6200SAP030ES2 - Apothekerschrank 30cm hoch Seite 1 von 4

respekta® Kitchen Economy

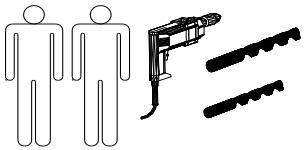

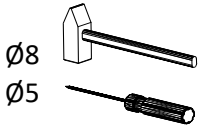

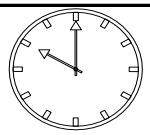

KO 01 8*30 40x	KN 03 7*50 30x	PL 12 14x
VG 03 4x	EU 01 6*11 24x	DR 27 3,5*16 30x
SP 01 2x	KV 01 1,5*20 40x	PL 01 1x
KL 01 4mm 1x	UC 06 4x	UC 08 (96mm) 2x
DR 25 4*25 8x	PL 16 1x	HK 01 1x
IK 01 1x		

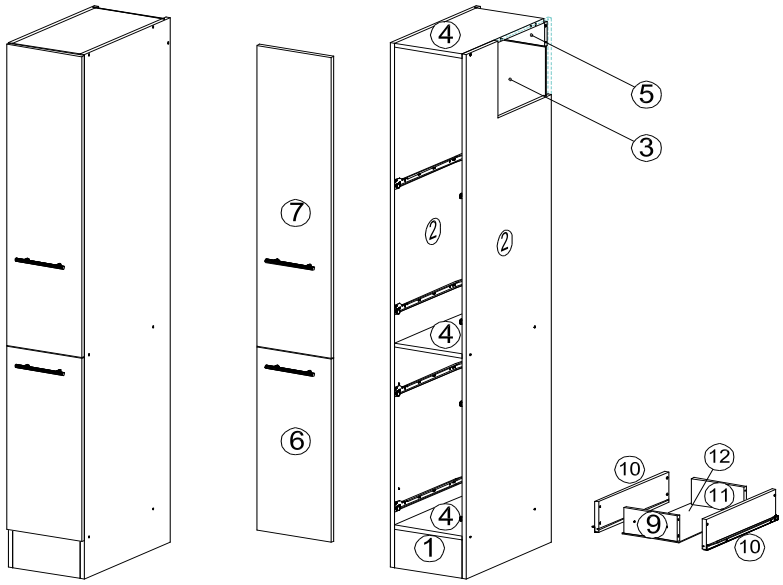

16*2000*555
2x
2

16*268*531
3x
4

3*223*450
4x
12

3*1898*281
1x
3

IN PACKSTÜCK
APO30F-2
16*1176*297
1x
7

16*268*100
1x
1

16*210*100
4x
11

16*210*100
4x
9

16*268*93
1x
5

16*450*120
8x
10

IN PACKSTÜCK
APO30F-2
16*714*297
1x
6

Zum Schutz der Holzteile können Sie rundum die Sockelleiste eine Silikonnaht ziehen.



6200SAP030ES2 - Apothekerschrank 30cm hoch Seite 2 von 4

respekta® Kitchen Economy

Schublade Tip.01

1.

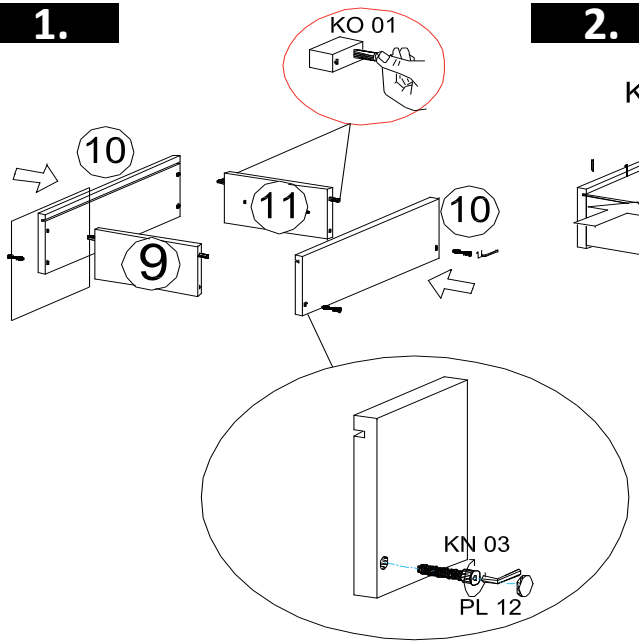

2.

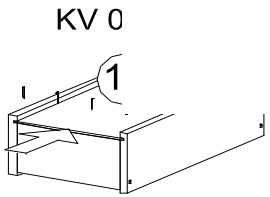

3.

4.

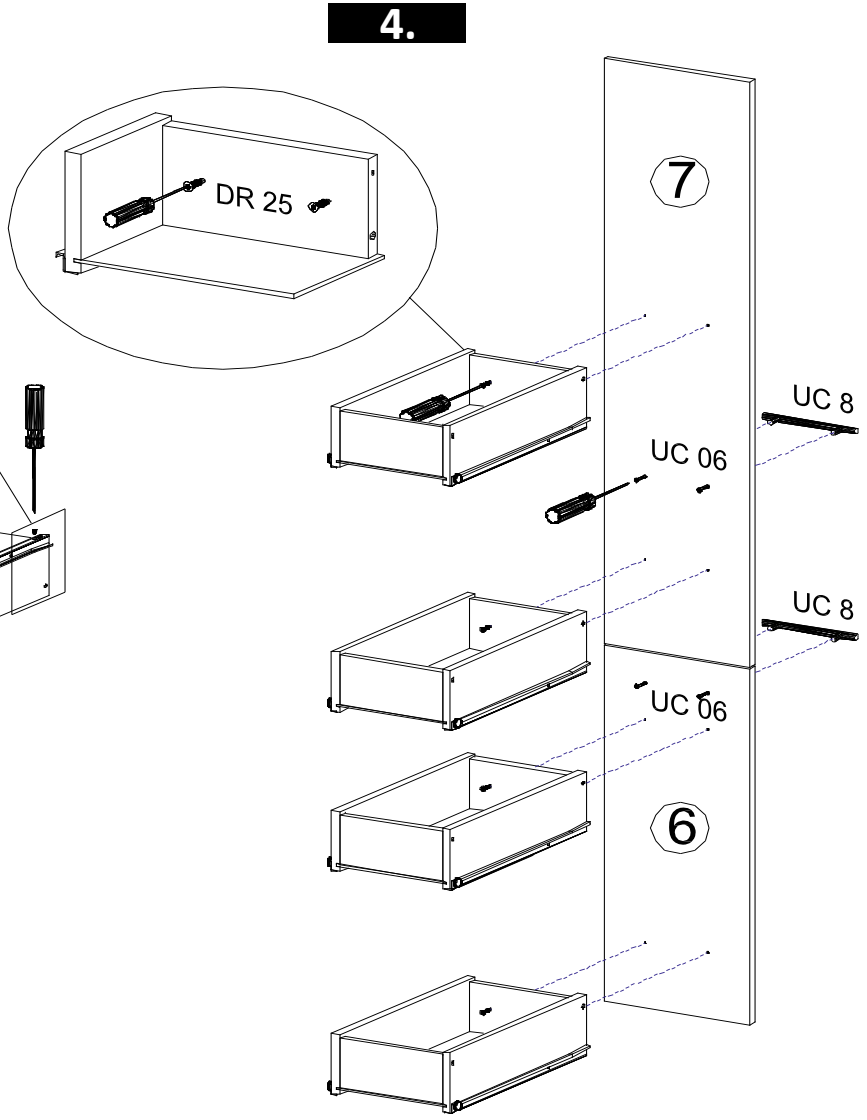

respekta® Kitchen Economy

1.B

Schublade Tip.02 **Aufbau Illustration.**

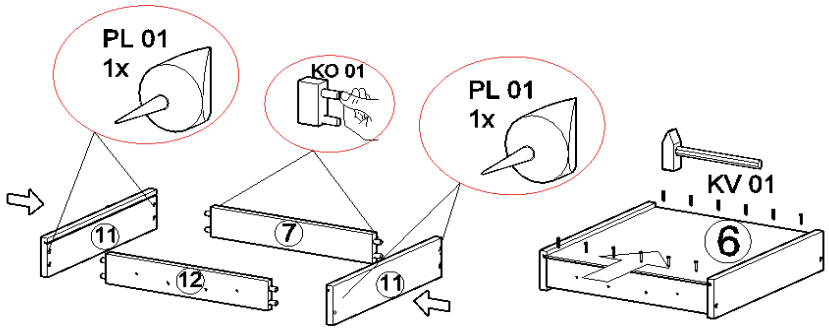

a,



b,



c,



d,

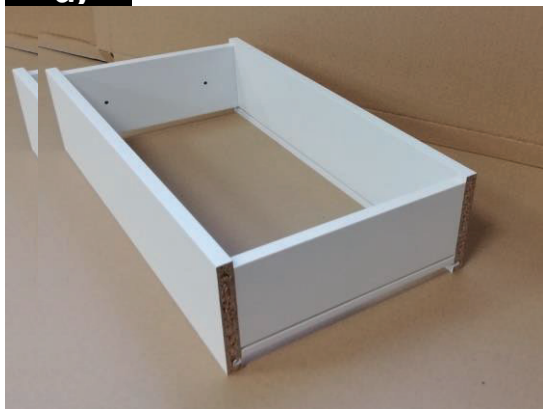

e,



f,

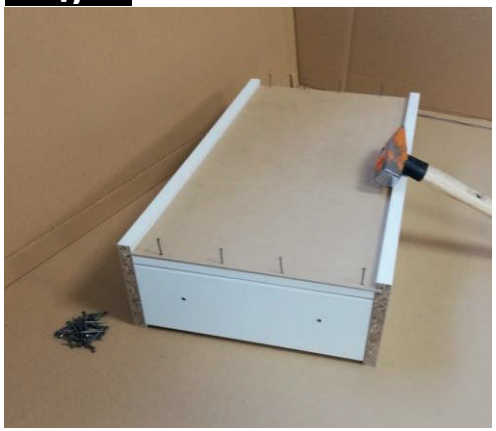

6200SAP030ES2 - Apothekerschrank 30cm hoch Seite 4 von 4

respekta® Kitchen Economy

5.

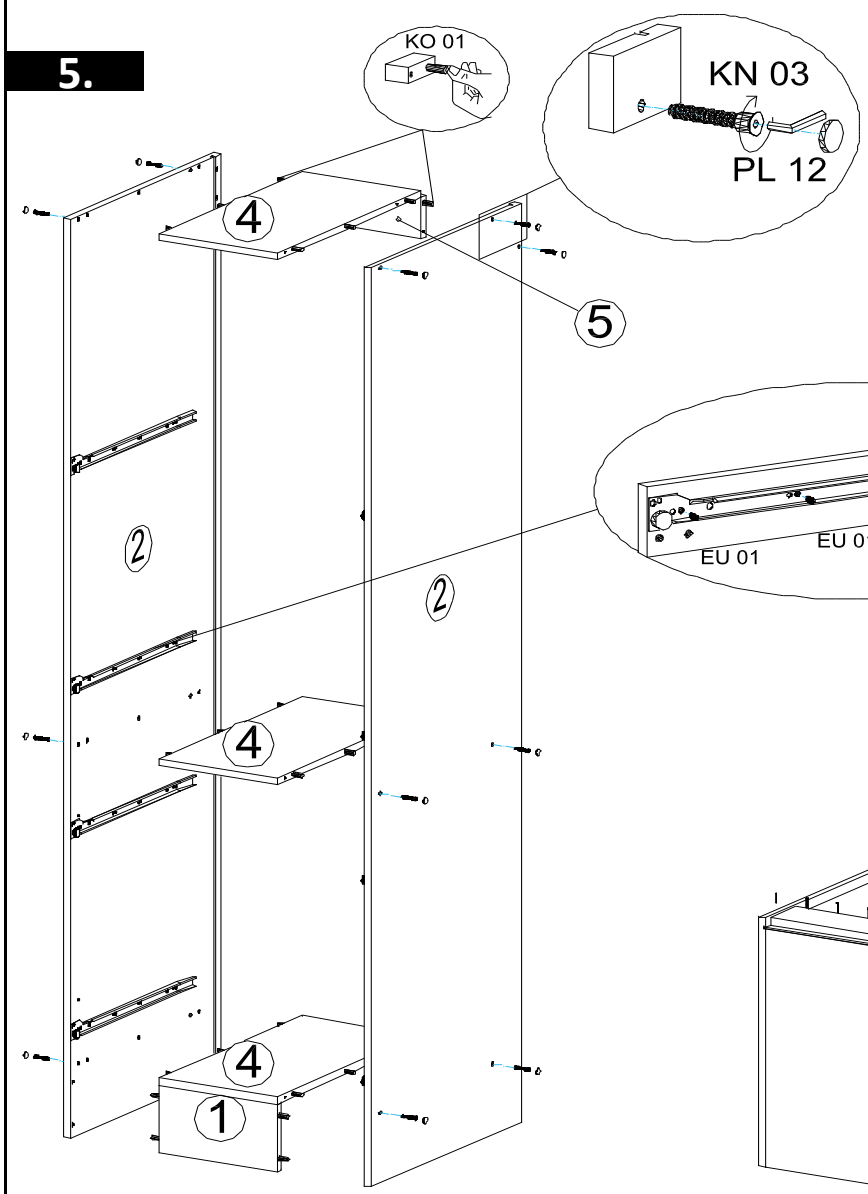

6.

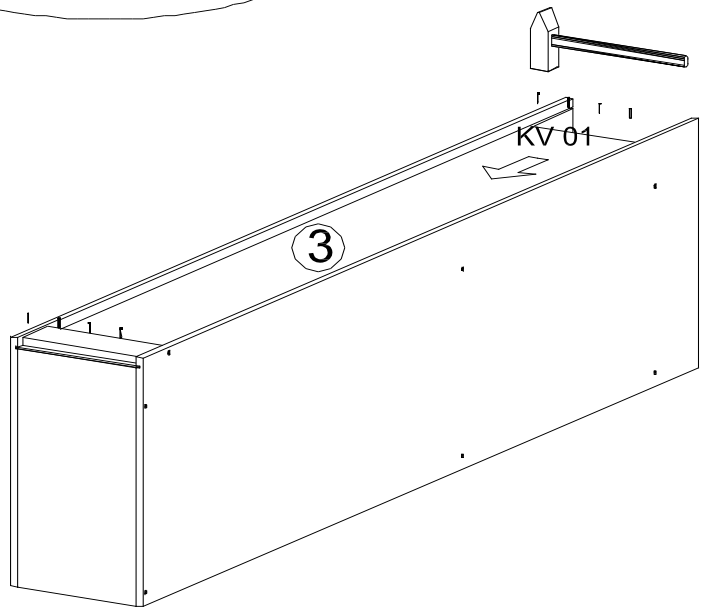

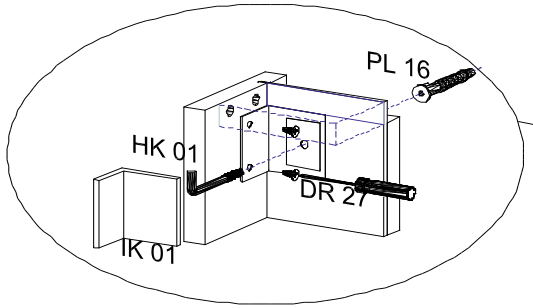

7.

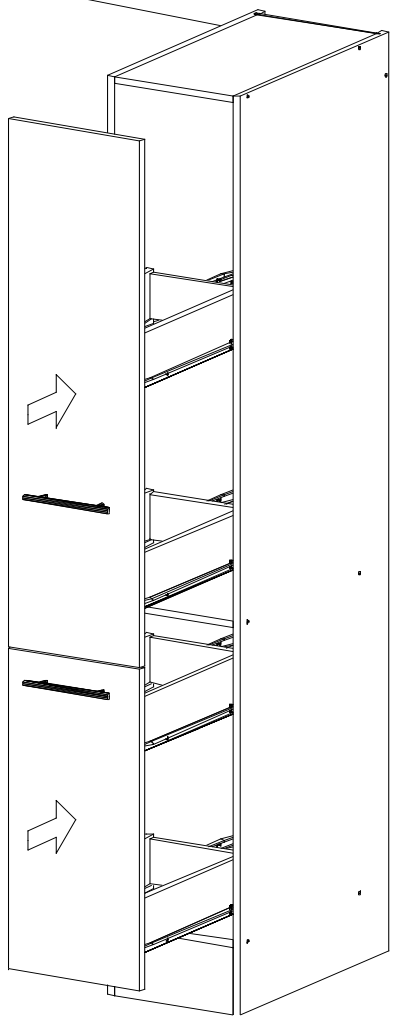

NEG-Novex Grosshandelsgesellschaft
für Elektro-und Haustechnik GmbH
Chenoverstraße 5
67117 Limburgerhof

http://www.respekta.de
+49 6232 298500