HELINA

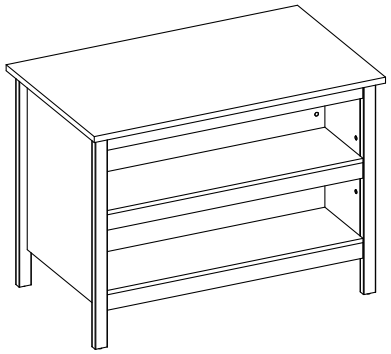

Montageanleitung / Notice de Montage / Assembling Instruction

ART. NR: 20 90 1970
EAN: 40 10 340 91 97 08

ORDER : ---------

DE: Wichtige Montage – Tipps hier zum herunterladen:

EN: Important assembling suggestions download:

FR: Conseils de montage importants à télécharger ici :

BG: Важни съвети за сглобяване, които да изтеглите от тук:

CZ: Důležité montážní tipy ke stažení zde:

EE: Olulised kokkupanemisettepanekute allalaadimine:

DK: Vigtige montage tips til at downloade:

ES: Descarga de sugerencias de montaje importantes:

FI: Tärkeät kokoamisehdotukset ladataan:

GR: Λήψη σημαντικών προτάσεων συναρμολόγησης:

HR: Preuzimanje važnih prijedloga za sastavljanje:

HU: Fontos összeszerelési javaslatok letöltése:

IT: Download importanti suggerimenti di montaggio:

LT: Svarbūs surinkimo pasiūlymai atsisiųsti:

LU: Wichteg Versammlungsvirschléi eroflueden:

LV: Svarīgu montāžas ieteikumu lejupielāde:

NL: Belangrijke montagesuggesties downloaden:

NO: Viktige nedlastingsforslag:

PL: Pobieranie ważnych sugestii montażowych:

PT: Download de sugestões importantes de montagem:

RO: Descărcare de sugestii importante de asamblare:

RS: Преузимање важних предлога за састављање:

RU: Важные предложения по сборке скачать:,

SL: Prenos pomembnih predlogov za sestavljanje:

SE: Viktiga hämtningsförslag:

SK: Stiahnutie dôležitých návrhov na zostavenie:

TR: Önemli montaj önerileri indir:

ARB: المهمة التجميع اقتراحات تنزيل:

Inter Link®

Z. A. du Niederwald
F-67470 Seltz
www.interlink-sas.com

HELINA

1	ø 8x35	32x
2		50x
3		50x
4		38x
5		4x
6		1x

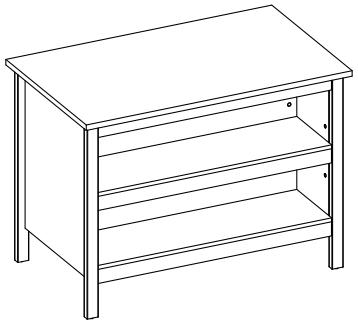

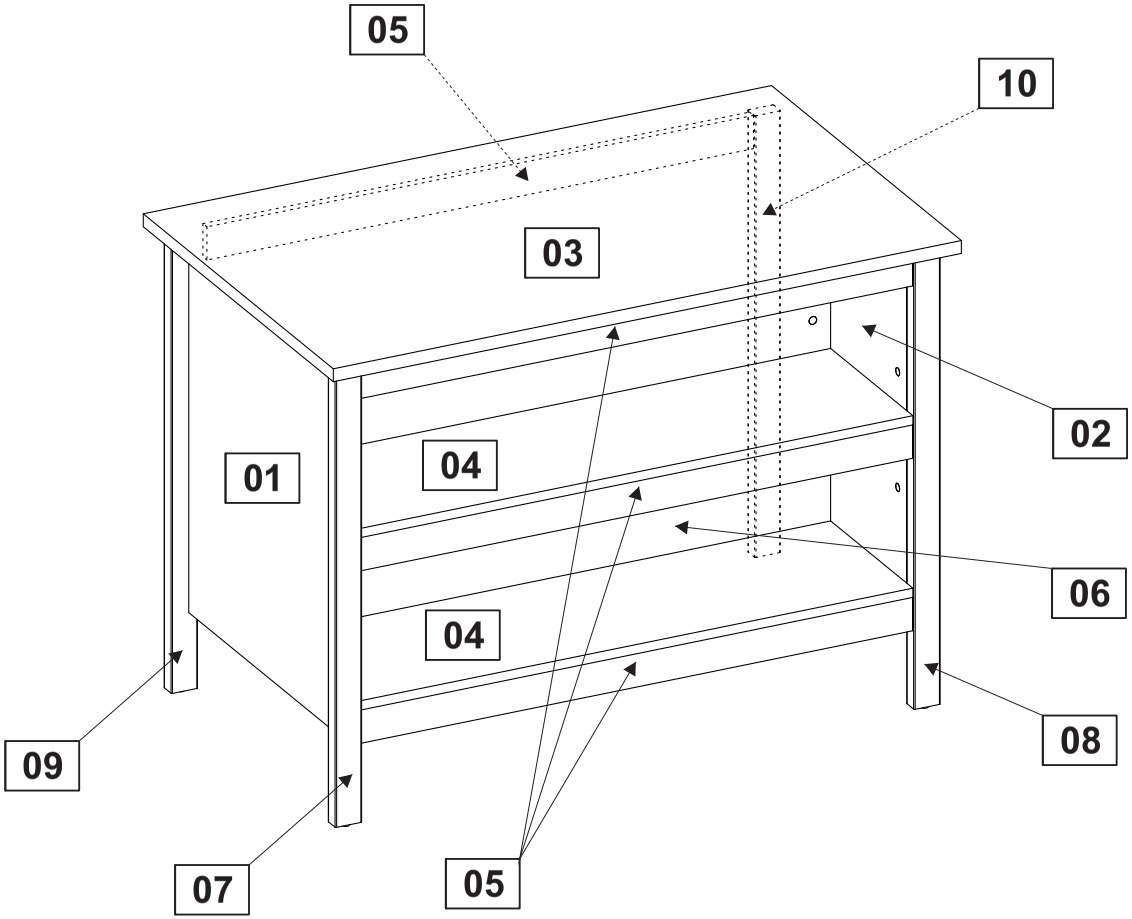



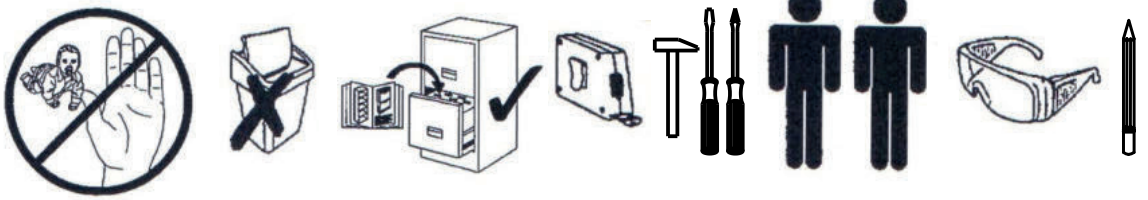





60 min.

2-18

HELINA

1	ø 8x35	6x
2		10x
3		8x

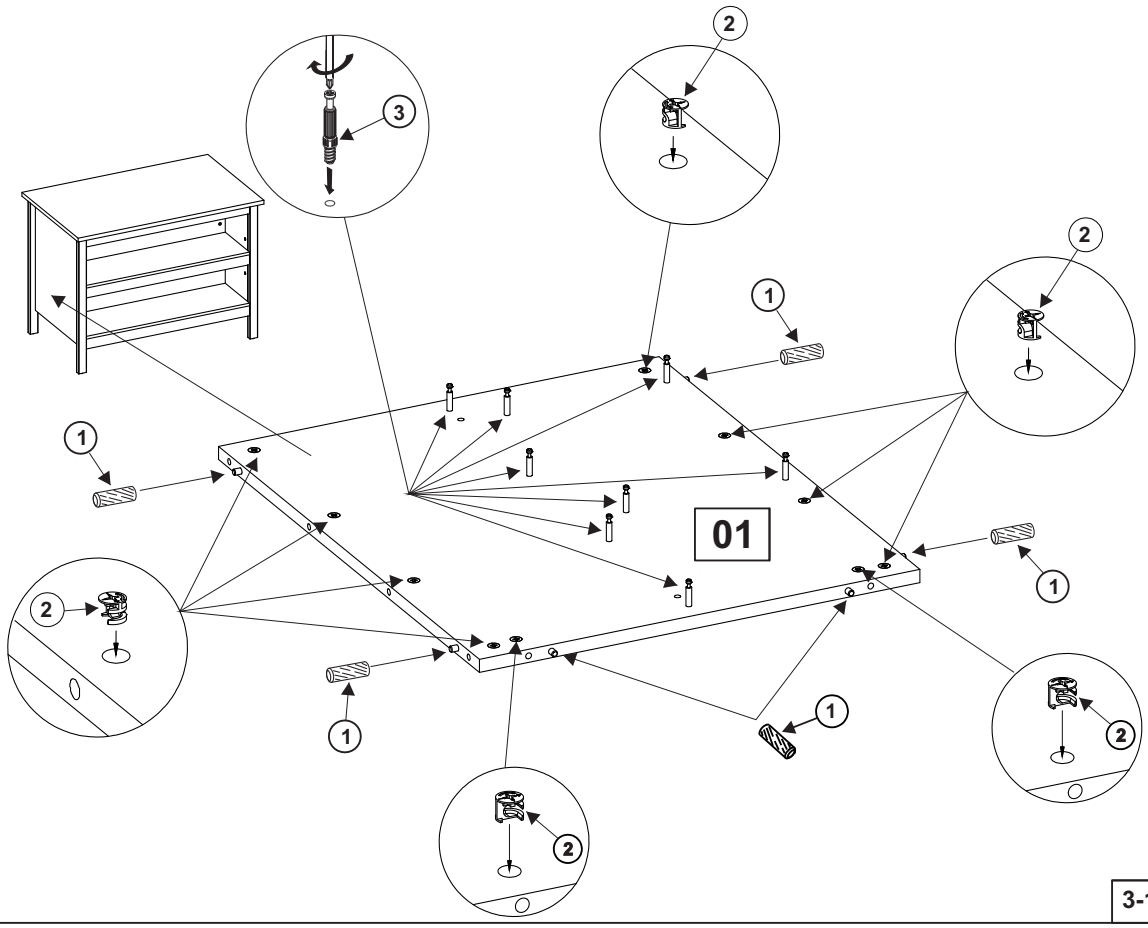

HELINA

1	ø 8x35	6x
2		10x
3		8x

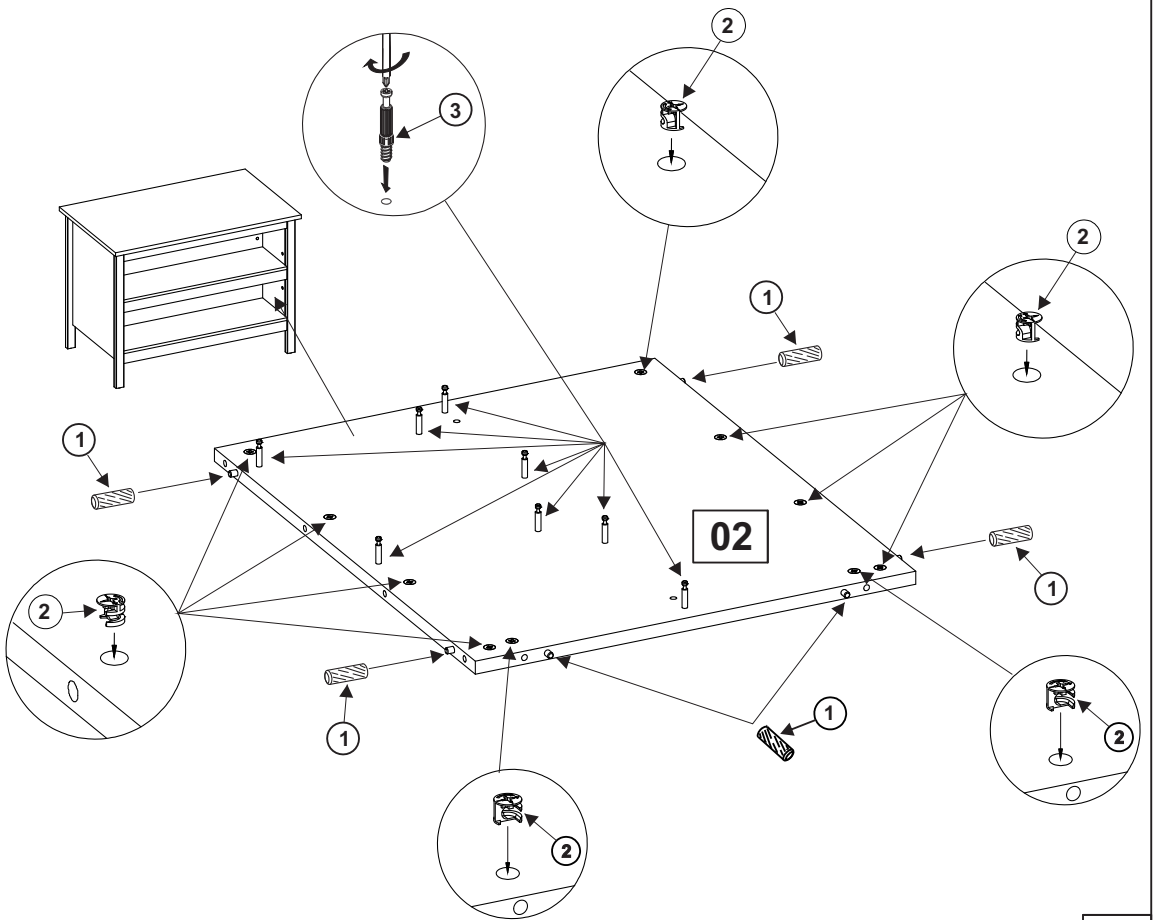

HELINA

3		14x
5		2x

HELINA

3		10x
5		2x

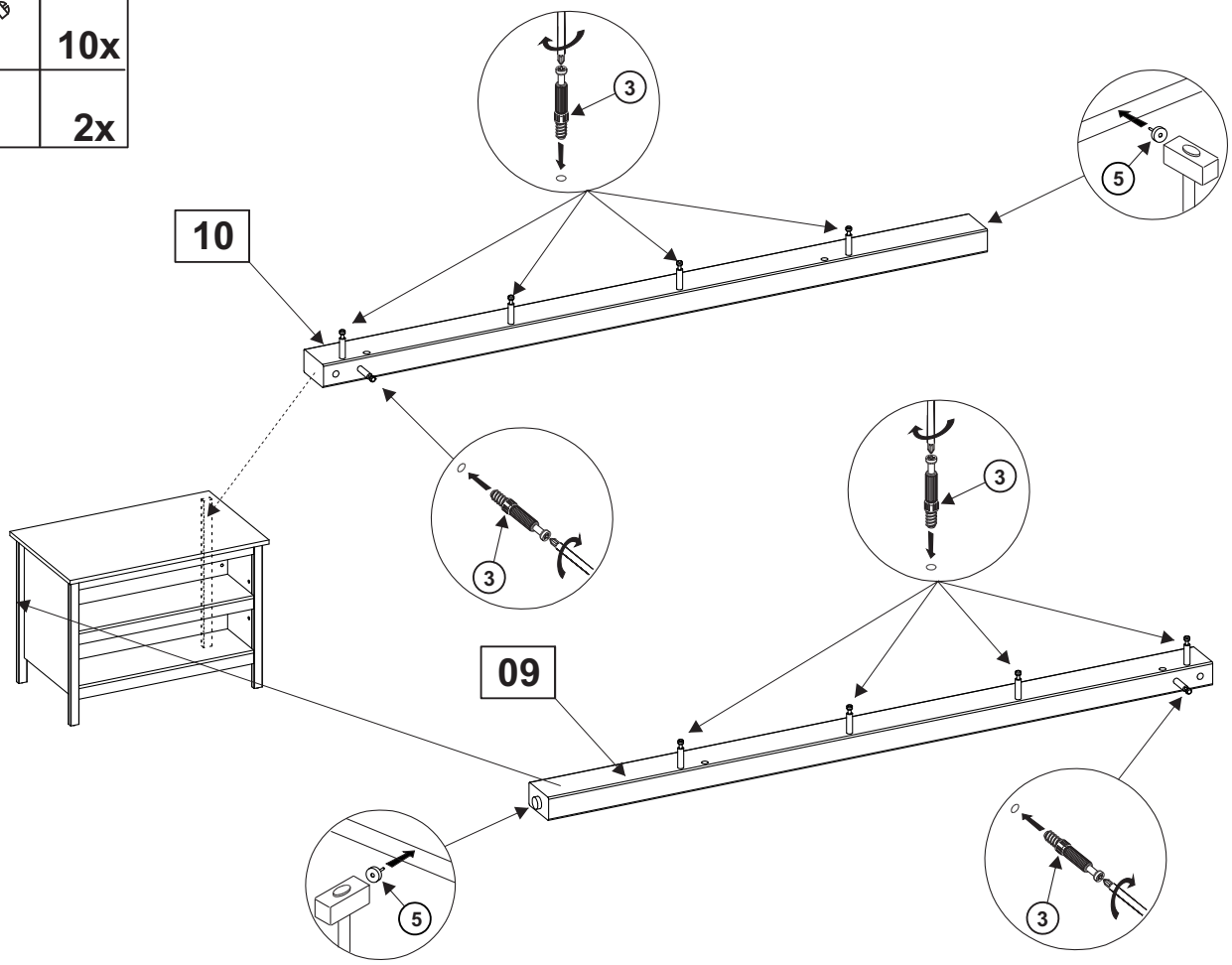

HELINA

1	ø 8x35	4x
2		10x
3		4x

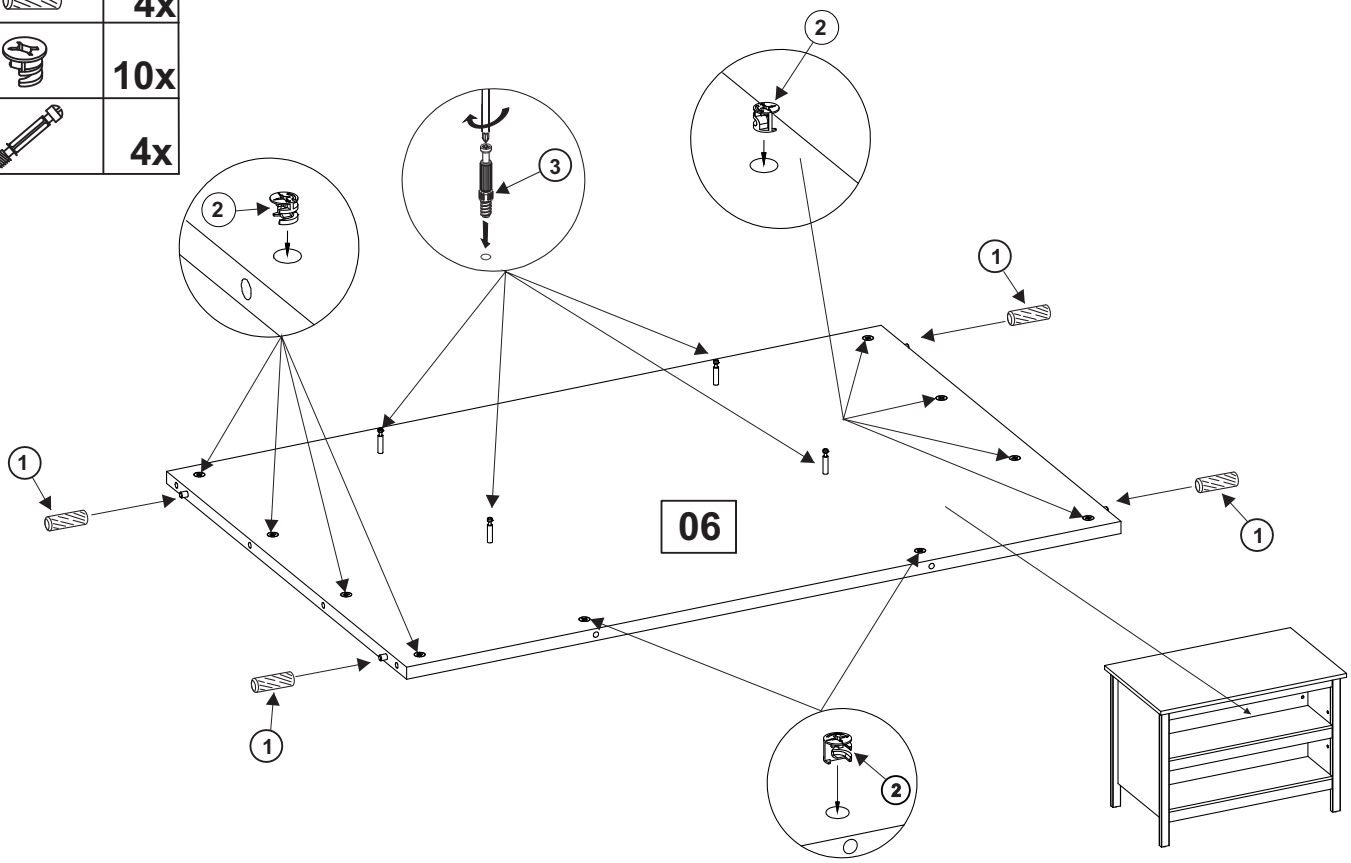

7-18

HELINA

2		12x
3		6x

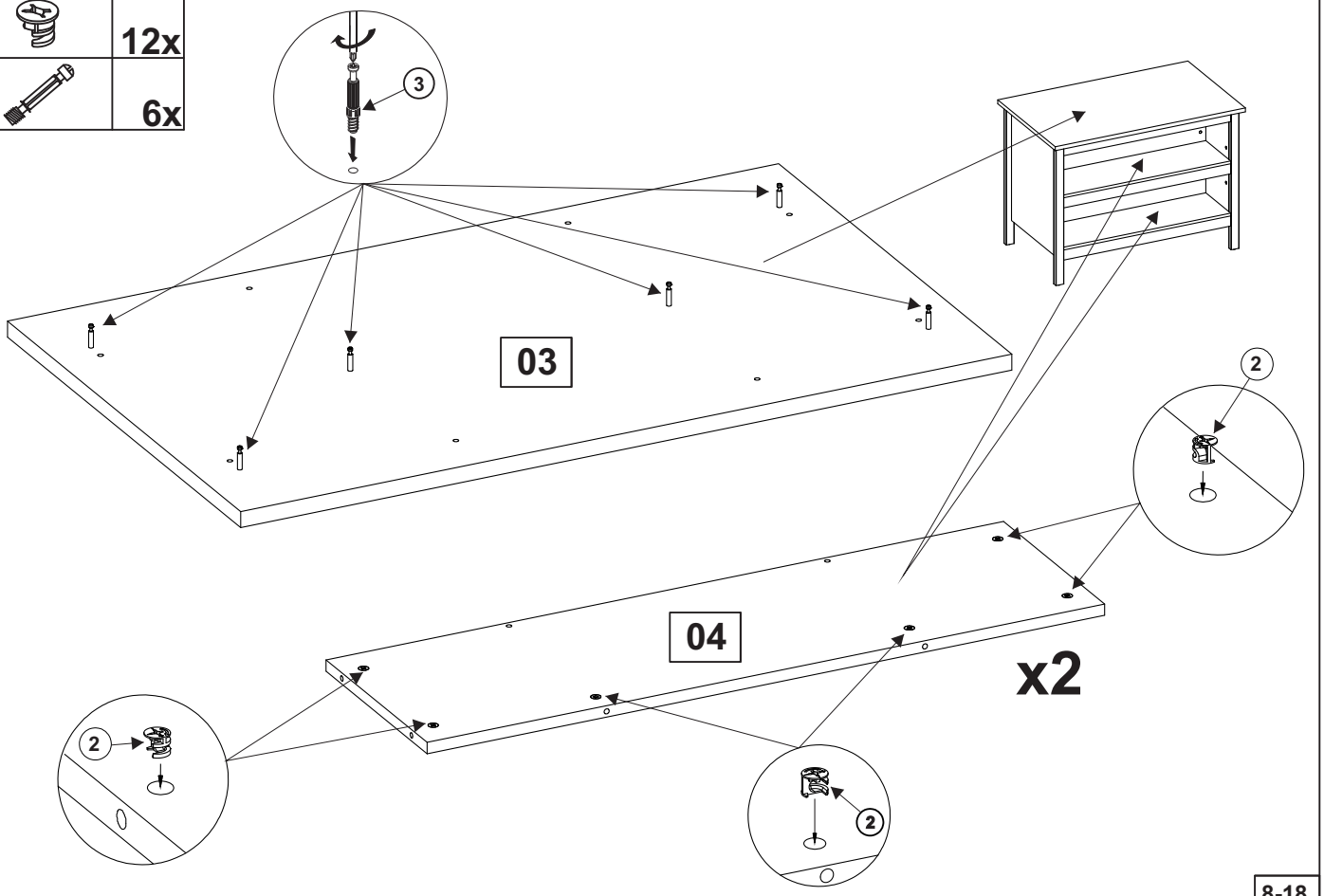

8-18

HELINA

1	ø 8x35	16x
2		8x
6		1x

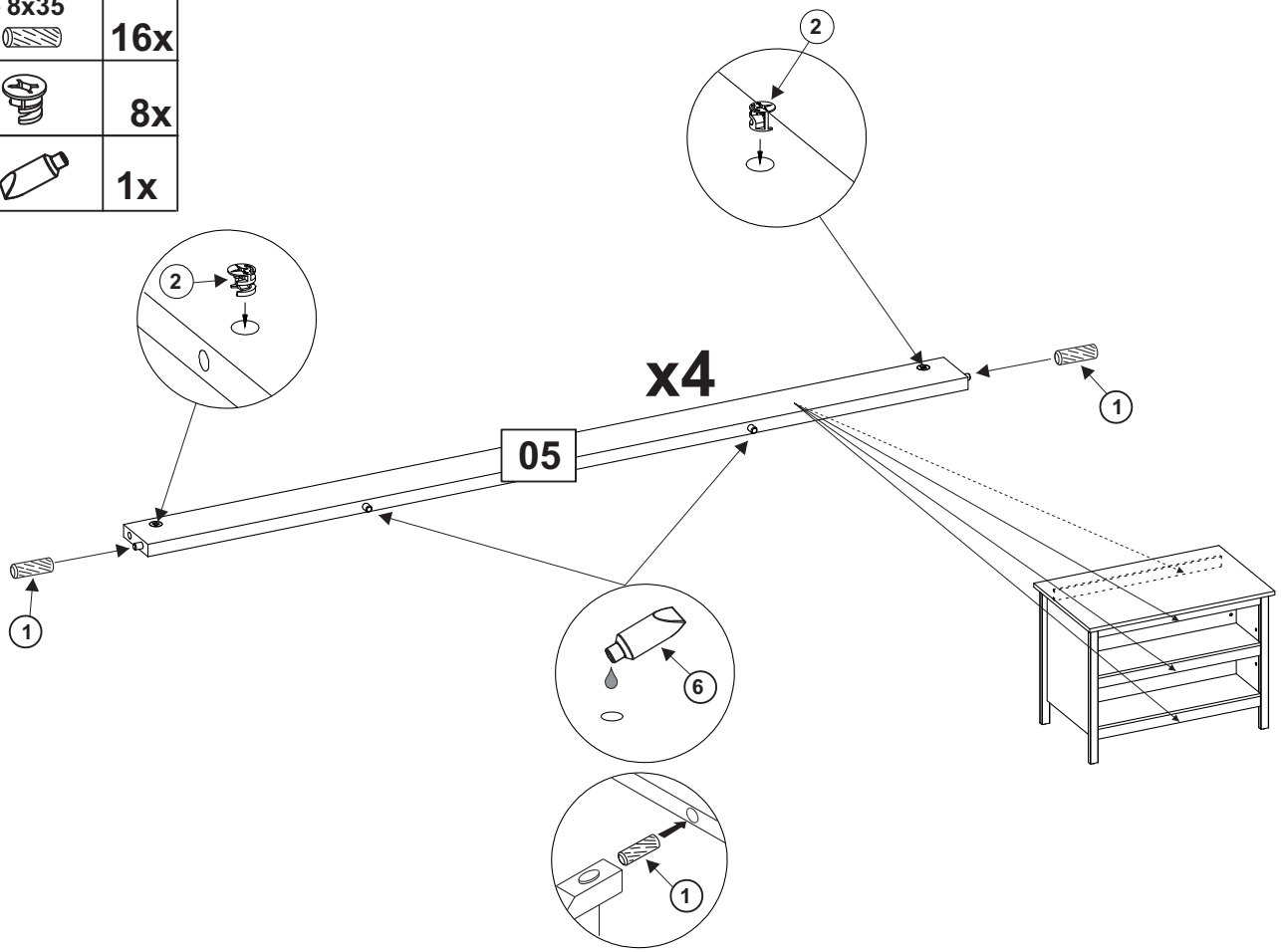

HELINA

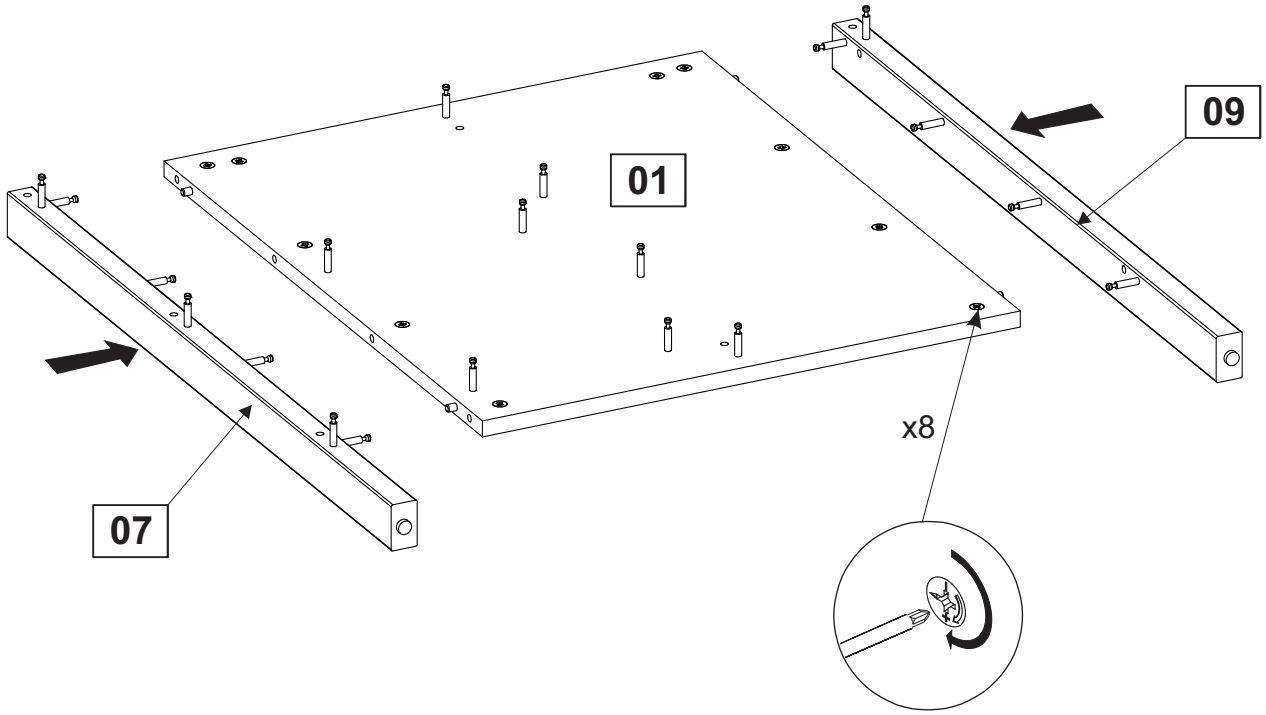

HELINA

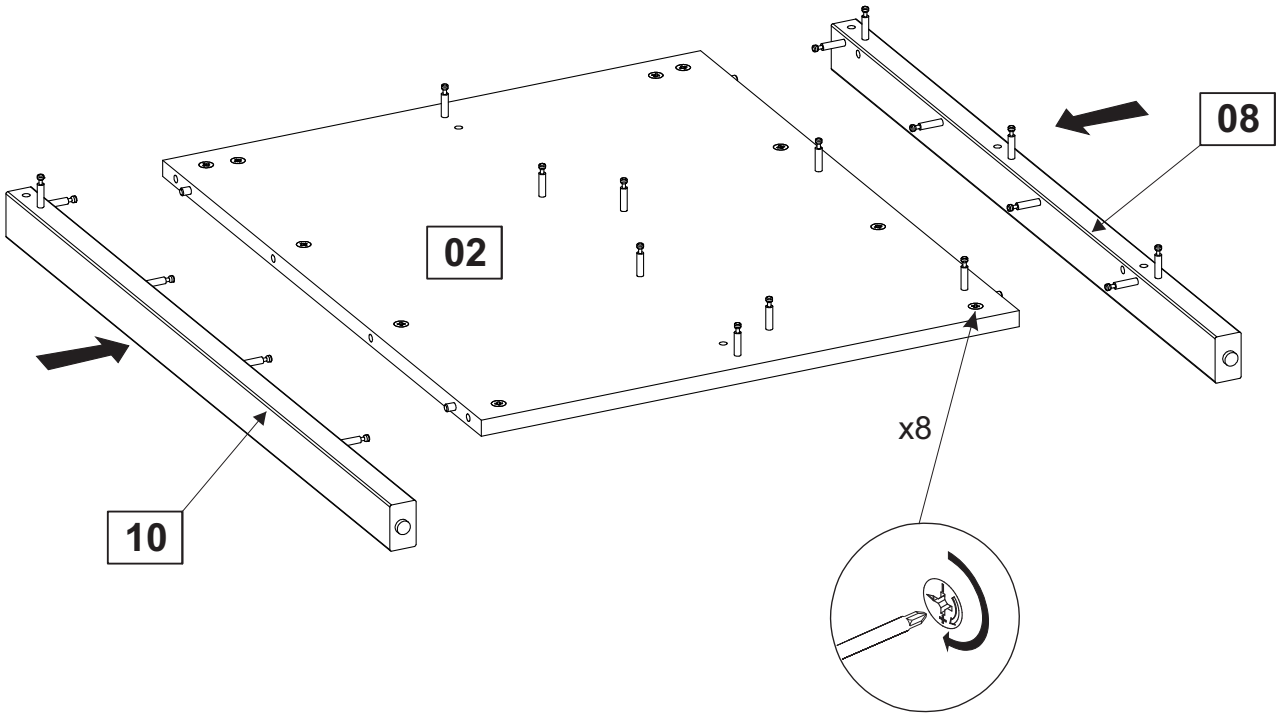

HELINA

6		1x

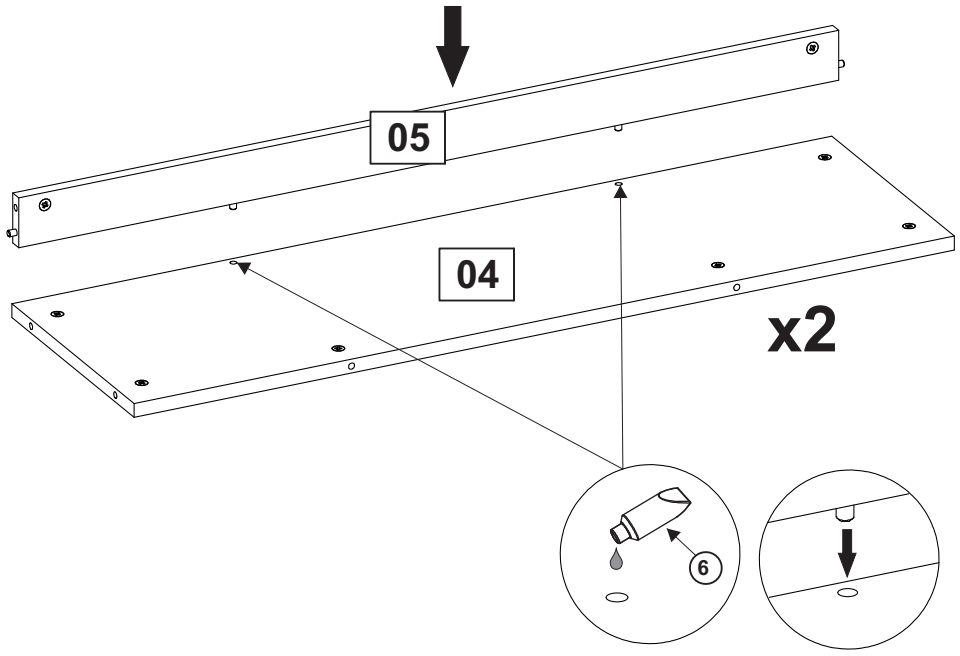

HELINA

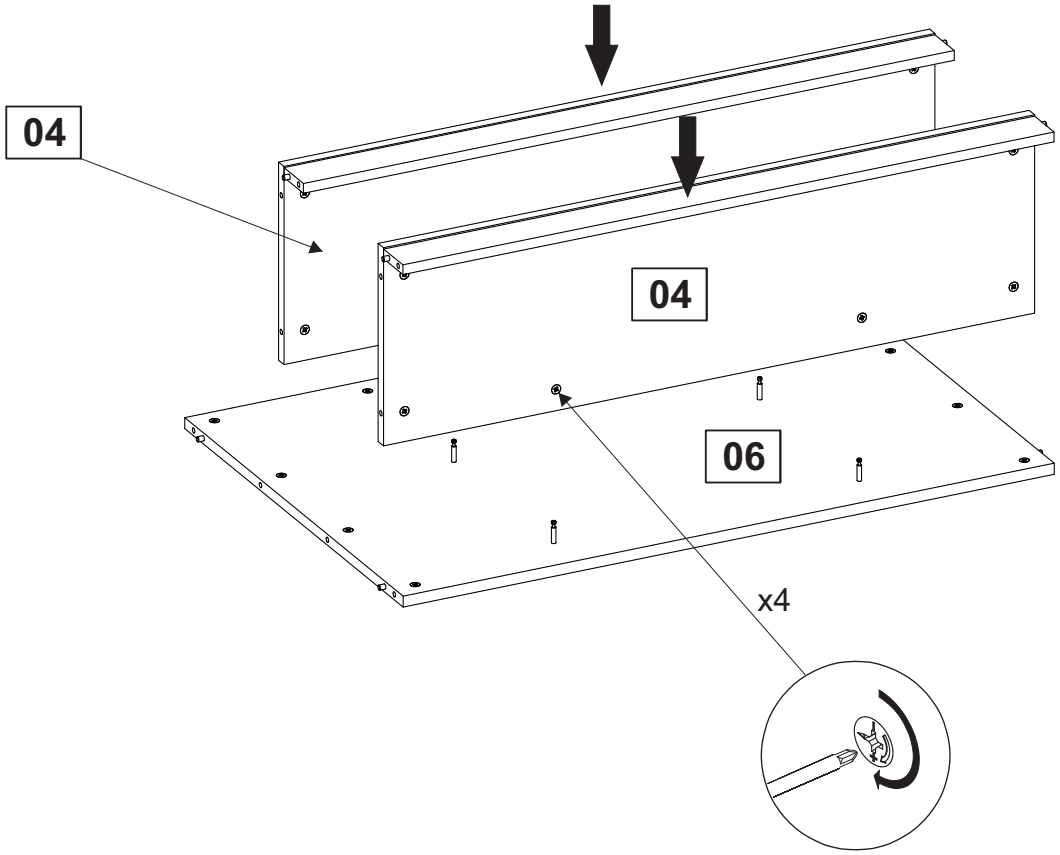

HELINA

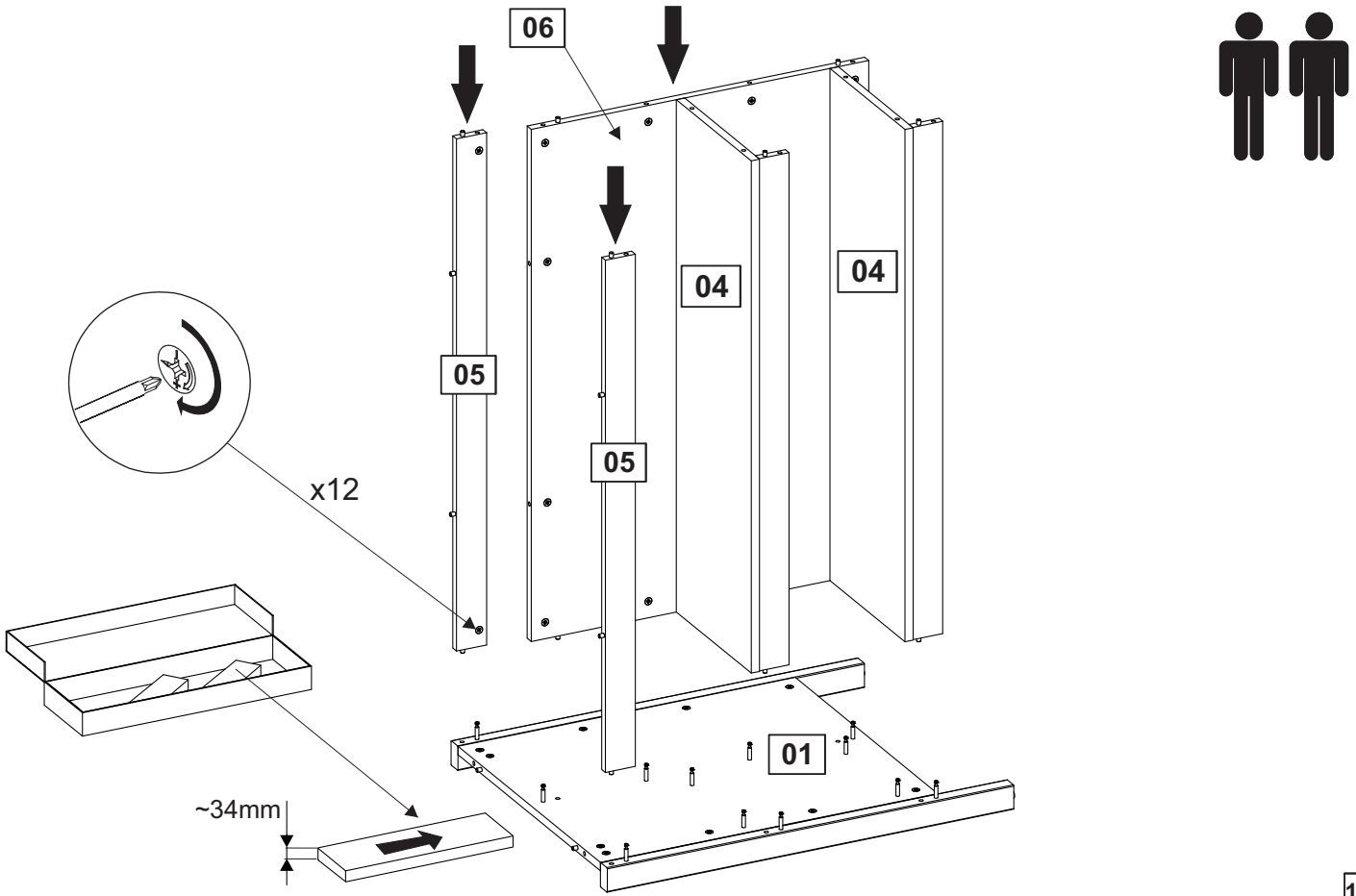

HELINA

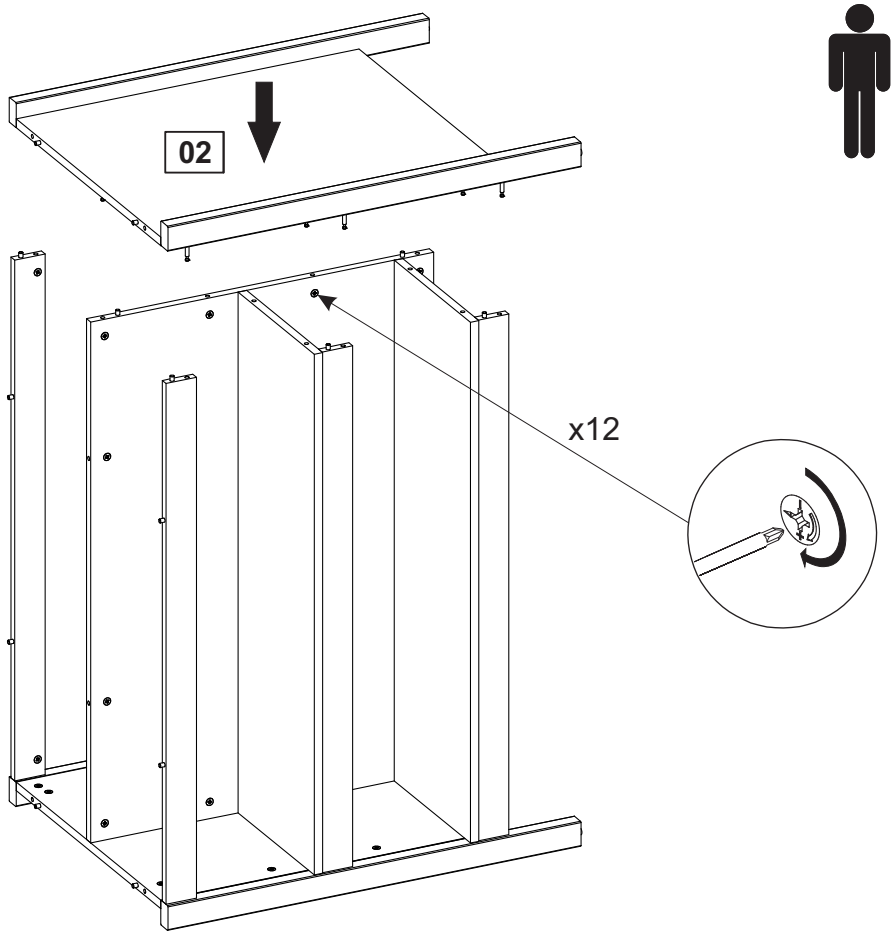

HELINA

6		1x

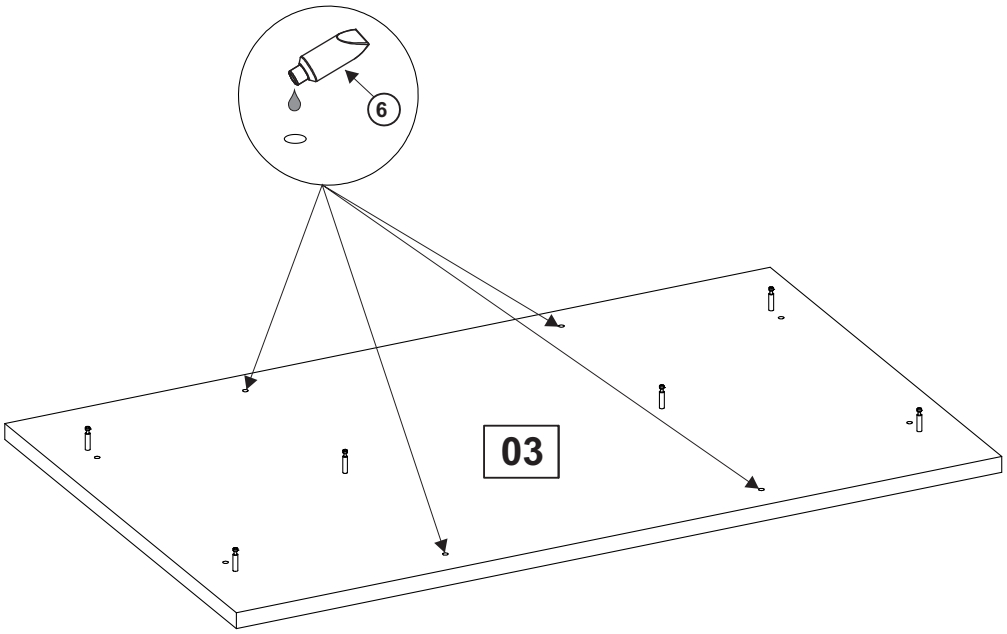

HELINA

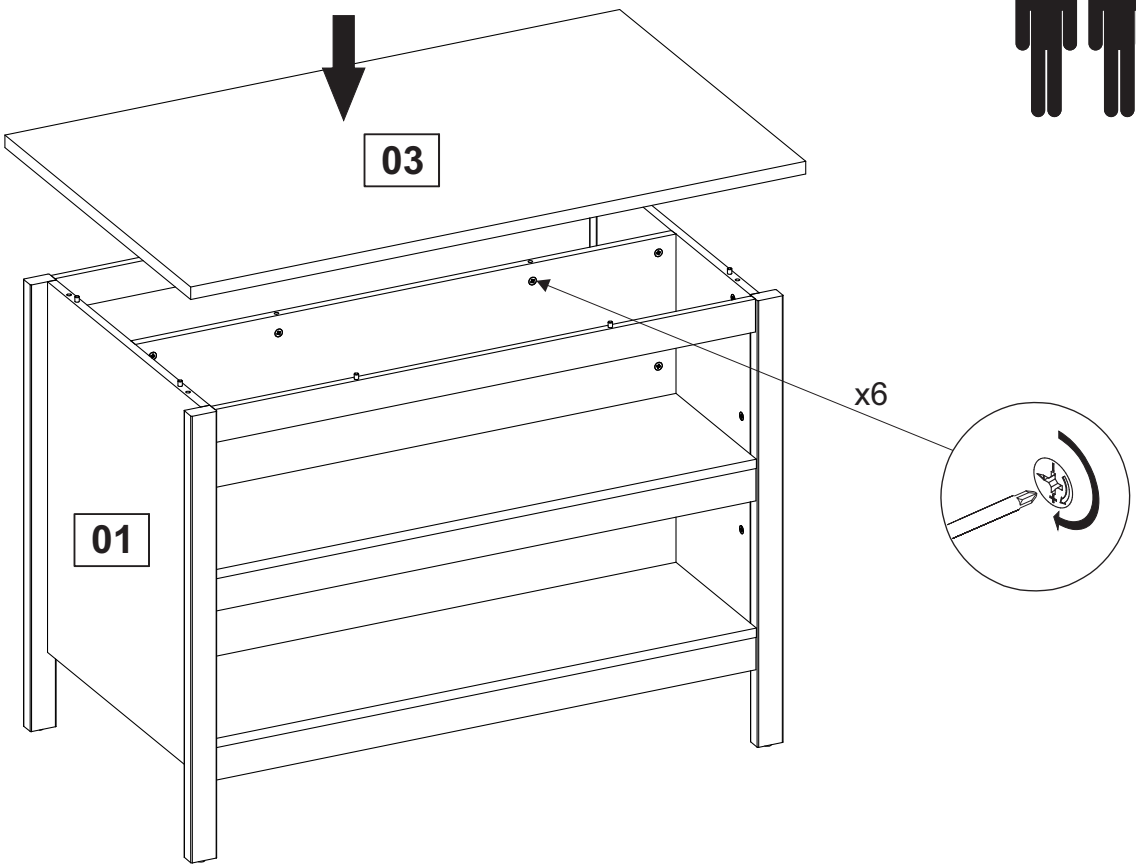

HELINA

④		38x

