Warn- und Sicherheitshinweise

PELIPAL GmbH • Hans-Wilhelm-Peters-Strasse 2 • 33189 Schlangen

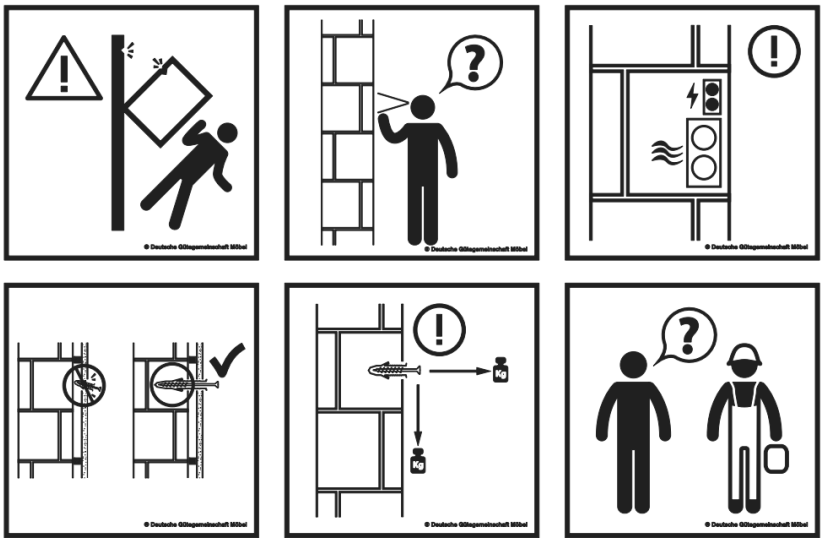

Das Möbel ist nur für den Privatgebrauch und die Verwendung als Aufbewahrungsmöbel vorgesehen!

Im Befestigungsbereich dürfen keine Elektro-, Versorgungs- und Entsorgungsleitungen verlaufen. Die Wand muss im gesamten Bereich des Möbels plan sein!

Lassen Sie sich bei Fragen von Fachpersonal beraten!

T36

Internationale Norm	IEC 60364-7-701
Europanorm	CENELEC HD 384
Frankreich	NFC 15-100
UK	BS 7671
Belgien	AREI / RGIE
Spanien	REBT
Italien	CEI 64-8
Niederlande	NN1010

T32 Achtung! Der Netzanschluss muss in einer Anschlussdose erfolgen.

T33 Der Elektroanschluss des Schrankes ist unter Berücksichtigung der

VDE 0100 Teil 701

von einem Elektrofachmann durchzuführen!

T31 Anschlussdose

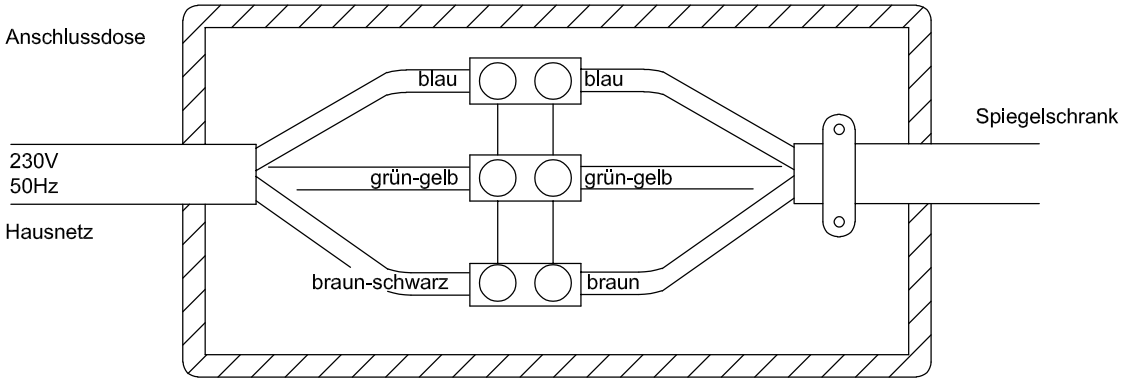

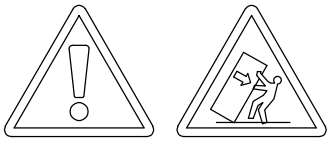

T6 Die Schrankaufhänger dienen zur Kippsicherung des Schrankes und müssen grundsätzlich montiert werden.

T9 Lassen Sie den Schrank nur durch fachkundige Personen mit für die Wand geeignetem Montagematerialien montieren.

T37 Achtung! Bei fehlerhafter Montage können Schäden durch das Herabstürzen des Schrankes entstehen.

T38 Achten Sie beim Aufhängen des Schrankes darauf, dass der Schrankaufhänger richtig in den Schraubhaken einrastet .

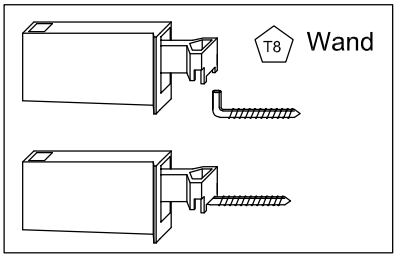

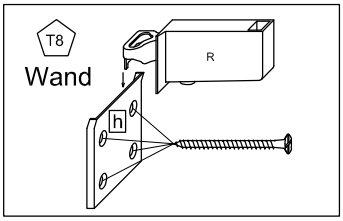

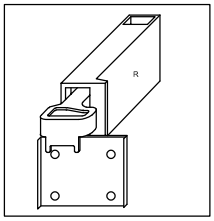

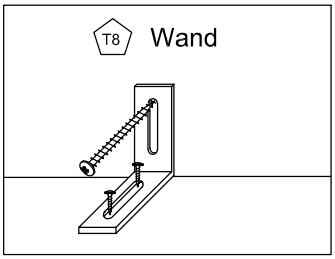

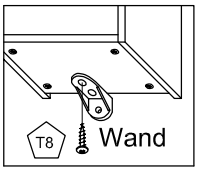

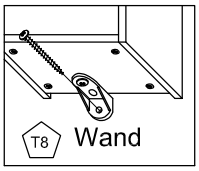

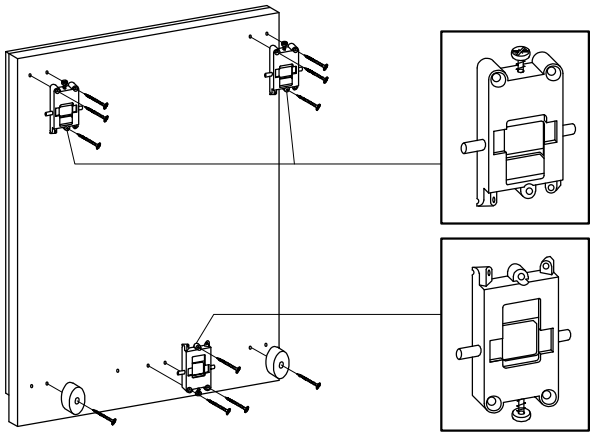

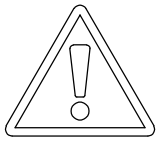

T25 Die Montagewinkel (AUF-001-000180) dienen zur Aufhängesicherung des Schrankes und müssen grundsätzlich montiert werden.

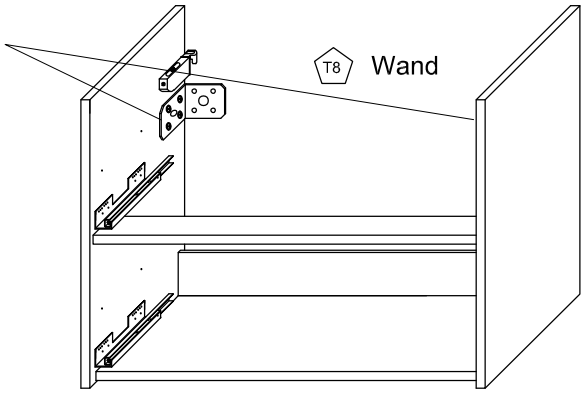

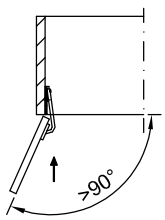

T11 Bei Türmontage das Scharnier einhängen, bis Anschlag öffnen und anschließend festschrauben.

BG

T1 Молим непременно да попълнете / Име / Улица / Пощенски код / Селище / Телефон

T2 Многоуважаеми клиенти,

Радваме се, че избрахте продукт на фирма Pelipal. Ако въпреки всичките ни усилия да Ви доставим висококачествен продукт, случайно във Вашия пакет са попаднали повредени части, молим да попълните и изпратите този лист на следния факс:

Fax.: *+49 3443/434350* e-Mail: *ersatzteile@pelipal.de*

Молим да обърнете внимание, че при повредени части с дължина над 800mm и ширина над 350mm е необходимо да се обърнете директно към търговската верига, от която сте купили мебелите. За обработката на рекламацията е абсолютно необходимо да запишете ***артикелния номер на шкафа***, който се намира върху етикета на продукта, както и името на търговската верига, от която сте купили мебела. Освен това нанесете колко броя от дадената част са Ви необходими. Екипът на Pelipal Ви желае удоволствие с новите Ви мебели за баня!

T3 За сглобяването са неохидими двама души.

T4 Ориентировачно време за монтаж, 3 часа

T5 Молим да изрежете етикета, който се намира долу вдясно и да го залепите с тиксо върху гърба на шкафа.

T6 Частите, които служат за закачване на шкафа за стената, са необходими за осигоряване на стабилността и трябва задължително да се монтират.

T7 Металният винкел е необходим за осигоряване на стабилността и трябва задължително да се монтира.

T8 Стена

T9 Не монтирайте сами шкафа на стената, а оставете тази работа да се свърши от майстор, който да се съобрази с материала на стената.

T10 При фронтове с гланц, преди да монтирате дръжките, първо отстранете предпазното фолие.

T11 При монтаж на врати първо окачете пантата, след това отворете вратата докрай и накрая завийте болчетата.

T12 Почиствайте мебела само с влажна кърпа.

T13 Указание за монтаж

T14 Насочващи указания

T15 Огледален шкаф, електрическа кьщна мрежа

T16 Кафяв, зелено-жълт, син

T17 Внимавайте при окачването на шкафа, окачалките правилно да увиснат на предназначените за окачване кукички

T18 Монтажен шаблон

T19 неподвижна плоскост (равт)

T20 Страна

T21 Преден ръб с покритие

T22 При някои модели може да се употребят само три болчета. Сигурността на окачване въпреки това е гарантирана.

T23 Мивката трябва непременно да се закрепи на стената.
Фугите трябва да се запълнят със силиком (не се съдържа в пратката).
Гаранцията се дава само, ако монтажът на доставените мивка и плот на мивката се изпълни, както е описано.

T24 етаж

CZ

T1 Prosím bezpodmínečně vyplnit! / Jméno / Ulice / PSČ / Místo / Tel.

T2 Vážení zákazníci,

velice nás těší, že jste se rozhodli pro výrobek firmy Pelipal. Chybí-li, i přes veškerou naši snahu dodat vysoce kvalitní nábytek, nějaké díly, zašlete prosím tento vyplněný list na číslo

faxu: *+49 3443/434350* e-mail: *ersatzteile@pelipal.de*

Prosím, pamatujte na to, že konstrukční díly delší než 800 mm a širší než 350 mm musíte reklamovat přímo u Vašeho obchodníka s nábytkem. Ke zpracování reklamace je bezpodmínečně nutné uvést ***číslo výrobku skříňky***, které naleznete na nálepce, a obchod, kde byl nábytek zakoupen. Kromě toho prosím uveďte potřebný počet kusů.

Přejeme Vám mnoho radosti z Vašeho nového koupelnového nábytku! Váš Pelipal-tým

T3 Pro montáž jsou potřebné 2 osoby.

T4 Orientační doba montáže 3 hodiny

T5 Nálepku umístěnou vpravo dole prosím vystřihnout a lepicí páskou (není přiložena) ji upevnit na zadní stěně.

T6 Závěsné prvky skříňky slouží k zajištění skříně proti převrhnutí a musí být zásadně namontovány.

T7 Kovové úhelníky slouží k zajištění skříňky proti převrhnutí a musí být zásadně namontovány.

T8 Stěna

T9 Skříňku nechte namontovat pouze odborníkem za použití montážního materiálu vhodného pro montáž na stěnu.

T10 U ploch s vysokým leskem nejdříve odstranit ochrannou fólii a poté montovat madlo!

T11 Při montáži dveří zavěsit závěsy, dvířka až na doraz otevřít a poté utáhnout.

T12 Nábytek čistit pouze vlhkým hadříkem.

T13 Montážní návod

T14 Pokyny

T15 Zrcadlová skříňka, domovní síť

T16 Hnědá, zeleno-žlutá, modrá

T17 Při pověšení skříňky dbejte na to, aby závěsný prvek správně zapadl do šroubovacího háku.

T18 Montážní šablona

T19 Konstrukční dno

T20 Strana

T21 Přední hrana s povrchovou úpravou

T22 U některých modelů je možné, že je nutné použít pouze 3 šrouby. Stabilita je přesto zaručena.

T23 Umyvadlo musí být bezpodmínečně připevněno ke stěně. Mezery musí být utěsněny silikonovou hmotou (není součástí dodávky). Záruka je poskytnuta pouze tehdy, pokud je montáž provedena odborníkem při použití dodané umyvadlové desky a určeného umyvadla.

T24 Podlaha

DK

T1 Skal udfyldes! / Navn / Gade/vej / Postnr. / By / Tlf.

T2 Kære kunder!

Det glæder os, at du har besluttet dig for et produkt fra Pelipal. Skulle der på trods af vores bestræbelser på at levere dig et kvalitativt førsteklasses møbel, være opstået en mangel, bedes du sende denne du fyldte formular til fax.: *+49 3443/434350* E-mail: *ersatzteile@pelipal.de*

Vær opmærksom på, at konponenter over 800mm længde og 350mm bredde skal reklameres direkte hos din møbelhandler. For reklamationsbearbejdningen er det ubetinget nødvendigt at oplyse ***skabets artikelnummer***, der står på etiketten og den forretning, hvor møblet blev købt. Desuden bedes du angive det ønskede styktal.

God fornøjelse med dit nye bademøbel! Dit Pelipal team

T3 Der kræves 2 personer til montering.

T4 Monteringstid ca. 3 timer

T5 Klip etiketten ud, som befinder sig i nederste højre hjørne og fastgør den med tape på bagvæggen (ikke vedlagt).

T6 Skabsophængsbeslagene bruges til vippesikring af skabet og skal pricipielt monteres.

T7 Metalvinklen bruges til vippesikring af skabet skabet og skal pricipielt monteres.

T8 Væg

T9 Lad kun skabet montere af sagkyndige personer med til væggen egnede montagematerialer.

T10 Fjern ved højglansfronter først beskyttelsesfolien inden håndtaget monteres!

T11 Ved dørmontering monteres hængslet, åbnes til anslag og skrues fast.

T12 Rengør kun møblet med en fugtig klud.

T13 monteringsvejledning

T14 henvisninger

T15 spejlskab, husnet

T16 brun, grøn-gul, blå

T17 vær under ophængningen af skabet opmærksom på, at skabsophængeren falder rigtigt i skruekrogen.

T18 monteringsskabelon

T19 konstruktionsbund

T20 side

T21 forkant med belægning

T22 ved nogle modeller kan det ske, at der kun kan anvendes 3 skruer. stabilitet er alligevel givet.

T23 Dette vaskebord skal ubetinget fastgøres på væggen. Fugerne skal tætnes med silikonemasse (ikke med i leveringsomfang). Der ydes kun garanti ved faglig korrekt montage og ved brug af den medfølgende vaskebordsplade og det dertil beregnede vaskebord.

T24 Gulve

EE

T1 Palun kindlasti täita! / Nimi / Tänav / Sihtnumber / Koht / Tel.

T2 Lugupeetud klient

Meil on hea meel, et Te tegite otsuse Pelipali firma toote kasuks. Meie sooviks on alati tarnida Teile kvaliteetne mööbliese. Juhul, kui meie kõikidest jõupingutustest hoolimata juhtus nii, et tegemist on defektse osaga, saatke palun see leht täidetult et tegemist on defektse osaga, saatke palun see leht täidetult

faksinumbril: +49 3443/434350 *e*-post: *ersatzteile@pelipal.de*

Palun pidage silmas seda, et detailide kohta, mille pikkus on üle 800mm ja laius üle 350mm, tuleb kaebused esitada otse müüjale. Kaebuse läbivaatamiseks on kindlasti vaja märkida ära ***kapi artiklinumber***, mis on näha etikettil ja kauplus, kust Te mööblieseme ostsite. Lisaks sellele märkige palun ära, mitu tükki Teil neid detaile on vaja.

Tundke rõõmu oma uuest vannitoamööblist! Teie Pelipali meeskond

T3 Mööbli paigaldamiseks on vaja kaht isikut.

T4 Montaaži orienteeruv aeg on 3 tundi.

T5 Etikett, mis asub all paremal, lõigake palun välja ja kinnitage kleeplindiga (ei ole kaasas) tagaseinale.

T6 Kapi kinnitusmehhanism kaitseb kappi ümbermineku eest ja see tuleb põhimõtteliselt paigaldada.

T7 Metallvinkel kaitseb kappi ümbermineku eest ja see tuleb põhimõtteliselt paigaldada.

T8 Sein

T9 Laske kapp paigaldada üksnes asjatundlikel isikutel seina jaoks sobivate paigaldusmaterjalidega.

T10 Kõrgläikega esipaneelide puhul eemaldage palun kõigepealt kaitsekile ja monteerige alles siis külge käepide!

T11 Ukse monteerimisel tõstke uks hingedele, tehke kuni lõpuni lahti ja kruvige seejärel kõvasti kinni.

T12 Puhastage mööblit ainult niiske lapiga.

T13 Paigaldusjuhend

T14 Info

T15 Peeglikapp, hoone elektrivõrk

T16 Pruun, rohekaskollane, sinine

T17 Pidage kapi ülesriputamisel silmas seda, et kapi kinnitusavad fikseeruksid korralikult konksudesse.

T18 Paigaldusšabloon

T19 Konstruktsiooni põhi

T20 Külg

T21 Kaetud esiserv

T22 Mõnede mudelite puhul võib olla nii, et kasutada saab vaid 3 kruvi. Stabiilsus on sellest hoolimata olemas.

T23 Valamu tuleb tingimata kinnitada seina külge. Fuugid tuleb täita silikoonseguga (ei kuulu tarnekomplekti). Garantii kehtib ainult nõuetekohaselt paigaldatud tarnitud valamulaua ja selle jaoks ette nähtud valamu kohta.

T24 Põrand

ES

T1 Por favor, rellene los siguientes datos: / Nombre / Calle / C.P / Localidad / Tlf.

T2 Estimado cliente,

nos alegramos de que haya elegido un producto de la casa Pelipal. A pesar de todos los esfuerzos realizados realizados por nuestra parte para entregarle un mueble de alta calidad, podría darse el caso de que hubiera piezas defectuosas, de ser así, por favor envíe este formulario debidamente cumplimentado por

fax: *+49 3443/434350* Correo electrónico: *ersatzteile@pelipal.de*

Por favor, tenga en cuenta que en el caso de piezas con una longitud superior a 800mm y un ancho superior a 350mm, éstas deberán enviarse directamente al comerciante donde adquirió el mueble para realizar una reclamación.

Para proceder a realizar una reclamación, es imprescindible presentar ***el número de artículo del armario***, que podrá encontrar en la etiqueta y además no olvide indicar el comercio donde adquirió el mueble.

Por favor, recuerde que también es necesario proporcionar el número de serie de la pieza.

¡Que disfrute de su nuevo mueble para el baño! El equipo Pelipal.

T3 Para el montaje se necesitan dos personas.

T4 Tiempo aproximado de montaje: 3 horas

T5 Por favor, recorte la etiqueta que podrá encontrar en la parte inferior derecha y péguela con cinta adhesiva (no incluida) en la parte trasera del mueble.

T6 El dispositivo de soporte del armario sirve para estabilizar el mueble y por lo tanto es imprescindible montarlo.

T7 La escuadra de metal sirve para estabilizar el armario y por lo tanto es imprescindible montarla.

T8 Pared

T9 Procure que el montaje del armario lo realice personal especializado que cuente con los materiales adecuados para el montaje en la pared.

T10 Antes de montar el tirador, retire la lámina protectora del frontal.

T11 Para montar la puerta, abrir la bisagra hasta alcanzar el tope y a continuación atornillar.

T12 Limpiar el mueble sólo con un paño húmedo.

T13 Manual de montaje

T14 Indicaciones

T15 Armario de espejos, red casera

T16 Marrón, verde-amarillo, azul

T17 Tenga cuidado al colgar el armario que el colgador del mismo esté bien enclavijado en el gancho roscado

T18 Plantilla de montaje

T19 Suelo de construcción

T20 Página

T21 Canto delantero con recubrimiento

T22 En algunos modelos puede ocurrir que sólo se puedan usar 3 tornillos. A pesar de ello es estable.

T23 El lavabo se tiene que fijar a la pared. Las juntas se tienen que sellar con silicona (no está incluido). Solo se concede la garantia si el montaje ha sido realizado por un professional y se ha utilizado el lavabo con el mueble designado.

T24 Piso

FI

T1 Täytettävä ehdottomasti! / Nimi / Lähiosoite / Postinumero / Postitoimipaikka / Puhelin

T2 Hyvä asiakas!

Olemme iloisia, että valitsitte Pelipal-yrityksen tuotteen. Olemme kaikin tarvoin pyrkineet varmistamaan teille toimittamamme huonekalun korkealaatuisuuden, mutta mikäli lähetyksestä kaikesta huolimatta puuttuu jokin osa, pyydämme teitä lähettämään tämän lomakkeen täytettynä

faksinumeroon *+49 3443/434350* tai sähköpostiosoitteeseen: *ersatzteile@pelipal.de*

Huomaa, että valitukset rakenneosista, jotka ovat pituudeltaan yli 800 mm tai leveydeltään yli 350 mm on suunnattava jälleenmyyjälle. Jotta voimme käsitellä valituksen, tarvitsemme välttämättä kaapin tuotenumeron, joka näkyy etiketistä sekä tiedon siitä, mistä kaappi on ostettu .Merkitkää lomakkeeseen lisäksi tarvittava kappalemäärä.

Onnittelut uuden kylpyhuonekalusteen johdosta! Pelipal-tiimi

T3 Kaapin kokoamiseen tarvitaan 2 henkilöä.

T4 Arvioitu asennusaika 3 tuntia.

T5 Leikkaa alhaalla oikealla oleva etiketti irti ja teippaa se takaseinään (teippi ei ole mukana pakkauksessa).

T6 Kaapin ripustimet on tarkoitettu estämään kaapin kaatuminen ja ne on ehdottomasti asennettava.

T7 Metallinen kulma on tarkoitettu estämään kaapin kaatuminen ja se on ehdottomasti asennettava.

T8 Seinä

T9 Kaapin seinään kiinnittämisen saavat suorittaa vain asiantuntevat henkilöt ja asennukseen on käytettävä seinään sopivia kiinnitysmateriaaleja.

T10 Poista kiiltäväpintaisista ovista ensin suojakalvo ja asenna kahva vasta sitten!

T11 Sovita asennettavan oven sarana paikoilleen, avaa se kokonaan ja ruuvaa sitten kiinni.

T12 Puhdista huonekalu ainoastaan kostealla liinalla.

T13 Asennusohje

T14 Ohjeita

T15 Peilikaappi, liitetään verkkojännitteeseen

T16 ruskea, vihreä-keltainen, sininen

T17 Kaappia ripustettaessa on huolehdittava siitä, että kaapin ripustimet kiinnittyvät ruuvattaviin koukkuihin napakasti.

T18 asennussabloona

T19 rakennepohja

T20 sivu

T21 Pinnoitettu etureuna

T22 Joissakin malleissa voidaan käyttää vain kolmea ruuvia. Kaapin tukevuus on kuitenkin taattu.

T23 Allaskaappi on ehdottomasti kiinnitettävä seinään. Saumat on tiivistettävä silikonimassalla (ei sisälly toimitukseen). Takuu on voimassa ainoastaan asianmukaisessa asennuksessa, kun asennuksessa on käytetty mukana toimitettua allaskaappitasoa ja sille tarkoitettua allaskaappia.

T24 Lattia

FR

T1 A compléter SVP / Nom / Rue / CP / Ville / Tel.

T2 Cher client,

Nous sommes ravis que vous vous soyiez décidés pour un produitde la maison Pelipal. S'il venait à une livraison de haute qualité, veuillez s'il-vous-plaît faxer cette page complétée au

numéro suivant: *+49 3443/434350* E-Mail: *ersatzteile@pelipal.de*

Veuillez faire attention à ce que les pièces de plus de 800mm de long et 350mm de large, soient réclamées directement auprès de votre marchand de meubles. Pour le travail des réclamations, le numéro ***d'article du meuble***, visible sur l'étiquette, ainsi que ***la maison*** auprès de laquelle le meuble a été acquéri, sont indispensables. Veuillez également préciser le nombre nécessaire. Nous vous souhaitons beaucoup de bien-être avec votre nouveau meuble de salle de bains! Votre équipe Pelipal

T3 Le montage peut s`effecteur par 2 personnes.

T4 Temps de montage 3 heures

T5 Veuileez découper l'étiquette se trouvant en bas à droite et la coller avec du scotch (non-fourni) sur la partie arrière.

T6 Le fixations doit s`emboîter dans l`élément mural pour que l`armoire soit stable.

T7 S.V.P. fixez toujours la colonne avec l`equerre en fer pour des raison de ne basculer.

T8 Mur

T9 Veuillez faire réaliser montage uniquement par des professionnels. Veuillez utiliser une quincaillerie d'accrochage adaptée à votre mur.

T10 Pour les façades brillantes, veuillez tout d'abord ôter le plastique de protection, puis monter la poignée!

T11 Pour le montage des portes, d'abord accrocher les charnières ouvrir à 110° et visser les charnières.

T12 Le meuble est à nettoyer uniquement avec un tissu humide.

T13 Notice de montage

T14 Remarques

T15 Armoire à miroir, secteur maison

T16 Brun, vert-jaune, bleu

T17 En suspendant l'armoire, veillez à ce que les suspensions s'engagent correctement dans les crochets à vis.

T18 Gabarit de montage

T19 Fond de construction

T20 Côté

T21 Arête de face avec revêtement

T22 Sur certains modèles, il se peut qu'on ne puisse utiliser que 3 vis. Cependant il n'y a pas de problèmes de stabilité

T23 Le plan de toilette doit être fixé au mur. Les joints doivent être scellés avec un composé de silicone (non inclus à la livraison). Une garantie est seulement accordée s'il y eu un montage dans les règles de l'art avec le plan de travail fourni et le plan de toilette qui est prévu.

T24 Sol

GB

T1 Please fill out! / Name / Street / PC / City / Tel.

T2 Dear Pelipal customer,

We are pleased that you decided to purchase a PELIPAL product. If it should arrive despite all efforts on our parts with a fault, please send this completed to

fax-no.: *+49 3443/434350* E-Mail: *ersatzteile@pelipal.de*

Please note that construction units over 800mm length and 350mm width are to be directed straight to your furniture dealer. For the handling of the complaint it is absolutely necessary the article number ***of the cabinet*** and the name of the market, where the furniture was bought, is indicated. Please register on the form the necessary number of items. We wish you much enjoyment with your new furniture. Your PELIPAL Team.

T3 You need at least 2 persons for assembly.

T4 Duration for assembly roughly 3 hours

T5 The label, which is right down of the form, please cut out and fasten it on the rear wall with adhesive tape (not enclosed).

T6 The hinges are used as a "safety latch" and must be throughly monitored.

T7 The metal hinge is used as a "safety latch", and must be throughly monitored.

T8 Wall

T9 Let the cabinet install only by expert persons. Use suitable mounting materials for the wall.

T10 Revome the protective plastic film of highgloss fronts and then install the handle!

T11 When mounting the door, hang the hinge, open it as far as it will go, and then screw it tight.

T12 Please clean the furniture only with a damp cloth.

T13 mounting instructions

T14 tips & hints

T15 mirrored cupboard, house network

T16 brown, green & yellow, blue

T17 Make sure cupboard hanger properly engages with the screw hook when hanging your cupboard

T18 mounting template

T19 bottom of construction

T20 side

T21 front edge with coating

T22 Certain models may use only 3 screws. This, however, will in no way affect their stability.

T23 The washbasin must be fixed to the wall. The joints must be sealed with a silicone compound (not included). A guarantee is only granted if properly installed using the supplied worktop and the designated washbasin.

T24 Floor

GR

T1 Παρακαλώ συμπληρώστε απαραίτητα! / Όνομα / Οδός / ΤΚ / Τόπος / Τηλ.

T2 Αξιότιμε πελάτη,

χαιρόμαστε που επιλέξατε ένα προϊόν του οίκου Pelipal. Εάν παρ' όλες τις προσπάθειες μας να σας παραδόσουμε ένα υψηλής ποιότητας έπιπλο, προκύψουν κάποια ελαττωματικά κομμάτια, παρακαλείσθε να μας στείλετε μας αυτό το φύλλο συμπληρωμένο στον αριθμό

Fax.: +49 3443/434350 E-Mail: *ersatzteile@pelipal.de*

Παρακαλείσθε να προσέξετε ότι οι διαμαρτυρίες για εξαρτήματα μήκους άνω 800mm και πλάτους 350mm πρέπει να γίνονται απ' ευθείας στον έμπορο επίπλων. Για την επεξεργασία της διαμαρτυρίας απαιτείται η αναφορά του ***Αριθμού προϊόντος της ντουλάπας***, ο οποίος αναγράφεται στην ετικέτα, όπως επίσης και του καταστήματος, στο οποίο αγοράσθηκε το έπιπλο. Εκτός αυτού παρακαλείσθε να καταχωρήσετε τον απαιτούμενο αριθμό τεμαχίων. Χαρείτε το νέο σας έπιπλο μπάνιου! Η ομάδας σας της Pelipal

T3 Για τη συναρμολόγηση απαιτούνται 2 άτομα.

T4 Περίπου χρόνος συναρμολόγησης 3 ώρες

T5 Κόψτε παρακαλώ την ετικέτα, που βρίσκεται κάτω δεξιά, και στερεώστε την στην πίσω πλευρά με κολλητική ταινία (δεν είναι στα παραδοτέα).

T6 Οι αναρτήσεις της ντουλάπας είναι ασφάλειες ανατροπής για την ντουλάπα και πρέπει να συναρμολογούνται πάντα.

T7 Η μεταλλική γωνία είναι ασφάλεια ανατροπής για την ντουλάπα και πρέπει να συναρμολογείται πάντα.

T8 Τοίχος

T9 Η συναρμολόγηση της ντουλάπας στον τοίχο με κατάλληλο υλικό συναρμολόγησης πρέπει να γίνεται μόνο από ειδικό.

T10 Σε προσόψεις υψηλής γυαλάδας αφαιρέστε παρακαλώ πρώτα το προστατευτικό φύλλο και στη συνέχεια συναρμολογήστε τη λαβή!

T11 Στη συναρμολόγηση πόρτας κρεμάστε πρώτα τον μεντεσέ, ανοίξτε τον τέρμα και βιδώστε τον στη συνέχεια σφιχτά.

T12 Καθαρίζετε το έπιπλο μόνο με ένα υγρό πανί.

T13 Οδηγίες συναρμολόγησης

T14 Υποδείξεις

T15 Ντουλάπι με καθρέφτη, οικιακό δίκτυο

T16 καφέ, πράσινο-καφέ, μπλε

T17 Προσέχετε κατά την ανάρτηση του ντουλαπιού, ώστε ανάρτηση του ντουλαπιού να πιάνει σωστά στο βιδωτό γάντζο.

T18 Πρότυπο συναρμολόγησης

T19 Πάτος κατασκευής

T20 Σελίδα

T21 Εμπρόσθια ακμή με επίστρωση

T22 Σε μερικά μοντέλα μπορεί να μπορούν να χρησιμοποιηθούν μόνο 3 βίδες. Η ευστάθεια είναι παραταύτα δεδομένη.

T23 Ο νιπτήρας πρέπει οπωσδήποτε να στερεωθεί στον τοίχο. Οι αρμοί πρέπει να σφραγιστούν με σιλικόνη (δεν περιλαμβάνεται). Η εγγύηση ισχύει μόνο στην περίπτωση ενδεδειγμένης εγκατάστασης και κατά τη χρήση της παρεχόμενης επιφάνειας νιπτήρα και του καθορισμένου νιπτήρα.

T24 Πάτωμα

HU

T1 Kérjük, feltétlenül töltse ki! / Név / Utca / Ir. sz. / Helység / Tel.

T2 Tisztelt Vevőnk!

Örülünk, hogy a Pelipal termékét választotta. Ha minden fáradozásunk ellenére, hogy kiváló minőségű bútordarabot szállítsunk Önnek, mégis előfordulnak hibás elemek, kérjük, hogy ezt a kitöltött lapot küldje el nekünk az alábbi fax-számra: *+49 3443/434350* E-mail: *ersatzteile@pelipal.de*

Kérjük, vegye figyelembe, hogy a 800 mm-nél hosszabb és 350 mm-nél szélesebb szerkezeti elemek esetében bútorkereskedőjénél kell reklamálnia. A reklamáció feldolgozásához feltétlenül fel kell tüntetnie a ***a szekrény cikkszámát,*** amely a címkén látható, és az üzletet, ahol a bútort vásárolta. Ezen kívül, kérem, jelölje meg a szükséges darabszámot! Leljen sok örömet az új fürdőszobabútorban! A Pelipal team

T3 Az összeállításhoz 2 személyre van szükség.

T4 Várható szerelési idő 3 óra

T5 Kérjük, hogy a jobbra lent található címkét vágja ki, és a a hátlapon ragasztószalaggal (nincs mellékelve) ragassza fel!

T6 A szekrényakasztó a szekrény billenés elleni biztosítására szolgál, és alapvetően fel kell szerelni.

T7 A szögvas a szekrény billenés elleni biztosítására szolgál, és alapvetően fel kell szerelni.

T8 Fal

T9 A szekrényt csak szakemberekkel, a fal számára megfelelő szerelési anyagokkal szereltesse fel!

T10 Tükörfényű első lapoknál először a védőfóliát húzza le, és csak azután szerelje fel a fogantyút!

T11 Az ajtó felszerelésekor akassza be a zsanért, ütközésig nyissa ki, majd szorosan csavarozza be!

T12 A bútort nedves kendővel tisztítsa le!

T13 Szerelési útmutató

T14 Útmutatások

T15 Tükrös szekrény, házi hálózat

T16 Barna, zöld-sárga, kék

T17 A szekrény felfüggesztésénél ügyeljen arra, hogy a szekrényakasztó megfelelően beakadjon a csavaros kampóba.

T18 Szerelési sablon

T19 Konstrukciós fenék

T20 Oldal

T21 Elülső él bevonattal

T22 Néhány modellnél előfordulhat, hogy csak 3 csavar használható. Az állékonyság ennek ellenére adott.

T23 A mosdót feltétlenül rögzíteni kell a falhoz. A fugákat szilikomasszával (a csomagolás nem tartalmazza) kell tömíteni. A garancia csak a szakszerű felszerelés esetén, a mellékelt mosdólap és az ehhez való mosdó használata mellett érvényes.

T24 padló

IT

T1 Si prega di compilare assolutamente / Nome / Via / CAP / Luogo / Tel.

T2 Egregio cliente,
siamo lieti che abbia voluto scegliere un prodotto della ditta Pelipal. Se questo, nonostante tutti gli sforzi da parte nostra per fornirle un mobile di pregiata qualità, dovesse comunque presentare difetti o parti mancanti,
La preghiamo di voler inviare via fax o e-mail questo foglio compilato a :
Fax: +49 3443/434350 E-Mail: *ersatzteile@pelipal.de*
N. B.: Componenti di oltre 800 mm di lunghezza e 350 mm di larghezza sono da reclamare direttamente presso il Suo rivenditore. Per l'evasione del reclamo è assolutamente necessario che sia indicato il ***codice articolo dell'armadio*** che è riportato sull'etichetta ed il negozio/grande magazzino, dove è stato acquistato il mobile. La preghiamo di indicare inoltre il numero di pezzi necessario.
Congratulazioni per il Suo nuovo mobile arredo bagno! Il Suo team Pelipal

T3 Per il montaggio sono necessarie 2 persone.

T4 Tempo standard di montaggio: 3 ore

T5 Ritagliare l'etichetta che si trova in basso a destra e fissarla con nastro adesivo (non in dotazione) sul pannello posteriore.

T6 I ganci dell'armadio servono come sicura antiribaltamento dello stesso e devono essere assolutamente montati.

T7 L'angolare in metallo serve come sicura antiribaltamento dell'armadio e deve essere assolutamente montato.

T8 Parete

T9 Fate montare l'armadio solo da personale qualificato con materiali di montaggio idonei per la parete in questione.

T10 Nel caso di frontali lucidi togliere prima la pellicola protettiva e poi montare la maniglia !

T11 Nel montaggio delle porte applicare la cerniera, aprire fino alla battuta d'arresto e poi avvitare saldamente.

T12 Pulire il mobile solo con un panno umido.

T13 Istruzioni di montaggio

T14 Indicazioni

T15 Armadietto a specchio, rete elettr. domestica

T16 marrone, verde-giallo, blu

T17 Nell'attaccare l'armadietto fare attenzione che il dispositivo di sospensione sia correttamente inserito a scatto nel gancio a vite.

T18 Sagoma di montaggio

T19 Fondo

T20 Fianco

T21 Spigolo anteriore con rivestimento

T22 Per alcuni modelli può essere che sia possibile utilizzare solo 3 viti. Ciononostante è data la stabilità.

T23 Il lavabo deve essere fissato assolutamente a muro. Le sigillature devono essere sigillate con silicone.
Il silicone non è incluso nel prodotto fornito.
Il prodotto è sotto garanzia solo se montato a regola d'arte utilizzando il piano lavabo ed il lavabo fornito.

T24 Pavimento

LT

T1 Prašome užpildyti! / Vardas / Gatvė / Pašto kodas / Miestas / Telefono Nr.

T2 Mes džiaugiamės,
kad Jūs nusprendėte pasirinkti Pelipal gaminius. Mes įsipareigojame Jums pristatyti aukštos kokybės gaminius.
Jeigu trūksta dalių, prašome užpildyti lapą:
Fax.: *+49 3443/434350* *E-Mail: ersatzteile@pelipal.de*
Atkreipkite dėmesį, jeigu detalės yra didesnės negu 800 mm ilgio ir 350 mm pločio, tada turite kreiptis tiesiai į baldų paradvėją. Pateikiant skundą reikalinga nurodyti: ***spintelės artikulo Nr.*** , kuris yra ant etiketės; šalį, kur baldai buvo pirkti. Taip pat reikia įvesti, apačioje, reikiamą vienetų skaičių. Linkime daug džiaugsmo su naujaisiais vonios baldais! Pelipal komanda.

T3 Surinkimui reikalingi 2 žmonės.

T4 Surinkamas trunka apie 3 valandas.

T5 Etiketę, kuri yra apačioje dešinėje pusėje, prašome iškirpti ir pritvirtinti prie nugarėlės su lipnia juosta.

T6 Pakabinimai apsaugantys spintelę nuo nukrtimo, turi būti sumontuoti

T7 Kampukai apsaugantys spintelę nuo nukritimo, turi būti sumontuoti

T8 Siena

T9 Tvirtinkite spintelę prie sienos tik su kvalifikuotu specialistu ir su furnitūra tinkančia prie sienos tvirtinimui.

T10 Nuimkite nuo blizgių fasadų apsauginę plėvelę ir tik tada prisukite rankenėles

T11 Montuojant dureles įstatykite lankstus, atidarykite iki atramos ir tik tada prisukite

T12 Prašome valykite baldus tik drėgnu skuduréliu

T13 Montavimo instruckcija

T14 Patarimai ir nuorodos

T15 Veidrodinė spintelė; elektros lizdas

T16 namo elektros tinklas; mėlyna, žalia-geltona, ruda -juoda ; veidrodinė spintelė

T17 Kabindami spintelę įsitikinkite, ar teisingai įsikabino pakabinimo plokštelės į sienoje įsuktus pakabinimo kablius (varžtus).

T18 Montavimo šablonas

T19 Konstrukcijos apačia

T20 Šonas

T21 Priekinis kraštas su briauna

T22 Kai kuriuose modeliuose naudojami 3 privežimo varžtai, bet tai neįtakoja gaminio stabilumo.

T23 Kriauklė turi būti tvirtinama prie sienos. Siūles reikia sandarinti silikoniniu hermetiku (pakuotėje neįdėta).
Garantija suteikiama tik tinkamai montuojant kriauklę su jai pritaikyta spintele, laikantis instrukcijos nurodymų

T24 Grindys

LV

T1 Lūdzam noteikti aizpildīt! / Uzvārds / Adrese / Pasta indekss / Vieta / Tel.

T2 Ļoti cienītie klienti!
Mēs priecājamies, ka Jūs izšķīrāties par firmas Pelikal produkta iegādi. Ja tomēr, neskatoties uz mūsu pūlēm, Jums piegādāt kvalitatīvi augstvērtīgas mēbeles, iztrūkst kāda no detaļām, lūdzam aizpildīt šo lapu un mums nosūtīt pa faksu: *+49 3443/434350* E-pasts: *ersatzteile@pelipal.de*
Lūdzu ņemiet vērā, ka reklamāciju par konstrukcijas elementiem, kuru garums pārsniedz 800 mm un platums 350 mm, Jums jāiesniedz tieši pie mēbeļu pārdevēja. Reklamācijas apstrādei mums noteikti jāzina ***skapja artikula numurs*** , kas uzrādīts uz etiķetes, un tirdzniecības uzņēmums, kurā tas tika pirkts.
Bez tam Jums noteikti jāuzrāda nepieciešamais daudzums .Mēs Jums novēlam daudz prieka ar jaunajām vannas istabas mēbelēm! Jūsu Pelipal kolektīvs

T3 Mēbeļu salikšanai ir nepieciešami 2 cilvēki.

T4 Aptuvenais montāžas laiks: 3 stundas.

T5 Etiķeti, kas atrodas apakšējās daļas labajā pusē, lūdzam izgriezt un nostiprināt aizmugures daļā ar līmlenti (neietilpst komplektācijā).

T6 Skapja pakares elementi kalpo skapja noturībai un tos vienmēr noteikti jāmontē.

T7 Metāla leņķi kalpo skapja noturībai un tos vienmēr noteikti jāmontē.

T8 Siena

T9 Uzticiet skapja montāžu tikai profesionāļiem. Izmantojiet sienas montāžai tikai piemērotus montāžas elementus.

T10 No spodrinātām virsmām vispirms noņemiet aizsargfoliju un tikai tad stipriniet rokturi!

T11 Montējot durvis, iekariet šarnīru, atvāziet līdz atdurei un pēc tam stingri pievelciet skrūves.

T12 Mēbeles tīriet tikai ar samitrinātu drāniņu.

T13 Montāžas instrukcija

T14 Norādījumi

T15 Spoguļskapis, mājā pieejamais sprieguma tīkls

T16 Brūns, zaļi dzeltens, zils

T17 Pakarot skapi pārliecinieties, lai skapja pakares elementi būtu pareizi nofiksējušies skrūvējamajā āķī.

T18 Montāžas shēma

T19 Konstrukcijas pamatne

T20 Sānu mala

T21 Priekšējā mala ar pārklājumu

T22 Var gadīties, ka dažiem modeļiem tiek izmantotas tikai 3 skrūves. Neskatoties uz to, tiek garantēta stabilitāte.

T23 Mazgājamais galds noteikti jāpiestiprina pie sienas. Šuves jānoblīvē ar silikona masu (neietilpst piegādes komplektā).
Garantija tiek sniegta tikai ar nosacījumu, ka piegādātā galda plate tiek pareizi montēta, izmantojot tai paredzēto mazgājamo galdu.

T24 Grīda

NL

T1 Invullen verplicht! / naam / straat / postcode / plaats / tel.

T2 Geachte klant,
Het verheugt ons dat u voor een product van de firma Pelipal gekozen hebt. Mocht het ondanks al onze inspanningen om u een kwalitatief hoogstaand meubel te leveren, tot defecte delen komen, stuur dan dit ingevuld blad naar fax.: *+49 3443/434350* e-mail: *ersatzteile@pelipal.de*
Vergeet niet dat componenten met een lengte groter dan 800mm en een breedte van 350mm rechtstreeks bij uw Pelipal dealer geclaimd moeten worden. Voor de behandeling van de klacht moet in elk geval het **artikelnummer van de kast, dat op het etiket staat,** en de winkel, waar het meubelstuk gekocht werd, aangegeven worden. Graag ook het aantal defecte delen aangeven. Veel plezier met uw nieuwe badmeubel! Uw Pelipal team

T3 Voor de montage zijn 2 personen nodig.

T4 Montagerichttijd 3 uur

T5 Het etiket, dat zich beneden rechts bevindt, uitsnijden en aan de achterkant met plakband (niet meegeleverd) bevestigen

T6 De ophanging aan de kast is voor de veiligheid, zodat de kast niet kan omvallen. Deze moeten gemonteerd worden.

T7 De metalen hoek is voor de veiligheid en dient tegen het omvallen van de kast

T8 Wand

T9 Laat de kast alleen door vakkundige personen, met voor de wand geschikte montagematerialen, monteren.

T10 Bij hoogglanzende fronten eerst de beschermende folie verwijderen en daarna de greep monteren!

T11 Bij de montage van de deur het scharnier inhangen, tot de aanslag openen en daarna vastschroeven

T12 Het meubel alleen met een vochtige doek reinigen (bij spiegel (deur), greep en verlichting).

T13 Montagehandleiding

T14 Instructies

T15 Spiegelkast, huis-netwerk

T16 Bruin, groen-geel, blauw

T17 Let erop dat bij het ophangen van de kast de ophanging correct in de schroefhaak insluit.

T18 Montagesjabloon

T19 Constructiebodem

T20 Kant

T21 Voorkant met coating

T22 Bij sommige modellen is het mogelijk dat slechts 3 schroeven gebruikt kunnen worden. De stabiliteit is dan toch verzekerd.

T23 De wastafel dient aan de wand te worden bevestigd. De naden dienen te worden afgedicht met een siliconenkit (niet meegeleverd). Een garantie wordt alleen verleend bij juiste montage (volgens de voorschriften van de geleverde wastafel) bij de daarbij aangewezen wastafelonderkast.

T24 Vloer

PL

T1 Koniecznie wypełnij! / Nazwisko / ulica / kod / miejscowość / tel.

T2 Szanowny Kliencie,
cieszymy się, że zdecydowałeś się na zakup produktu firmy Pelipal. Jeśli mimo wszelkich wysiłków z naszej strony, aby dostarczyć Ci wysokiej jakości mebel, wystąpią jakiekolwiek braki, wówczas prosimy o przesłanie tej kartki na następujący numer faxu: *+49 3443/434350* E-mail: *ersatzteile@pelipal.de*
Pamiętaj, że elementy powyżej długości 800 mm i szerokości 350 mm muszą być reklamowane bezpośrednio u sprzedawcy. Dla opracowania złożonej reklamacji konieczne jest podanie ***numeru artykułu szafki*** , który można odczytać na etykiecie, oraz sklepu, w którym mebel ten został nabyty. Oprócz tego prosimy uprzejmie o podanie potrzebnej ilości. Życzymy przyjemnego użytkowania mebla! Zespół Pelipal

T3 Do złożenia potrzebne są 2 osoby.

T4 Orientacyjny czas montażu to 3 godziny.

T5 Etykietę, która znajduje się u dołu z prawej strony, należy wyciąć i zamocować za pomocą taśmy klejącej (nie w zestawie) na tyle.

T6 Zawieszki zabezpieczają szafkę przed przewróceniem i zasadniczo muszą zostać zamontowane.

T7 Kątownik zabezpiecza szafkę przed przewróceniem i zasadniczo musi zostać zamontowany.

T8 Ściana

T9 Szafka powinna zostać zamontowana przez fachowców za pomocą materiałów odpowiednich dla danej ściany.

T10 Najpierw z frontów o wysokim połysku usunąć folię ochronną, a dopiero potem zamontować uchwyt!

T11 Przy montażu drzwi najpierw wsadzić zawiasę, potem otworzyć drzwi do oporu i mocno dokręcić.

T12 Mebel należy czyścić tylko za pomocą wilgotnej szmatki.

T13 Instrukcja montażu

T14 Wskazówki

T15 Szafka z lustrem, sieć domowa

T16 Brązowy, zielono-żółty, niebieski

T17 Przy zawieszaniu szafki należy zwrócić uwagę na to, by uchwyt do zawieszenia szafki prawidłowo zaskoczył w haku śrubowym.

T18 Szablon montażowy

T19 Dno konstrukcyjne

T20 Bok

T21 Krawędź przednia z powłoką

T22 W przypadku niektórych modeli może się zdarzyć, że będą mogły być wykorzystane tylko 3 śruby. Mimo to stabilność będzie zachowana.

T23 Umywalka musi zostać koniecznie przymocowana do ściany. Fugi muszą zostać uszczelnione za pomocą masy silikonowej (nie jest zawarta w zestawie). Gwarancja jest zapewniana tylko i wyłącznie w przypadku fachowego montażu przy użyciu dostarczonej płyty umywalkowej i przewidzianej do tego umywalki.

T24 Podłoga

PT

T1 É favor preencher sem falta! / Nome / Rua / CP / Localidade / Tel.

T2 Estimado Cliente,

muito obrigado por ter adquirido um produto da empresa Pelipal. Contudo, se apesar de todo o nosso empenho em fornecer-lhe os melhores móveis de alta qualidade, existirem peças defeituosas, envie-nos esta folha preenchida para Fax.: *+49 3443/434350* E-Mail: *ersatzteile@pelipal.de*

Tenha em conta que os componentes com mais de 800mm de comprimento e 350mm de largura têm de ser reclamados directamente ao seu vendedor de móveis. Para processar a reclamação, é imprescindível indicar o ***número do artigo do armário*** , que está visível na etiqueta e no mercado, onde o móvel foi comprado. Além disso, indique o número de unidades necessário. Desfrute do seu novo móvel de casa de banho! A sua equipa Pelipal

T3 São necessárias 2 pessoas para a montagem.

T4 Tempo de montagem aprox. 3 horas

T5 Corte a etiqueta que se encontra em baixo à direita e fixe-a à parede traseira com fita adesiva (não fornecida).

T6 Os ganchos de suporte do armário servem para evitar que o armário tombe e têm de ser obrigatoriamente montados.

T7 O ângulo metálico serve para evitar que o armário tombe e tem de ser obrigatoriamente montado.

T8 Parede

T9 O armário apenas pode ser montado por pessoas especializadas com os materiais de montagem adequados à parede.

T10 Nas partes dianteiras de alto brilho retire primeiro a película protectora e monte depois a pega!

T11 Na montagem da porta prenda a dobradiça, abra até até ao batente e, a seguir, aparafuse.

T12 Limpe o móvel apenas com um pano húmido.

T13 Instruções de montagem

T14 Notas

T15 Armário com espelho, rede doméstica

T16 Castanho, verde-amarelado, azul

T17 Ao pendurar o armário, certifique-se de que o gancho do armário está correctamente engatado no camarão.

T18 Gabarito de montagem

T19 Base de construção

T20 Lado

T21 Aresta dianteira com revestimento

T22 Nalguns modelos pode acontecer que sejam apenas utilizados 3 parafusos. No entanto, a estabilidade mantém-se.

T23 É imprescindível que o lavatório seja fixado na parede. As juntas devem ser vedadas com silicone (não está incluído no volume de fornecimento). A garantia só pode ser concedida, se a montagem tiver sido efetuada de modo correto, com utilização da bancada que é parte do volume de fornecimento e o lavatório respetivamente previsto para esta bancada.

T24 Piso

RO

T1 Completaţi neapărat! / Numele / Str. / Cod poştal / Localitatea / Tel.

T2 Mult stimaţi clienţi,

ne bucurăm că v-aţi decis pentru un produs de la firma Pelipal. Dacă în pofida tuturor eforturilor noastre de a vă livra un articol de mobilă de înaltă calitate, vor lipsi piese, atunci vă rugăm să trimiteţi această filă completată la nr. de fax: +49 3443/434350 e-mail: *ersatzteile@pelipal.de*

Vă rugăm să aveţi în vedere că piesele constructive cu o lungime mai mare de 800 mm şi o lăţime de peste 350 mm trebuie reclamate direct la comerciantul de mobilă. Pentru prelucrarea reclamaţiei este neapărat necesar să indicaţi ***numărul de articol al dulapului*** , care se află pe etichetă şi magazinul de unde s-a cumpărat mobila. Totodată vă rugăm să înscrieţi şi numărul de bucăţi necesare. Vă dorim multă plăcere cu mobila dumneavoastră nouă de baie! A dumneavoastră echipă Pelipal!

T3 Pentru asamblare sunt necesare 2 persoane.

T4 Timpul orientativ de montaj 3 ore

T5 Tăiaţi eticheta, care se află jos în dreapta, şi fixaţi-o pe peretele din spate cu bandă adezivă (nu este anexată).

T6 Agăţătoarele dulapului ajută la siguranţa contra răsturnării dulapului şi trebuie principial montate.

T7 Colţarul metalic ajută la siguranţa contra răsturnării dulapului şi trebuie principial montat.

T8 Perete

T9 Dulapul trebuie montat numai de persoane de specialitate, cu materiale de montaj adecvate pentru perete.

T10 În cazul părţilor frontale supralucioase îndepărtaţi prima dată folia de protecţia şi apoi montaţi mânerul!

T11 La montarea uşii, suspendaţi întâi balamaua, deschideţi până la refuz şi apoi înşurubaţi fix.

T12 Curăţaţi mobila numai cu o lavetă umedă.

T13 Instrucţiuni de montaj

T14 Indicaţii

T15 Dulapul cu oglindă, reţeaua electrică interioară

T16 Maro, verde-galben, albastru

T17 La suspendarea dulapului aveţi grijă ca agăţătorul dulapului să intre corect în cârligul cu filet.

T18 Şablonul de montaj

T19 Podeaua de construcţie

T20 Parte laterală

T21 Muchia frontală laminată

T22 La unele modele se poate întâmpla să se folosească doar 3 şuruburi. Stabilitatea este totuşi asigurată.

T23 Instalarea lavoarului se efectueaza prin fixare obligatorie in perete.Rosturile (imbinarile) se vor umple cu un compus siliconic (nu este inclus in livrare). Pentru a beneficia de termeni de garantie, montarea lavoarului se v-a efectua pe blatul de acoperire prevazut de furnizor.

T24 Podea

SE

T1 Måste tvunget fyllas i! / Namn / Gata / Postnr / Ort / Tel.

T2 Bästa kund,

Tack för att du har bestämt dig för en produkt från Pelipal. Trots att vi alltid strävar efter att erbjuda våra kunder högkvalitativa möbler, kan det inträffa att vissa delar saknas i leveransen. I sådana fall vill vi be dig att fylla i detta formulär och faxa till *+49 3443/434350.* Du kan även kontakta oss på e-post: *ersatzteile@pelipal.de*

Kom ihåg att delar som är längre än 800 mm och bredare än 350 mm måste reklameras direkt hos din möbelåterförsäljare. För att vi ska kunna hantera din reklamation behöver vi tvunget ***skåpets artikelnummer*** som visas på etiketten samt namnet på möbelaffären där du köpte möbeln. Dessutom vill vi be dig att ange antal delar som behövs. Vi önskar dig mycket glädje med din badmöbel! Ditt Pelipal-team

T3 För montering krävs två personer.

T4 Tid för montering och justering: 3 tim

T5 Klipp ut etiketten som finns nedtill höger och tejpa fast den på baksidan (tejp medföljer ej).

T6 Skåpupphängningen fungerar som tippskydd för skåpet och måste alltid monteras.

T7 Metallvinkeln fungerar som tippskydd för skåpet och måste alltid monteras.

T8 Vägg

T9 Låt endast kvalificerade personer montera skåpet. Monteringsmaterialet måste vara lämpligt för väggen.

T10 Om luckorna är av högglans ska skyddsfolien dras av innan handtagen monteras!

T11 När luckorna ska monteras måste gångjärnet först hängas in. Öppna luckan helt och skruva sedan fast.

T12 Möbeln får endast rengöras med en fuktig duk.

T13 Monteringsanvisningar

T14 Instruktioner

T15 Spegelskåp, elnät i byggnaden

T16 Brun, grön-gul, blå

T17 När du hänger upp skåpet måste du se till att skåpupphängningen hakar in rätt i skruvkroken.

T18 Monteringsmall

T19 Konstruktionsbotten

T20 Sida

T21 Framkant med beläggning

T22 Vid vissa modeller är det möjligt att endast 3 st skruvar kan användas. Detta inverkar inte på möbelns stabilitet.

T23 Tvättstället måste förankras i väggen. Skarven mot väggen måste tätas med silicon (ingår ej i leveransen). Garanti lämnas endast på fackmannamässigt utfört montage på levererad bänkskiva och med därför avsett tvättställ.

T24 Golv

SI

T1 Obvezno izpolnite! / ime / ulica / poštna številka / kraj / tel.

T2 Spoštovani kupci,

veseli nas, da ste odločili za proizvod iz hiše Pelipal. Če bi kljub trudu, ki smo ga vložili, da bi vam dobavili visokokakovosten kos pohištva, ki smo ga vložili, da bi vam dobavili visokokakovosten kos pohištva, prišlo do napak, nam izpolnjeni priloženi list pošljite po faksu na številko: +49 3443/434350 E-Mail: ersatzteile@pelipal.de

Prosimo upoštevajte, da morate sestavne dele, ki presegajo dolžino 800mm in širino 300mm reklamirati direktno pri vašem trgovcu s pohištvom. Za obdelavo reklamacije je brezpogojno treba navesti ***številko artikla omare, ki je razvidna na etiketi*** in trgovski center, kjer ste kupili pohištvo. Poleg tega navedite tudi številko kosov.

Veliko užitka z novim pohištvom za kopalnico vam želi osebje Pelipal.

T3 Za sestavljanje sta potrebni 2 osebi.

T4 Čas za montažo je približno 3 ure.

T5 Etiketo, ki se nahaja spodaj desno, prosimo izrežite in jo z lepilnim trakom (ni priložen) pritrdite na hrbtno stran.

T6 Obešala za omarice so predvidena za zavarovanje pred prevračanjem in se morajo načeloma montirati.

T7 Kovinski kotniki služijo za preprečevanja prevrnitve omarice in se morajo načelno montirati.

T8 Stena

T9 Omarico naj montirajo samo strokovno podkovane osebe s pomočjo montažnih materialov, ki so primerni za stene.

T10 Z visoko sijajnih prednjih vrat najprej odstranite zaščitno folijo in nato montirajte ročaj.

T11 Pri montaži vrat zataknite okovje, odprite vrata do konca in nato dobro privijte.

T12 Pohištvo čistite samo z vlažno krpo.

T13 Navodilo za montažo

T14 Navodila

T15 Omara z ogledalom, hišno omrežje

T16 Rjava, zeleno-rumena, modra

T17 Pri obešanju omare pazite na to, da je obešalnik za omaro pravilno zaskočen v vijačno kljuko.

T18 Šablona montaže

T19 Dno konstrukcije

T20 Stran

T21 Sprednji rob s prevleko

T22 Pri nekaterih modelih lahko pride do tega, da se lahko uporabijo le 3 vijaki. Stabilnost je kljub temu podana.

T23 Umivalnik je obvezno treba pritrditi na steno. Stične reže je treba zatesniti s silikonom (ni v dobavnem obsegu). Garancija velja samo pri strokovni montaži zadevnega umivalnika na mizno ploščo za umivalnik, ki je v dobavnem obsegu.

T24 Tla

SK

T1 Prosím bezpodmienečne vyplniť! / Meno / Ulica / PSČ / Miesto / Tel.

T2 Vážení zákazníci,

veľmi nás teší, že ste sa rozhodli pre výrobok firmy Pelipal. Ak by i napriek všetkej našej snahe dodať Vám vysoko kvalitný nábytok chýbali niektoré diely, vyplňte prosím tento list a zašlite nám ho prosím na číslo faxu: *+49 3443/434350,* alebo ako e-mail: *ersatzteile@pelipal.de*

Nezabudnite, prosím, že konštrukčné diely s dĺžkou nad 800 mm a šírkou nad 350 mm je potrebné reklamovať priamo u Vášho predajcu s nábytkom. Pre spracovanie reklamácie je bezpodmienečne nutné uviesť ***číslo druhu skrine,*** ktoré nájdete na nálepke, a predajňu, kde bol nábytok zakúpený. Okrem toho uveďte prosím potrebný počet kusov. Prajeme Vám mnoho radosti z Vášho nového kúpeľňového nábytku! Váš Pelipal-tím

T3 Pre montáž sa vyžadujú 2 osoby.

T4 Orientačná dĺžka montáže 3 hodiny

T5 Nálepku umiestenú vpravo dole prosím vystrihnúť a lepiacou páskou (nie je priložená) ju upevniť na zadnú stenu.

T6 Závesné prvky skrinky slúžia k zabezpečeniu skrinky proti prevrhnutiu, a ich montáž je preto bezpodmienečne nutná.

T7 Kovové uholníky slúžia k zabezpečeniu skrinky proti prevrhnutiu a ich montáž je preto bezpodmienečne nutná.

T8 Stena

T9 Skrinku má montovať len odborník, ktorý použije vhodný materiál pre montáž na steny.

T10 Pri priečelí s vysokým leskom najskôr odstrániť ochrannú fóliu a potom montovať držadlo!

T11 Pri montáži dverí zavesiť závesy, dvierka až na doraz otvoriť a potom priskrutkovať.

T12 Nábytok čistiť len vlhkou handrou.

T13 Návod na montáž

T14 Pokyny

T15 Zrkadlová skrinka, domáca sieť

T16 Hnedá, zeleno-žltá, modrá

T17 Pri povesení skrinky dbajte na to, aby závesný prvok dobre zapadol na skrutkový hák.

T18 Montážna šablóna

T19 Konštrukčné dno

T20 Strana

T21 Predná hrana s povrchovou úpravou

T22 Je možné, že u niektorých modelov sú potrebné len 3 skrutky. Stabilita je napriek tomu zaručená.

T23 Umyvadlo musí byť bezpodmínečně připevnené k stene. Mezery musia byť utesnené silikonovou hmotou (nie je súčasťou dodávky). Záruka je poskytnutá iba vtedy, ak je montáž vykonaná odborníkom pri použití dodanej umývadlovej dosky a určeného umývadla.

T24 Podlaha

CN

T1 请务必填上！/姓名/住址/邮编/城市/电话号码

T2 亲爱的顾客：

很高兴您能选择我们Pelipal的产品。即便我们已经尽我所能地向你提供高质量的家具产品，

但如果仍出现缺少配件的情况，请您填写此张表格并

传真到：+49 3443/434350

邮箱地址：ersatrzteile@pelipal.de

请注意，如果零配件的尺寸长度超过800mm，宽度超过300mm，则请直接与零售商联系。

为了顺利处理您的投诉，请务必提供标注在标签上的柜子货号以及购买的商家信息。

除此之外，请您填写所需的数量。

祝您新家具使用愉快！您的Pelipal团队

T3 组装时需要2个人进行。

T4 安装预计需要3个小时。

T5 右下角的标签请剪下，并用胶带（不随货附赠）贴在背面。

T6 橱柜吊码是为了防止柜子倾倒，原则上必须要安装。

T7 金属安全角码是为了防止柜子倾倒，原则上必须要安装。

T8 墙

T9 柜子安装要由专业人士，用于墙体适合的安装材料进行。

T10 高光面板上的保护膜请在安装拉手之前先去除。

T11 安装柜门时，先将铰链挂进去，打开至门的槽口，最后用螺丝锁紧。

T12 家具只能用潮湿的布来清洁。

T13 安装说明

T14 提示

T15 镜柜，家庭电网

T16 **棕色**，绿黄色，蓝色

T17 将柜子挂在墙上时请注意，要将柜子吊码正确的卡进螺丝挂钩中。

T18 安装模板

T19 结构底板

T20 页

T21 带涂层的前棱边

T22 有些款式可能只需用3个螺丝，但这也是安全的。

T23 台盆必须固定安装在墙上。

接缝处必须用硅胶料（需另配）填塞。

仅在专业安装了所提供的台面和台盆的情况下享受质保。

T24 地面