EXKLUSIV UND PREISWERT

MAEL

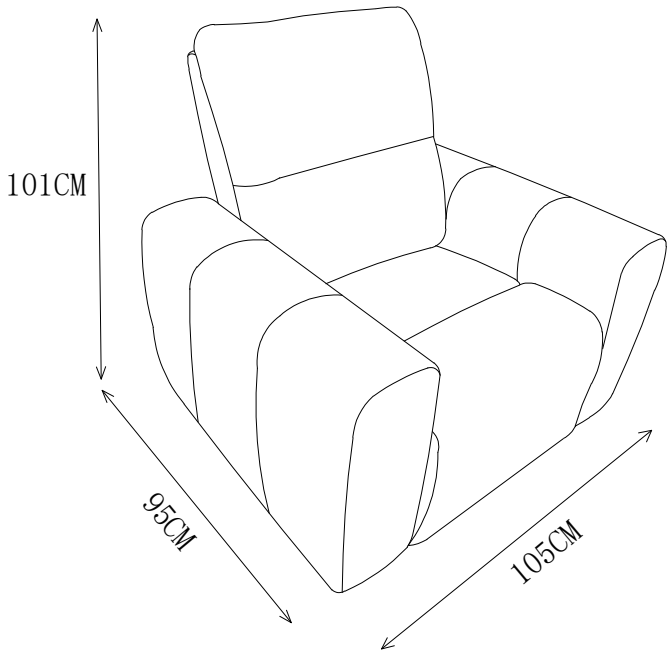

ARTIKEL-NR	5113615/00

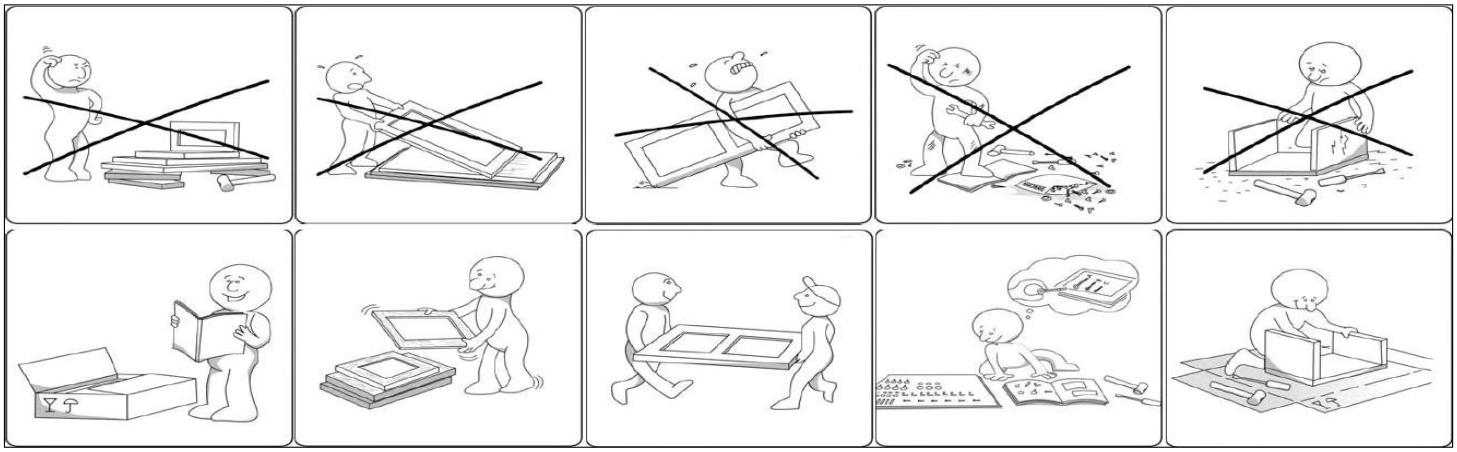

DE

SICHERHEITSHINWEISE

WICHTIG ! SORGFÄLTIG LESEN UND FÜR SPÄTERES NACHSCHLAGEN AUFBEWAHREN

1:Dieses Möbelstück ist für den Hausgebrauch bestimmt.
2:Zur Selbstmontage.
Vor der Montage überprüfen, ob alle Befestigungselemente und Teile vorhanden und in einwandfreiem Zustand sind.
Die Möbel nicht montieren oder benutzen, wenn bestimmte Elemente defekt, beschädigt sind oder fehlen. Nur vom Hersteller zugelassene Teile verwenden.
Nur die mitgelieferten oder empfohlenen Werkzeuge verwenden.
Die Befestigungselemente mit dem mitgelieferten oder empfohlenen Werkzeug gut festziehen.
Durch unsachgemäße Montage, Lagerung oder Handhabung können die Verbindungsstücke und/oder Teile brüchig werden.
Kleine Kinder sind während der Montage fernzuhalten. Es sind kleine Teile vorhanden, die verschluckt werden können.
Alle Verbindungselemente sollten immer richtig angezogen und regelmäßig überprüft und bei Bedarf nachgezogen werden.
Wenn das Möbelstück gefüllt ist, es nicht umstellen.
3:ACHTUNG! Diesen Sitz nicht für Personen mit körperlichen Behinderungen verwenden, die kontinuierlich oder häufig sitzen müssen.
ACHTUNG! Dieser Sitz darf nur zur Erholung oder Entspannung verwendet werden. Dieser Sitz entspricht nicht den geltenden Normen für medizinische Geräte.-**only applicable for manual relax sofa/armchair**

EN

SAFETY INFORMATION

IMPORTANT ! READ CAREFULLY AND KEEP FOR FUTURE REFERENCE

1:This furniture is for domestic use.
2:Self-assembly required.
Check that all of the hardware and parts are present and in good condition before starting assembly.
Do not assemble or use the furniture if any of the parts are broken, damaged or missing, and only use parts approved by the manufacturer.
Only use tools that are supplied or recommended.
Firmly tighten the fasteners using the supplied or recommended tools.
Improper assembly, cribbing or handling can lead to assemblies and/or parts becoming weakened.
Keep young children away during assembly. The product contains small parts that could be ingested.
All joints should always be properly tightened and regularly checked, and retightened, if necessary.
Do not move furniture that is loaded.
3:WARNING! Do not use this seat for people suffering of a physical handicap, and needing a seated continue and frequent position.
WARNING! This product shall be used in a frame of leisure or relaxation. This product does not comply with the norms in force for medical material.-**only for relax armchair/sofa,please add the warning,please remove it if not relax product.**
4:Risk of pinching when closing the compartment.-**only for prodcut with storage and lid,please remove it if product withou storage.**

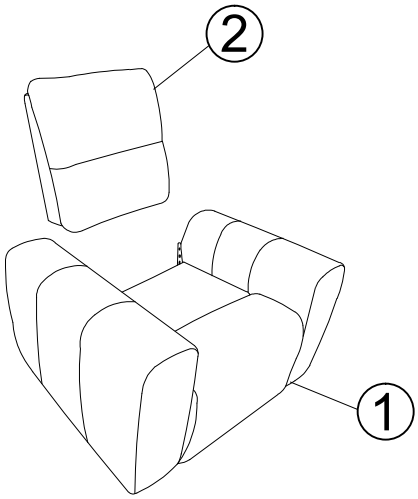

	NICHT INKLUSIVE		2		15 MIN

Nr.	ABMESSUNGEN	Menge	KTN	⑤				⑩				⑮			
①	65*84*105cm	1	1	⑥				⑪				⑯			
②	72*57*25cm	1	1	⑦				⑫							
③				⑧				⑬							
④				⑨				⑭							

Eisenwaren

A x	B x	C x	D x
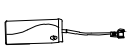			
11.5*6*4cm	250cm		

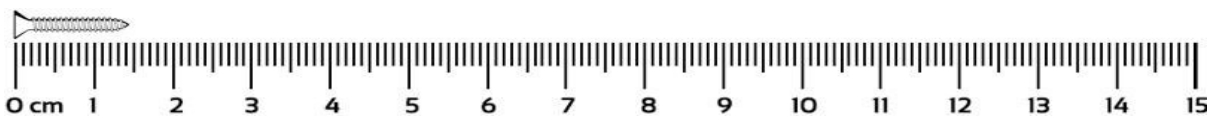

1

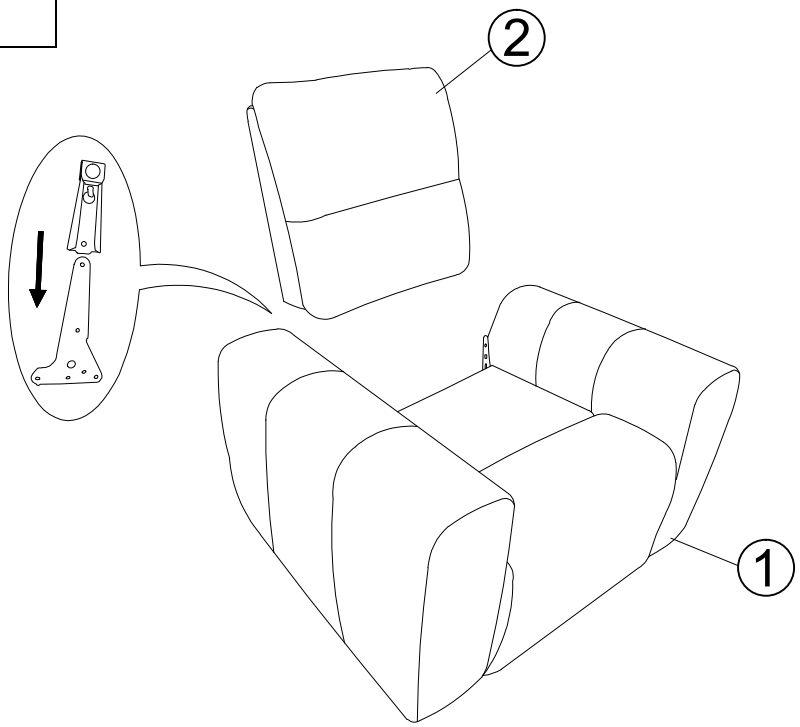

2

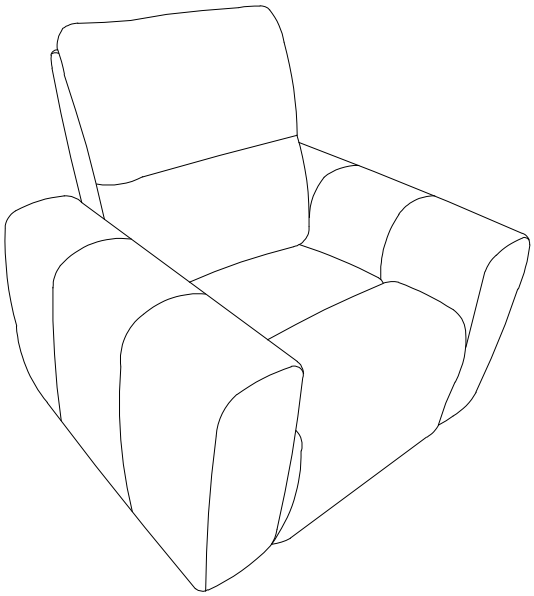

3

A x 1

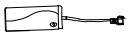

11.5*6*4cm

B x 1



250cm

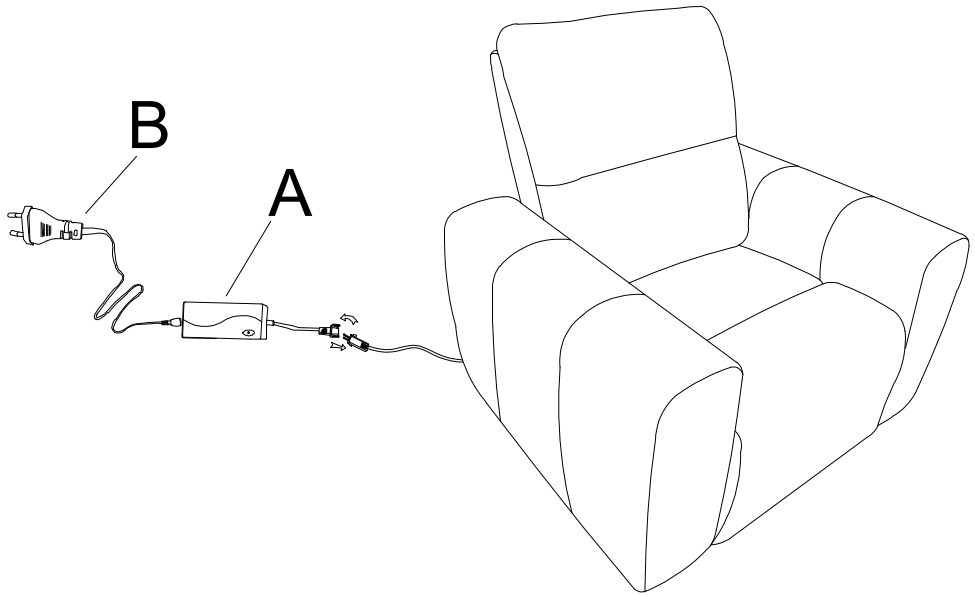

4

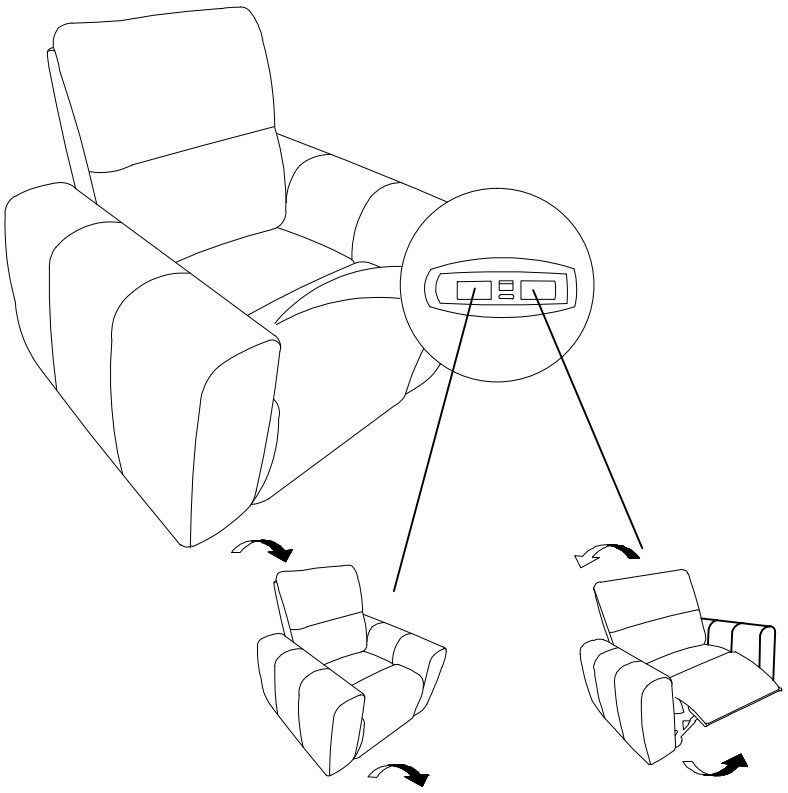

5

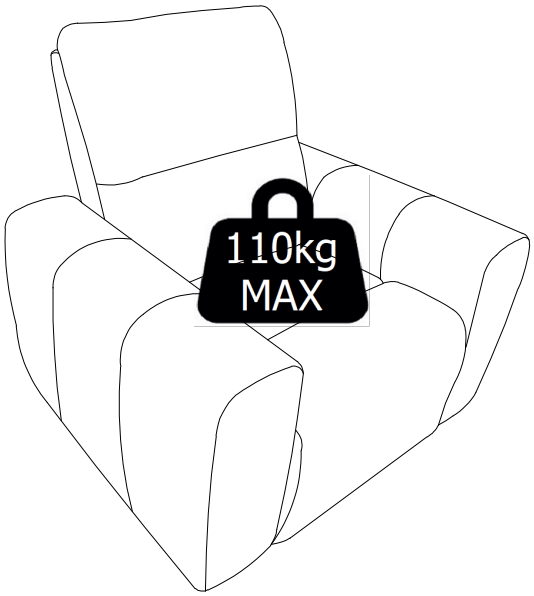

MAXIMALE LAST
MAXIMUM LOAD

6

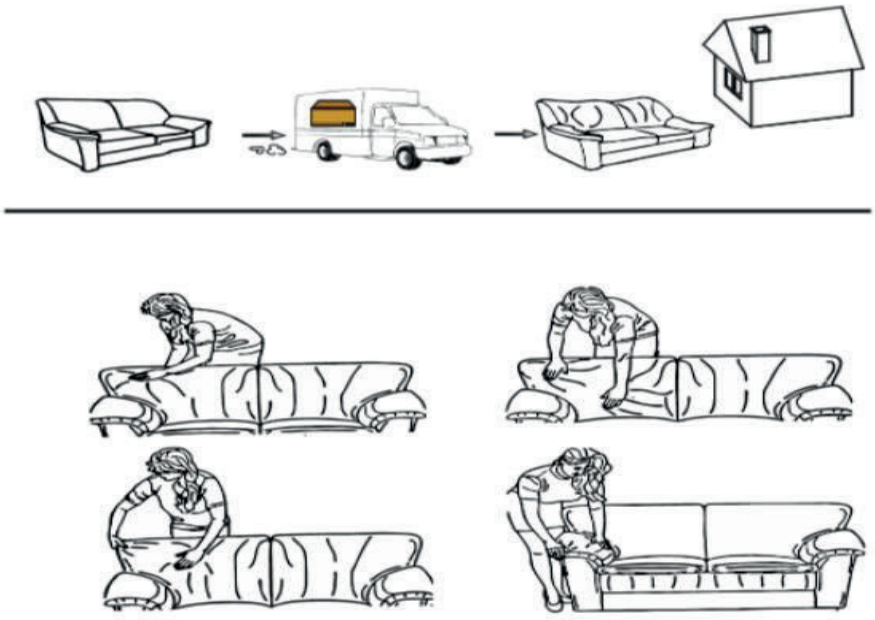

DE

GEBRAUCHSANWEISUNG	1:Versuchen Sie niemals die Verbindungen mit Gewalt herzustellen. Ziehen Sie die Schrauben nach einigen Tagen wieder fest. Bewahren Sie die Anleitung mit den Anweisungen auf, sie enthält Informationen, wenn Sie den Garantieanspruch aufgrund fehlender Teile geltend machen möchten. 2:Stellen Sie für eine sichere Verwendung sicher, dass das maximale Ladegewicht nicht überschritten wird. 3:Die Standardrollen sind für Textilbodenbeläge geeignet. Für Laminat-, Kork-, Holz- und Steinböden empfehlen wir Hartbodenrollen (Typ W) sowie eine Schutzmatte. Solche Rollen erhalten Sie in Baumärkten. Bei Nichtbeachtung wird keine Haftung für eventuelle Schäden übernommen.**-Only for product with wheels，please remove it if product without wheels.** 4:Ein klassischer Relaxsessel kann an eine Wand gestellt werden. Es muss jedoch ein Abstand von mindestens 0,3 m eingehalten werden, um den Sitz entsprechend verstellen zu können.

AUFBEWAHRUNG UND REINIGUNG	1:Ein Sitz verändert naturgemäß seine Form und sein Aussehen. Die Polsterung wird mit der Zeit durchhängen oder sich verschieben. Um die Form Ihres Produkts zu erhalten und die Abnutzung gleichmäßig zu verteilen, wird dringend empfohlen: • die Kissen nach Möglichkeit regelmäßig umzudrehen, • die Oberfläche der Sitzkissen unmittelbar nach längerem Gebrauch glatt zu streichen und zu kneten, um die Form ihrer Füllung wiederherzustellen. 2:Ihr Sitzstoff neigt von Natur aus dazu, Knötchen zu bilden. Dies ist kein Mangel, wenn: • die Knötchen leicht entfernt werden können oder mit der Zeit abnehmen, • die Menge der Knötchen die Ästhetik Ihres Produkts nicht erheblich beeinträchtigt.**-Only for fabric product.** 3:Entfernen Sie den Staub vorsichtig. Verwenden Sie ein weiches, sauberes und feuchtes Tuch mit Seifenwasser. Verwenden Sie keine scheuernden Reinigungsmittel oder Lösungsmittel. 4:Leder ist ein Naturprodukt. Sie können leichte Spuren von Narben sehen, die ursprünglich auf der Haut des Tieres vorhanden waren.Überprüfen Sie für das Pflege- oder Behandlungsmittel, das Sie anwenden möchten, die Kompatibilität mit dem Element, das Sie behandeln möchten. Beachten Sie die Gebrauchsanweisung für das Wartungsprodukt.**-Only for leather product.** 5:Das PU-beschichtete Textil ist von Natur aus empfindlich gegenüber Talg und Schweiß. Die häufige Reinigung der exponierten Stellen ist mit einem nicht-säurehaltigen Produkt wie Marseiller Seife durchzuführen.**-Only for PU product.**

EN

INSTRUCTIONS FOR USE	1:Never force the connections. Re-tighten the screws after few days. Keep the Instructions Al leaflet, it contains information when claiming for missing parts. 2:Ensure to not exceed the maximum loading weight for a safe usage. 3:Standard castors are suitable for textile flooring. For laminate, cork, wood and stone floors, we recommend hard floor castors (type W) as well as a protective mat. You can get these wheels at a hardware store. We cannot be held responsible for any damage in the event of non-compliance.**-Only for product with wheels，please remove it if product without wheels.** 4:Classic relax seat can be placed against a wall. Nevertheless, it is necessary to provide at least 0.3 m distance with it in order to be able to deploy your seat correctly.

STORAGE AND CLEANING	1:A seat will naturally change shape and appearance as the padding sags or shifts over time. In order to prolong the shape of your product and evenly distribute wear, it is strongly recommended: • Turn the cushions over regularly, if possible, • To smooth the surface of the seats immediately after prolonged use and to massage the cushions to restore their swelling. 2:Your seat fabric will have a natural tendency to pill. This is not a defect if: • Pilling can easily be removed or fade over time, • The number of pills does not significantly affect the aesthetics of your product.**-Only for fabric product.** 3:Disconnect the appliance from the power source before cleaning it. 4:Carefully remove the dust. Use a soft and clean damp cloth with soapy water. Do not use abrasive cleaning products or solvents. 5:Leather is a natural product, you may see slight traces of scar initially present on the animal's skin. For any specific maintenance or renovation product, check the compatibility of the products you apply with the support to be maintained. Refer to the instructions for use of the maintenance product.**-Only for leather product**. 6:The PU coated textile is by nature sensitive to sebum and sweat. Frequent cleaning of the exposed areas is to be carried out using a non-acid product such as Marseille soap.**-Only for PU product.**