BEDIENUNGSANLEITUNG - DE

POCO line®

EXKLUSIV UND PREISWERT

KÜHLSCHRANK KOMBI

6 0 2 4 5 4 1 / 0 0

INHALTSVERZEICHNIS

WICHTIGE SICHERHEITSINFORMATIONEN -3 -

PRODUKTBESCHREIBUNG -9 -

MONTAGEANWEISUNGEN -10 -

BETRIEBSANLEITUNG -11 -

REINIGUNG UND WARTUNG -31 -

FEHLERBEHEBUNG -35 -

KUNDENDIENST -38 -

TECHNISCHE ANGABEN -39 -

ENTSORGUNG IHRES GEBRAUCHTEN GERÄTS - 42 -

Dieses Produkt ist ausschließlich für den Gebrauch im Haushalt bestimmt!
Bitte lesen Sie diese Anleitung vor dem ersten Gebrauch dieses Produkts sorgfältig durch und bewahren Sie diese Anleitung zum späteren Nachschlagen auf.

WICHTIGE SICHERHEITSHINWEISE

Diese Warnung gilt nur für den EUROPÄISCHEN Markt!

Um die Risiken zu mindern, die mit Explosionen, Bränden, Todesfällen, Elektroschock, Verletzungen oder Verbrühungen bei der Verwendung dieses Produkts verbunden sind, müssen unbedingt die grundlegenden Sicherheitsmaßnahmen eingehalten werden, wie unten beschrieben.

1. WICHTIGE SICHERHEITSHINWEISE: SORGFÄLTIG LESEN UND ZUM SPÄTEREN NACHSCHLAGEN AUFBEWAHREN
2. Dieses Gerät ist für den Gebrauch im Haushalt und in ähnlichen Anwendungsbereichen vorgesehen wie z. B.:
   - Personalküchenbereichen in Läden, Büros und anderen Arbeitsbereichen;
   - in der Landwirtschaft und von Gästen in Hotels, Motels und anderen Unterkünften;
   - Frühstückspensionen;
   - im Catering und ähnlichem Großhandelseinsatz.
3. **WARNUNG:** Halten Sie die Lüftungsöffnungen, im Gerätegehäuse oder in der Einbaukonstruktion frei von Hindernissen.

4.**WARNUNG:** Zum Beschleunigen des Abtauvorgangs keine anderen mechanischen Einrichtungen oder sonstigen Mittel als die vom Hersteller empfohlenen benutzen.

5. **WARNUNG:** Kältemittelkreislauf nicht beschädigen.

6. Wenn der Kältemittelkreislauf beschädigt ist: Vermeiden Sie offenes Feuer und Zündquellen

- Lüften Sie den Raum, in dem sich das Gerät befindet, gründlich.

7. **WARNUNG**: Keine elektrischen Geräte innerhalb des Kühlfachs betreiben, die nicht der vom Hersteller empfohlenen Bauart entsprechen.

8. Kinder im Alter von 3 bis 8 Jahren dürfen Kühlgeräte be- und entladen.

9. Dieses Gerät kann von Kindern ab 8 Jahren und Personen mit reduzierten physischen, sensorischen oder mentalen Fähigkeiten oder Mangel an Erfahrung und/ oder Wissen benutzt werden, wenn sie von einer Person, die für ihre Sicherheit verantwortlich ist, beaufsichtigt oder von ihr bezüglich des sicheren Gebrauchs des Gerätes unterwiesen wurden und sie diedaraus resultierenden Gefahren verstanden haben. Kinder dürfen nicht mit dem Gerät spielen. Reinigung und Benutzer-Wartung dürfen nicht durch Kinder ohne Aufsicht durchgeführt werden.

10. **WARNUNG:** Stellen Sie beim Aufstellen des Gerätes sicher, dass das Netzkabel nicht eingeklemmt oder beschädigt wird.

11. Wenn das Netzkabel beschädigt ist, muss es vom Hersteller, seinem Kundendienst oder ähnlich qualifizierten Personen ausgetauscht werden, um eine Gefährdung zu vermeiden.

12. **WARNUNG:** Platzieren Sie nicht mehrere tragbare Steckdosen oder tragbare Netzteile an der Rückseite des Geräts.

13. In diesem Gerät keine explosionsfähigen Stoffe, wie zum Beispiel Aerosolbehälter mit brennbarem Treibgas, lagern.

14. **WARNUNG:** Füllen Sie die Eismaschine nur mit Trinkwasser.

15. Informationen zur Installation, Handhabung, Wartung und Entsorgung des Geräts sowie zur Art und Weise des Austauschs der Lampe finden Sie in den folgenden Absätzen dieser Anleitung.

16. Warnung vor Gas: Brandgefahr / brennbare Materialien

Bitte halten Sie das Produkt während des Gebrauchs, der Wartung und der Entsorgung von einer Brandquelle fern. Auf der Rückseite des Geräts befinden sich brennbare Materialien. Bitte beachten Sie die örtlichen Vorschriften zur Entsorgung des Geräts für sein brennbares Treibgas, bevor Sie das Gerät verschrotten, nehmen Sie bitte die Türen ab, um zu verhindern, dass Kinder eingeklemmt werden.

17. Um eine Kontamination von Lebensmitteln zu vermeiden, beachten Sie bitte die folgenden Anleitungen:

- Wenn Sie die Tür längere Zeit öffnen, kann dies zu einem erheblichen Temperaturanstieg in den Fächern des Geräts führen.
- Reinigen Sie regelmäßig Oberflächen, die mit Lebensmitteln und zugänglichen Entwässerungssystemen in Berührung kommen können.
- Lagern Sie rohes Fleisch und Fisch in geeigneten Behältern im Kühlschrank, damit es nicht mit anderen Lebensmitteln in Berührung kommt oder auf diese tropft.
- Die Zwei-Sterne-Tiefkühlfächer eignen sich für die Lagerung von tiefgekühlten Lebensmitteln, die Lagerung oder Herstellung von Speiseeis und die Herstellung von Eiswürfeln.
- Ein-, Zwei- und Drei-Sterne-Fächer sind nicht für das Einfrieren von frischen Lebensmitteln geeignet.
- Wenn das Kühlgerät längere Zeit leer steht, schalten Sie es aus, tauen Sie es ab, reinigen Sie, trocknen Sie es und lassen Sie die Tür offen, um Schimmelbildung im Gerät zu verhindern.

18. Wenn Sie einen alten Gefriergerät oder Kühlschrank mit einem an der Tür angebrachten Schlossverschluss entsorgen, stellen Sie sicher, dass er in einem unbrauchbarem Zustand bleibt, um zu verhindern, dass kleine Kinder beim Spielen eingeklemmt werden.

19. Ziehen Sie den Netzstecker aus der Steckdose, wenn das Gerät nicht in Betrieb ist und bevor Sie es reinigen. Entfernen Sie Lebensmittel, bevor Sie das Gerät reinigen.
20. Legen Sie keine übergroßen Lebensmittel ein, da dies zu Fehlbedienungen führen kann.
21. Beim Bewegen eines Geräts ist äußerste Vorsicht gebraucht.
22. Geben Sie Kindern kein Speiseeis und Wassereis direkt aus dem Gefriergerät, da die niedrige Temperatur ‘Gefrierverbrennungen’ auf den Lippen verursachen kann.
23. Das Gerät muss auf dem Boden auf einer ebenen, horizontalen Fläche aufgestellt werden, wobei darauf zu achten ist, dass die Lüftungsöffnungen vollständig frei sind.
24. Versuchen Sie niemals, Teile oder Komponenten des Geräts selbst auszutauschen oder zu reparieren. Nehmen Sie bei Bedarf die Unterstützung von professionellem und qualifiziertem Personal in Anspruch.
25. Dieses Kühlgerät ist nicht für den Gebrauch als Einbaugerät vorgesehen.
26. Um die Effizienz des Kühlsystems zu verbessern und Energie zu sparen, ist es notwendig, eine gute Belüftung um das Gerät herum aufrechtzuerhalten, um die Wärme abzuleiten. Aus diesem Grund sollte rund um den Kühlschrank ausreichend Freiraum zur Verfügung stehen.

27. Um Energie zu sparen, vermeiden Sie es bitte, die Tür während des Gebrauchs des Gerätes längere Zeit offen zu halten.
28. Der Austausch bestimmter Teile Ihrer elektronische Haushaltsgeräte kann zu einer Gefahr führen. Bitte stellen Sie sicher, dass Sie über die erforderlichen Fähigkeiten verfügen und über alle Werkzeuge verfügen, die für die sichere Durchführung der Selbstreparaturen erforderlich sind. Andernfalls wenden Sie sich bitte an einen qualifizierten Fachmann.
29. Informationen zur Installation, Handhabung, Wartung und Entsorgung des Geräts finden Sie im folgenden Absatz dieser Anleitung.
30. Das im Kreislauf dieses Geräts enthaltene Kältegas ist Isobutan (R600a); Es verursacht eine geringe Schadstoffbelastung, ist aber brennbar. Bitte wenden Sie sich an Ihre örtliche Entsorgungsabteilung, um sich über die richtige Entsorgungsmethode beraten zu lassen.
31. Bitte beachten Sie die örtlichen Vorschriften zur Entsorgung des Geräts für sein brennbares Treibgas. Bevor Sie das Gerät verschrotten, nehmen Sie bitte die Türen ab, um ein Einklemmen von Kindern zu verhindern.

PRODUKTBESCHREIBUNG

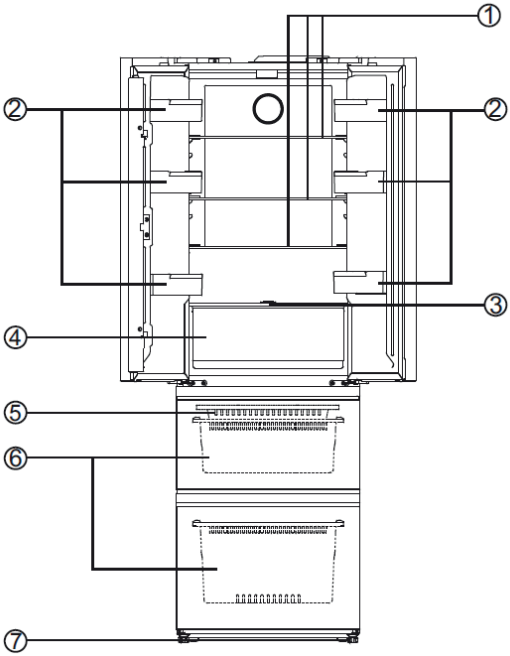

1. Flaschengestell
2. Tür Balkon
3. Fachabdeckung
4. CrispZone Fach
5. Gefrier-und Lagerfach
6. Gefrier-Platte
7. Verstellbare Füße

Hinweis: Das konzipierung des Geräts kann ohne vorherige Ankündigung geändert werden.

ACCESSOIRES

Energielabel
DE/ENG-Handbuch
Eiswürfelschale / Eierschale
Scharnierdichtungsanlage

MONTAGEANWEISUNGEN

Zustand der Belüftung

Die Position, die Sie für die Installation des Kühlschranks auswählen, sollte gut belüftet sein und weniger heiße Luft aufweisen. Stellen Sie den Kühlschrank nicht in der Nähe einer Wärmequelle wie z. B. eines Herds auf und vermeiden Sie es, ihn vor direkter Sonneneinstrahlung, um den Kühleffekt zu gewährleisten und gleichzeitig den Energieverbrauch zu senken. Stellen Sie den Kühlschrank nicht an einem feuchten Ort auf, um zu verhindern, dass der Kühlschrank rostet und Strom austritt. Das Ergebnis der Division des Gesamtraums des Raums, in dem der Kühlschrank aufgestellt ist, durch die Menge der Kältemittelfüllung des Kühlschranks darf nicht weniger als 1 m3 (Raum)/8 g (Kältemittel) betragen.

HINWEIS: Die Menge des Kältemittels, die für den Kühlschrank eingefüllt wurde, finden Sie auf dem Typenschild.

Raum für Wärmeableitung

Während der Arbeit gibt der Kühlschrank Wärme an die Umgebung ab. Daher sollten an der Oberseite des Kühlschranks mindestens 30 mm Freiraum eingespart werden, an beiden Seiten mehr als 100 mm und an der Rückseite des Kühlschranks über 50 mm.

Abmessungen in mm:

W	D	H	A	B	C(°)	E	F
600	638	1908	998	900	135±5	50	100

Hinweis: Abbildung 1, Abbildung 2 verdeutlichen nur den Platzbedarf des Produkts.

Ebener Boden

Stellen Sie den Kühlschrank auf den festen und ebenen Boden (Boden), um ihn stabil zu halten, da er sonst Vibrationen und Geräusche verursacht.

Wenn der Kühlschrank auf Bodenbelägen wie Teppich, Strohmatte, Polyvinylchlorid aufgestellt wird, sollten die festen Trägerplatten unter dem Kühlschrank angebracht werden, um eine Farbveränderung aufgrund der Wärmeableitung zu verhindern.

⚠ Eine ungehinderte Belüftung muss um das Gerät herum oder in einer eingebetteten Struktur aufrechterhalten werden.

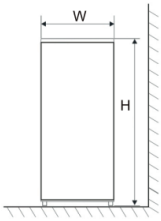

Add.1

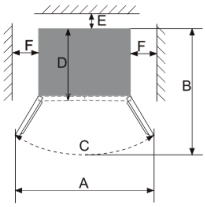

Add.2

BETRIEBSANLEITUNG

- Dieses Gerät ist konzipiert für den Betrieb bei Umgebungstemperaturen zwischen 10 °C und 43 ° C. Werden diese Temperaturen überschritten, d.h. kälter oder wärmer, funktioniert das Gerät nicht richtig. Wenn die Umgebungstemperaturen über längere Zeit überschritten werden, steigt die Temperatur im Gefriergerät auf über -18 °C und es kann zum Verderb von Lebensmitteln kommen.
- Entfernen Sie alle Verpackungsmaterialien vom

Gerät. Waschen Sie das Innere des Schranks mit lauwarmem Wasser und Natron (5 ml bis 0,5 Liter Wasser). Trocknen Sie das Gerät gründlich ab.

- Bei einem Stromausfall öffnen Sie die Tür nicht. Tiefkühlkost sollte nicht beeinträchtigt werden, wenn der Fehler weniger als 6 Stunden anhält. Wenn der Ausfall länger andauert, sollten die Lebensmittel geprüft und entweder sofort gegessen oder gekocht und dann wieder eingefroren werden.

EINSTELLUNG DER TEMPERATUR

Wenn der Kühlschrank zum ersten Mal an die Stromversorgung angeschlossen wird, leuchten alle Symbole auf dem Display 5 Sekunden lang auf. Wenn die Kühlschranktür geschlossen ist, erlischt das Display automatisch, wenn innerhalb von 3 Minuten keine Tastenbetätigung erfolgt. Wenn das Display ausgeschaltet ist, leuchtet es auf, wenn die Kühlschranktür geöffnet oder eine Taste gedrückt wird.

Die folgenden Tastenvorgänge sind nur gültig, wenn die Tasten entsperrt sind und auf dem Display aufleuchten.

Temperaturein stellung

1. Einstellung der Kühlschranktemperatur. Drücken Sie die Taste "Kühlschrank", um die Kühlschranktemperatur auf den erwarteten Temperaturwert einzustellen, und drücken Sie dann innerhalb von 5 Sekunden die Taste "OK", um die Einstellung zu bestätigen, wobei das Flackern der aktuellen Temperatureinstellung gestoppt wird. Die Temperatureinstellung des Kühlschranks läuft wie folgt ab:
5°C→6 °C→7 °C→8 °C→OF→2 °C→3 °C→4 °C→5 °C;
‘OF’ steht für den AUS-Zustand, und wenn die OF-Einstellung wirksam wird, wird der Kühlschrank ausgeschaltet, ohne dass eine Kühlung angefordert wird.

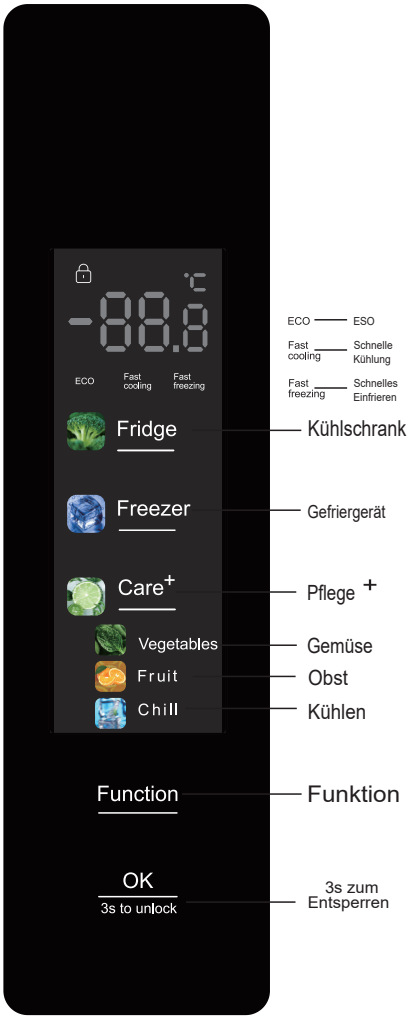

⚠ Stellen Sie sicher, dass Sie alle Lebensmittel aus dem Frischefach herausnehmen, bevor Sie diese Funktion einstellen.

2. Einstellung der Gefriertemperatur.Drücken Sie die Gefriertaste, um die Gefriertemperatur auf den erwarteten Temperaturwert einzustellen, und drücken Sie dann innerhalb von 5 Sekunden die Taste "OK", um die Einstellung zu bestätigen, wobei das Flackern der aktuellen Temperatureinstellung gestoppt wird. Die Einstellung der Gefriertemperatur läuft wie folgt ab:

-18°C →-17°C→ -16°C→ -24°C → -23°C → -22°C

→ -21°C →-20°C → -19°C → -18°C.

3. Einstellung der Pflege+ Temperatur.
Drücken Sie die Care-Taste, um die Temperatur des Pflege+ Temperatur Raums einzustellen, bis der erwartete Temperaturmodus eingestellt ist, und drücken Sie dann innerhalb von 5 Sekunden die Taste "OK", um die Einstellung zu bestätigen, wobei das Flackern der aktuellen Modusanzeige gestoppt wird. Die Temperaturmodi des Pflege+ Temperatur Raums lauten wie folgt:
Gemüse → Obst → kühlen → Gemüse.

ÖKO

1. Wenn die ÖKO-Funktion des Kühlschranks aktiviert ist, wird die Temperatur des Kühlschranks auf 5 °C und die Temperatur des Gefriergeräts auf -18 °C geregelt, wodurch sichergestellt wird, dass die Lebensmittel in einem besseren Temperaturbereich gelagert werden, wobei der Kühlschrank effizienter und leistungsfähiger arbeitet.

⚠ Wenn die ÖKO-Funktion aktiv ist, können sich die Kühl- und Gefriertemperatur nicht ändern.

2. Geben Sie "ÖKO" ein.
Drücken Sie die "Function"-Taste, bis das ÖKO-Symbol zu flackern beginnt, und drücken Sie dann innerhalb von 5 Sekunden die "OK"-Taste, um die Einstellung zu bestätigen, wobei das "ÖKO" -Symbol normal eingeschaltet ist.
3.Um "ÖKO" zu beenden.

- Wenn die ÖKO-Funktion aktiv ist, drücken Sie die Taste "Function", bis das ÖKO-Symbol zu flackern beginnt, und drücken Sie dann innerhalb von 5 Sekunden die Taste "OK", um die Einstellung zu bestätigen, wobei das Symbol "ÖKO" erlischt und die ÖKO-Funktion deaktiviert ist.
- Wenn die Funktion Schnelles Einfrieren oder "Schnelle Abkühlung" aktiviert ist, wird die ÖKO-Funktion automatisch beendet.

Schnelle Abkühlung

1.Wenn die Schnelle Abkühlung aktiviert ist, wird die Kühlschranktemperatur auf 2 °C eingestellt, wobei die Temperatur im Frischefach schnell abkühlt. Nach 8 Stunden wird die schnelle Abkühlungn automatisch beendet. Diese Funktion sorgt dafür, dass die frische Lagerung von Lebensmitteln einen frischen Geschmack haben und nahrhaft aufrechterhalten.

⚠ Wenn die schnelle Abkühlungn aktiv ist, ändert sich die Kühlschranktemperatur nicht.

2.Um "Schnelle Abkühlung" einzugeben. Drücken Sie die Taste "Function", bis das Symbol "Schnelle Abkühlung" zu flackern beginnt,

und drücken Sie dann innerhalb von 5 Sekunden die Taste"OK", um die Einstellung zu bestätigen, wobei das Symbol "Schnelle Abkühlung"normalerweise eingeschaltet ist.

3. So beenden Sie "Schnelle Abkühlung".

- Nach einer Gesamtlaufzeit von 8 Stunden schaltet sich die schnelle Abkühlung automatisch aus.
- Wenn die schnelle-Abkühlung aktiv ist, drücken Sie die Taste "Funktion", bis das Symbol "Schnelle Abkühlung" zu flackern beginnt, und drücken Sie dann innerhalb von 5 Sekunden die Taste "OK", um die Einstellung zu bestätigen, wobei das Symbol "Schnelle Abkühlung" erlischt und die Schnellkühlfunktion deaktiviert ist.
- Wenn die ÖKO-Funktion aktiviert ist, wird die schnelle -Abkühlung automatisch deaktiviert.

Schnelles Einfrieren

1. Wenn die Schnelle Einfrierensfunktion aktiviert ist, wird die Gefriertemperatur automatisch auf -32 °C geregelt, und nach 26 Stunden Betrieb wird die Schnelle Einfrierenfunktion beendet. Das schnelle Abkühlen der Gefriertemperatur ist gut für die Vorbeugung von Nährstoffverlusten und die Erhaltung der Frische.

⚠ Wenn die schnelle Einfrierensfunktion aktiv ist, ändert sich die Gefriertemperatur nicht.

2. Um "Schnelles Einfrieren" einzugeben.
   - Drücken Sie die Taste "Funktion", bis das Symbol für "Schnelles Einfrieren" zu flackern beginnt, und drücken Sie dann innerhalb von 5 Sekunden die Taste "OK", um die Einstellung zu bestätigen,

wobei das Symbol für "Schnelles Einfrieren" normal eingeschaltet ist.

3. Um "Schnelles Einfrieren" zu beenden.
   - Nach einer kumulierten Laufzeit von 26 Stunden wird schnelle-Einfrierensfunktion automatisch beendet.
   - Wenn die Schnellgefrierfunktion aktiv ist, drücken Sie die Taste "Funktion", bis das Symbol "Schnelles Einfrieren" zu flackern beginnt, und drücken Sie dann innerhalb von 5 Sekunden die Taste "OK", um die Einstellung zu bestätigen, wobei das Symbol "Schnelles Einfrieren" erlischt und die schnelle-Einfrierensfunktion deaktiviert ist.
   - Wenn die ÖKO-Funktion aktiviert ist, wird die schnelle-Einfrierensfunktion automatisch deaktiviert.

Kindersicherung

Wenn die Kindersicherungsfunktion aktiviert ist, werden die Temperatur und die Funktion nicht verändert, um Fehlbedienungen zu vermeiden.

1. Falls innerhalb von 15 Sekunden keine Tastenbetätigung erfolgt, wird die Kindersicherungsfunktion automatisch aktiviert.
2. Manuelles Aktivieren/Beenden der Kindersicherungsfunktion.
   - Halten Sie OK (3 Sekunden zum Entsperren) 3 Sekunden lang gedrückt, dann kann die Kindersicherungsfunktion aktiviert/deaktiviert werden.

Alarm bei offener Gerätetür

Wenn die Kühlschranktür länger als 3 Minuten geöffnet ist, werden kontinuierlich Summer ausgelöst, die beim Drücken einer Taste gestoppt werden können, aber nach 3 Minuten wiederhergestellt werden, wenn die Kühlschranktür offen bleibt. Die Alarme werden nicht ausgeschaltet, wenn die Kühlschranktür geschlossen wird.

Speicher für Stromausfälle

Falls eines Stromausfalls behält der Kühlschrank den Betriebszustand bei, der vor dem Stromausfall eingestellt wurde, wenn die Stromversorgung wiederhergestellt ist.

Einschaltverzögerung

Um den Kühlschrankkompressor vor Schäden im Falle eines kurzzeitigen Stromausfalls (d. h. weniger als 5 Minuten) zu schützen, wird der Kompressor nicht sofort nach dem Einschalten gestartet.

Überhöhter Temperaturalarm (nur nach dem Stromausfall)

Wenn die Temperatur des Gefriersensors im eingeschalteten Zustand höher als -10 °C ist, flackern das entsprechende Symbol und die Temperatur. Die Temperatur des Gefriergeräts, wenn er unter Spannung steht, kann durch Drücken einer beliebigen Taste angezeigt werden. Und normales Display wird 10 Sekunden später oder durch erneutes Drücken einer beliebigen Taste wiederhergestellt.

Störungsalarm

Falls E0, E1, E2, Eb, EH, EC,EL usw. auf dem Bedienfeld angezeigt werden, deutet dies auf einen Fehler am Kühlschrank hin. Bitte wenden Sie sich in diesem Fall an den Kundendienst für den Besuchsservice.

Kippstrahlheizer

Drücken Sie die Taste „Kühlschrank“ 3 Sekunden lang gedrückt, um das Einstellungsprogramm „Sonderprogramm-Betriebszustand“ aufzurufen. Auf dem Display blinkt das Zeichen „Sd“; nach 2 Sekunden wird die aktuelle Einstellung des „Sonderprogramms“ angezeigt, die standardmäßig „Ein“ lautet, d. h. das Zeichen „on“ wird angezeigt. Drücken Sie anschließend die Taste „Kühlschrank“, um die Einstellung auf „Aus“ zu wechseln, wobei das Zeichen „oF“ angezeigt wird. Ohne Tastenbetätigung innerhalb von 5 Sekunden wird die Einstellung gespeichert und das aktuelle Programm beendet, um zu den normalen Programmen zurückzukehren. Drücken Sie bei gedrückter Taste „Funktion“ die Taste „Kühlschrank“ länger als 3 Sekunden, um das Einstellungsprogramm für Ein/Aus des Kippstrahlheizers aufzurufen. Dieser ist standardmäßig eingeschaltet, wobei das Zeichen „on“ angezeigt wird. Anschließend können Sie über die Taste „Kühlschrank“ zwischen Ein und Aus wechseln. Wenn der Kippstrahlheizer auf „Aus“ eingestellt wird, ist die Anti-Kondensations-Funktion deaktiviert und der Kippstrahlheizer ausgeschaltet. Diese Funktion wird nicht gespeichert; bei Neustart

des Systems befindet sich der Kippstrahlheizer im Ein-Zustand. (Rufen Sie diese Einstellung nicht während des Betriebs auf, da sie zu Test- und Einstellzwecken dient.)

LAGERUNG VON LEBENSMITTELN

Einkaufen von Tiefkühlkost

Das Gerät ist als 4-Sterne-Gefriergerät eingestuft und kann frische Lebensmittel einfrieren und vorgefrorene Lebensmittel lagern. Achten Sie beim Kauf von Tiefkühlkost auf die Lagerungshinweise auf der Verpackung. Sie können jede Tiefkühlkost für den Zeitraum aufbewahren, der im Vergleich zur 4-Sterne-Bewertung angezeigt wird.

Überprüfen Sie die Temperatur des Kühlschranks/Gefriergeräts

Überprüfen Sie die Temperatur des Tiefkühlschranks in dem Geschäft, in dem Sie Ihre Tiefkühlkost kaufen. Es sollte eine Temperatur von weniger als -18°C anzeigen.

Packungen sorgfältig auswählen

Vergewissern Sie sich, dass die Tiefkühlverpackung in einwandfreiem Zustand ist.

Tiefkühlkost zuletzt kaufen

Kaufen Sie Tiefkühlprodukte immer zuletzt beim Einkauf oder beim Besuch im Supermarkt.

Bewahren Sie Tiefkühlkost zusammen auf

Versuchen Sie, Tiefkühlkost beim Einkaufen und auf dem Heimweg zusammen aufzubewahren, da dies dazu beiträgt, die Lebensmittel kühler zu halten.

Lebensmittel sofort lagern

Kaufen Sie keine Tiefkühlkost, es sei denn, Sie können sie sofort einfrieren. Spezielle isolierte Taschen können in den meisten Supermärkten und Baumärkten gekauft werden. Diese halten Tiefkühlkost länger kalt.

Auftauen von Tiefkühlkost

Bei einigen Lebensmitteln ist das Auftauen vor dem Kochen nicht erforderlich. Gemüse und Nudeln können direkt in kochendes Wasser gegeben oder dampfgegart werden. Gefrorene Soßen und Suppen können in einen Topf gegeben und bis zum Auftauen leicht erhitzt werden.

Einfrieren von frischen Lebensmitteln

Stellen Sie sicher, dass Ihre Gefriervorgänge unter hygienischsten Bedingungen durchgeführt werden, da das Einfrieren allein die Lebensmittel nicht verbessert. Legen Sie niemals heiße oder gar warme Lebensmittel in den Gefriergerät. Vor dem Einfrieren der Lebensmittel sollten die Lebensmittel immer fest mit Folie, Plastikfolie abgedeckt, in Plastiktüten gelegt oder in luftdichten Behältern aufbewahrt werden. Dies verhindert, dass Lebensmittel dehydrieren und dass starke Gerüche einiger Lebensmittel auf mildere Lebensmittel übertragen werden.

Um rohes Fleisch einzufrieren, wickeln Sie es in Plastiktüten oder in luftdichte Behälter ein und legen

Sie es auf das unterste Fach, um

Kreuzkontaminationen zu vermeiden. Lassen Sie rohes Fleisch nicht mit gekochten Lebensmitteln in Berührung kommen. Lagern Sie rohes Fleisch aus Sicherheitsgründen nur zwei bis drei Tage lang Obst und Gemüse sollten gründlich gereinigt und in die CrispZone gelegt werden.

Milch und andere Flüssigkeiten sollten mit Deckeln verschlossen und in das Flaschengestell in der Tür gelegt werden. HINWEIS: Die Umgebungstemperatur der frisch gelagerten Lebensmittel und wie oft die Tür geöffnet wird, beeinflussen die Temperatur im Kühlschrank. Ändern Sie bei Bedarf die Temperatureinstellungen des Thermostats.

Lagerung von Tiefkühlkost

Alle Tiefkühlkost, die Sie kaufen, sollte so schnell wie möglich in den Gefriergerät gestellt werden, um ein Auftauen und Verderben zu vermeiden. Alle Lagerungsempfehlungen, die der Hersteller auf der Verpackung von Tiefkühlkost aufgedruckt hat, sollten immer befolgt werden.

Wenn Sie den Gefriergerät zum ersten Mal oder nach dem Auftauen gebrauchen, stellen Sie den Thermostatknopf mindestens 2 Stunden lang auf die maximale Position, bevor Sie die zu lagernden Lebensmittel einführen, und stellen Sie ihn dann wieder auf die normale Position ein.Die in den "Normen" genannten technischen Daten ergeben

sich für den Fall, dass die Gefrierschubladen entfernt werden.

Lagern von Lebensmitteln im Kühlschrank Kühler Bereich

Hier werden Lebensmittel gelagert, die länger haltbar sind, wenn sie kühl gelagert werden: Milch, Eier, Joghurt, Fruchtsäfte, Hartkäse, z. B. Cheddar, geöffnete Gläser und Flaschen mit Salatdressings, Soßen und Marmeladen, Fette, z. B. Butter, Margarine, Speisefette und Schmalz.

Kältester Bereich: 0 °C bis 5 °C

Hier sollten Lebensmittel aufbewahrt werden, die kalt sein müssen, um sie sicher zu halten:

- Rohe und ungekochte Lebensmittel sollten immer eingewickelt werden.
- Vorgekochte gekühlte Lebensmittel, z. B. Fertiggerichte, Fleischpasteten, Weichkäse.
- Vorgekochtes Fleisch wie z.B. Schinken,
- Zubereitete Salate (einschließlich abgepackter gemischter grüner Salate, Reis, Kartoffelsalat usw).
- Desserts, zum Beispiel Quark, hausgemachte Speisen und Essensreste oder Sahnetorten.

Salateimer

Dies ist der feuchteste Teil des Kühlschranks. Gemüse, Obst, frische Salatartikel wie z.B. ungewaschener ganzer Salat, ganze Tomaten, Radieschen usw. können hier gelagert werden.
WIR EMPFEHLEN, DASS ALLE PRODUKTE, DIE IN DER SALATEIMER AUFBEWAHRT WERDEN,

EINGEWICKELT SIND.
HINWEIS: Verpacken und lagern Sie rohes Fleisch, Geflügel und Fisch immer auf dem untersten Fach am Boden des Kühlschranks. Dadurch wird verhindert, dass sie auf andere Lebensmittel tropfen oder diese berühren. Lagern Sie keine brennbaren Gase oder Flüssigkeiten im Kühlschrank.

TÄGLICHER GEBRAUCH

ERSTER GEBRAUCH

Reinigung des Innenraums

Waschen Sie vor dem ersten Gebrauch des Geräts den Innenraum und alle internen Accessoires mit lauwarmem Wasser und etwas neutraler Seife, um den typischen Geruch eines fabrikneuen Produkts zu entfernen, und trocknen Sie es dann gründlich ab.
WICHTIG! Gebrauchen Sie keine Reinigungsmittel oder Scheuerpulver, da diese die Oberfläche beschädigen.
EISWÜRFEL HERSTELLEN

1. Füllen Sie die Eisschale zu 3/4 mit sauberem Wasser
2. Stellen Sie das Tablett in die obere Gefrierschublade
3. Tür schließen

Um die Eiswürfel aus der Schale zu nehmen, stellen Sie die Schale eine Weile unter fließendes Wasser und drehen Sie dann die Schale leicht, um die Eiswürfel zu lösen.

LEBENSMITTEL IM KÜHLSCHRANK

Im Kühlschrank-Modus: Die meisten vorverpackten Milchprodukte sind mit dem empfohlenen Stempel "gebrauchen bis/Mindesthaltbar bis/Datum" versehen. Lagern Sie sie im Kühlfach auf und verwenden Sie sie innerhalb der empfohlenen Zeit.

Kühlfächer	Art des Lebensmittels	Empfohlene Lagertemperatur und -zeit
Tür oder Balkone des Kühlfaches	• Lebensmittel mit natürlichen Konservierungsstoffen wie Marmeladen, Säften, Getränken, Gewürzen. • Lagern Sie keine verderblichen Lebensmittel.	Stellen Sie das Gerät auf 4°C ein und gebrauchen Sie es innerhalb von 2 Tagen
CrispZone-Fach (Salatsfach)	• Obst, Kräuter und Gemüse sollten getrennt in die CrispZone gegeben werden. • Lagern Sie Bananen, Zwiebeln, Kartoffeln und Knoblauch nicht im Kühlschrank.	Stellen Sie das Gerät auf 4°C ein und gebrauchen Sie es innerhalb von 5 Tagen
Kühlschrankfach - Mitte	• Milchprodukte, Eier	Stellen Sie das Gerät auf 4°C ein und gebrauchen Sie es innerhalb von 7 Tagen
Kühlschrankrfach - oben	• Lebensmittel, die nicht gekocht werden müssen, wie z.B. verzehrfertige Lebensmittel, Wurstwaren, Speisereste	Stellen Sie das Gerät auf 4°C ein und gebrauchen Sie es innerhalb von 7 Tagen

Gebrauchen des Pflege+Temperatur Raums

Der Pflege+ Temperatur Raum dieses Kühlschranks ist eine Pflege+Temperatur CrispZone-box, die im unteren Teil des Frischefachs angeordnet ist. Der Benutzer kann den geeigneten Funktionsmodus auswählen, um den Lagerungsanforderungen gerecht zu werden.

Gemüsemodus: Temperatur ca. 7°C, geeignet für wärmeliebendes Gemüse (z. B. Paprika, Auberginen, Gurken usw.);

Obstmodus: Temperatur ca. 4°C, geeignet für die meisten Beerenobstsorten (z. B. Erdbeeren, Heidelbeeren, Weintrauben usw.);

Kühlmodus: Temperatur ca. 0°C, geeignet für kalte Getränke; zur vorübergehenden Lagerung von Fleisch und Meeresfrüchten wird eine Lagerdauer von maximal 3 Tagen empfohlen.

Achten Sie darauf, die folgenden Gegenstände nicht über längere Zeit bei Temperaturen unter 7 °C zu lagern

- Zitrusfrüchte, Melonen, Auberginen, Ananas, Papaya, Zucchini, Passionsfrucht, Gurke, Paprika, Tomaten.
- Bei niedrigen Temperaturen kommt es zu unerwünschten Veränderungen wie Erweichung des Fruchtfleisches, Bräunung und/oder beschleunigtem Zerfall.
- Stellen Avocados (bis sie reif sind), Bananen und Mangos nicht in den Kühlschrank.

EINFRIEREN VON FRISCHEN LEBENSMITTELN

- Das Gefrierfach eignet sich zum Einfrieren von frischen Lebensmitteln und zur längeren Lagerung von gefrorenen und tiefgefrorenen Lebensmitteln.
- Legen Sie die frischen Lebensmittel, die eingefroren werden sollen, in das untere Fach.
- Die maximale Menge an Lebensmitteln, die in 24 Stunden eingefroren werden kann, ist auf dem Typenschild angegeben.Der Gefrierprozess dauert 24 Stunden: Während dieses Zeitraums sollten keine weiteren Lebensmittel hinzugefügt werden, die gefroren werden sollen.
- Der Einfriervorgang dauert 24 Stunden: Fügen Sie während dieser Zeit keine anderen Lebensmittel hinzu, die eingefroren werden sollen.

• Die Kombination der in der Gerätebeschreibunggezeigten Schubladen, Körbe und Fächer ist optimal für eine effiziente Energieeinsparung. Eine Änderung des Kombinationsvorschlags könnte den Wirkungsgrad verändern.

LAGERUNG VON TIEFKÜHLKOST

- Bei der ersten Inbetriebnahme oder nach einer gewissen Zeit des Nichtgebrauches. Bevor Sie das Produkt in das Fach legen, lassen Sie das Gerät mindestens 2 Stunden bei der niedrigsten Temperatur laufen.
- **WICHTIG!** Bei versehentlichem Auftauen, z. B. wenn der Strom länger ausgeschaltet war als in der technischen Kennlinientabelle unter ,,Anstiegszeit“ angegeben, müssen die aufgetauten Lebensmittel schnell verzehrt oder sofort gegart und dann wieder eingefroren werden (nach dem Garen).
- **Im Gefriermodus:** Diese Zeiten variieren je nach Art des Lebensmittels. Die Lebensmittel, die Sie einfrieren, können von 1 bis 12 haltbar gemacht werden (mindestens bei -18 °C).

Lebensmittel	Lagerungszeit
Speck, Aufläufe, Milch	1 Monat
Brot, Speiseeis, Würstchen, Pasteten, zubereitete Schalentiere, fetter Fisch	2 Monate
Nicht fettiger Fisch, Krustentiere, Pizza, Scones und Muffins	3 Monate
Schinken, Kuchen, Kekse, Rind- und Lammkoteletts, Geflügelstücke	4 Monate
Butter, Gemüse (blanchiert), ganze Eier und Eigelb, gekochte Flusskrebse, Hackfleisch (roh), Schweinefleisch (roh)	6 Monate
Obst (trocken oder in Sirup), Eiweiß, Rindfleisch (roh), ganzes Huhn, Lamm (roh), Obstkuchen	12 Monate

Niemals vergessen

- Wenn Sie frische Lebensmittel mit einem ,,Gebrauchsdatum / Mindesthaltbarkeitsdatum / Optimal-bis-Datum“einfrieren, müssen Sie sie vor Ablauf dieses Datums einfrieren.
- Überprüfen Sie sich, dass die Lebensmittel nicht bereits gefroren sind. Tiefkühlkost, die vollständig aufgetaut ist, darf nämlich nicht wieder eingefroren werden.
- Nach dem Auftauen sollten die Lebensmittel schnell verzehrt werden.

AUFTAUEN

Tiefgefrorene Lebensmittel oder Tiefkühlkost können vor dem Gebrauch im Gefrierfach oder bei Raumtemperatur aufgetaut werden, je nachdem, wie viel Zeit für diesen Vorgang zur Verfügung steht.

BEWEGLICHE FÄCHER

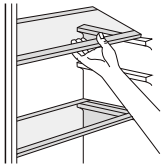

Die Wände des Kühlschranks sind mit einer Reihe von Kufen ausgestattet, so dass die Fächer wie gewünscht aufgestellt werden können.

POSITIONIERUNG DER TÜRBALKONE

Um die Lagerung von Lebensmittelverpackungen unterschiedlicher Größe zu ermöglichen, können die Türbalkone in unterschiedlichen Höhen platziert werden. Um diese Anpassungen vorzunehmen, gehen Sie wie folgt vor: Ziehen Sie den Balkon nach und nach in Pfeilrichtung, bis er sich löst, und stellen Sie nochmals ihn dann nach Bedarf neu auf.

Tipps zum Energiesparen

Stellen Sie den Kühlschrank oder Gefriergerät an einem kühlen Ort ohne direkte Sonneneinstrahlung und fern von Herden, Heizungen, Geschirrspülern oder anderen heißluftabgebenden Gegenständen auf.

Stellen Sie die Temperaturen für Kühlschränke und Gefriergeräte nicht niedriger als nötig ein. Stellen Sie die Innentemperatur in den richtigen Bereich ein, z. B. stellen Sie das Thermostat auf mittlere Position für 4 °C im Kühlfach bzw. -18 °C im Gefriergerät ein. Lassen Sie vorgekochte Lebensmittel abkühlen, bevor Sie sie in den Kühlschrank oder Gefriergerät

stellen. Dadurch wird verhindert, dass die Innentemperatur des Kühlschranks ansteigt.

Halten Sie Ihren Kühlschrank voll, aber nicht überfüllt, dies hilft, den «kalten» Luftverlust zu reduzieren. Vermeiden Sie in der Zwischenzeit eine Überlastung des Kühlschranks oder Gefriergeräts. Versuchen Sie, ca. 20% Freiraum für die Luftzirkulation zu lassen. Um zu verhindern, dass kalte Luft entweicht, begrenzen Sie die Häufigkeit des Öffnens der Tür. Wenn Sie vom Einkaufen zurückkehren, sortieren Sie Lebensmittel, die in Ihrem Kühlschrank gelagert werden sollen, bevor Sie die Tür öffnen. Öffnen Sie die Tür nur, um Essen hinein- oder herauszunehmen.

Stellen Sie sicher, dass die Türdichtung sauber und in gutem Zustand ist. Es sollte ein Blatt Papier fest an Ort und Stelle halten, wenn es geschlossen ist. Tauen Sie regelmäßig auf oder wenn das Eis mehr als 5 mm dick ist. Dickes Eis, das die Innenseiten bedeckt, erhöht den Energiegebrauch erheblich. Die Kombination der in der Gerätebeschreibung gezeigten Schubladen, Körbe und Fächer ist optimal für eine effiziente Energieeinsparung. Eine Änderung des Kombinationsvorschlags könnte den Wirkungsgrad verändern.

Verwendung des Feuchtigkeitsregulierstabs im Gemüsefach

Der Feuchtigkeitsregulierstab des Gemüsefaches dient dazu, die Feuchtigkeit und Frische der darin

gelagerten Gemüsesorten zu erhalten.
Wenn der Feuchtigkeitsregulierstab nach rechts geschoben wird – wobei mehr Löcher freiliegen – bleibt im Gemüsefach eine geringere Feuchtigkeit erhalten.
Wenn der Feuchtigkeitsregulierstab nach links geschoben wird – wobei weniger Löcher freiliegen – bleibt im Gemüsefach eine höhere Feuchtigkeit erhalten.

REINIGUNG UND WARTUNG

Geräusche von Ihrem Gerät

Möglicherweise bemerken Sie einige eher ungewöhnliche Geräusche. Die Geräusche werden durch die Zirkulation des Kältemittels im Kühlsystem verursacht. Seit der Einführung der FCKW-freien Gase hat sie sich verstärkt. Dies ist kein Fehler und hat keinen Einfluss auf die Leistung Ihres Kühlschranks.

Verlängerte Pausen

Wenn das Gerät längere Zeit nicht benutzt wird, gehen Sie wie folgt vor:

1. Trennen Sie die Verbindung zum Stromnetz.
2. Reinigen und trocknen Sie das Innere (siehe ‘Reinigung und Wartung’).
3. Lassen Sie die Tür offen, um unangenehme Gerüche zu vermeiden, wenn das Gerät nicht im Gebrauch ist.

Hinweise zum Gebrauch

Reinigen und tauen Sie Ihr Gerät regelmäßig ab. Überprüfen Sie den Inhalt der Fächer von Zeit zu

Zeit. Lagern Sie handelsüblich zubereitete Lebensmittel gemäß den Anweisungen auf den Packungen.

Wählen Sie hochwertige frische Lebensmittel und stellen Sie sicher, dass sie gründlich gereinigt sind, bevor Sie sie einfrieren.

Wickeln Sie alle Lebensmittel in Plastikbeutel in Lebensmittelqualität oder luftdichte Behälter ein und stellen Sie sicher, dass jegliche Luft ausgeschlossen ist.

Lagern Sie keine giftigen oder gefährlichen Substanzen in Ihrem Gefriergerät. Es ist nur für das Einfrieren von essbaren Lebensmitteln konzipiert.

Verzehren Sie keine Lebensmittel, die übermäßig lange eingefroren wurden.

Halten Sie die Tür nicht längere Zeit offen , da dies den Betrieb des Geräts teurer macht und zu übermäßiger Eisbildung führt. Gebrauchen Sie keine scharfen Gegenstände wie Messer, um das Eis vom Gerät zu entfernen. Gebrauchen Sie nur einen Kunststoffschaber.

Legen Sie keine heißen Speisen in das Gerät. Lassen Sie sie auf Zimmertemperatur abkühlen.

Stellen Sie keine mit Flüssigkeit gefüllten Flaschengestell oder verschlossenen Dosen mit

kohlensäurehaltigen Flüssigkeiten in den Gefriergerät, da diese platzen können.

Geben Sie Kindern kein Speiseeis und Wassereis direkt aus dem Gefriergerät, da die niedrige Temperatur ‘Gefrierverbrennungen’ auf den Lippen verursachen kann.

Versuchen Sie nicht, aufgetaute Tiefkühlkost zu lagern. Es sollte innerhalb von 24 Stunden gegessen oder gekocht und wieder eingefroren werden.

Glühbirne wechseln

Die LED-Lampe wird vom Kühlschrank für die Beleuchtung gebraucht, die sich durch einen geringen Energieverbrauch und eine lange Lebensdauer auszeichnet, Im Falle einer Anomalie

wenden Sie sich bitte an das Kundendienstpersonal für den Besuchsservice
Lampentyp: LED-Licht

Energieeffizienz: G

Dieses Produkt enthält eine Lichtquelle der Energieeffizienzklasse G.

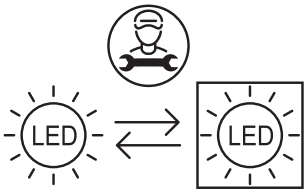

REINIGUNG

1. Trennen Sie das Gerät vom Stromnetz.
2. Entfernen Sie alle Substanzen.

Reinigung im Kühlschrank/Gefriergerät

Sie sollten den Kühlschrank/Gefriergerät von innen mit einer schwachen Lösung von Natron reinigen. Anschließend mit warmem Wasser mit einem feuchten Schwamm oder Tuch abspülen und trocken wischen. Waschen Sie die Körbe in warmem Seifenwasser und stellen Sie sicher, dass sie vollständig trocken sind, bevor Sie sie wieder in den Kühlschrank/Gefriergerät stellen.

Reinigung außerhalb des Kühlschranks/ Gefriergeräts

Gebrauchen Sie standardmäßiges, nicht scheuerndes Reinigungsmittel, das in warmem Wasser verdünnt ist, um das Äußere des Kühlschranks/Gefriergeräts zu reinigen. Das Gitter des Kondensators an der Rückseite des Kühlschranks/Gefriergeräts und die angrenzenden Komponenten können mit einem weichen Bürstenaufsatz abgesaugt werden Gebrauchen Sie keine scharfen Reinigungsmittel, Scheuerschwämme oder Lösungsmittel, um Teile des Kühlschranks/ Gefriergeräts zu reinigen.

FEHLERBEHEBUNG

In Bezug auf die folgenden kleinen Fehler muss nicht jeder Fehler vom technischen Servicepersonal behoben werden; Sie können versuchen, das Problem zu lösen.

Hinweis: Wenn die obigen Beschreibungen nicht auf die Fehlerbehebung anwendbar sind, zerlegen und reparieren Sie es nicht selbst. Reparaturen, die von unerfahrenen Personen durchgeführt werden, können zu Verletzungen oder schwerwiegenden Fehlfunktionen führen. Wenden Sie sich an das örtliche Geschäft, in dem Sie Ihren Kauf getätigt haben. Dieses Produkt sollte von einem autorisierten Techniker gewartet werden und es sollten nur Originalersatzteile gebraucht werden.

Wenn das Gerät längere Zeit nicht benutzt wird, trennen Sie es von der Stromversorgung, leeren Sie alle Lebensmittel und reinigen Sie das Gerät, wobei Sie die Tür angelehnt lassen, um unangenehme Gerüche zu vermeiden.

Fall	Inspektion	Lösung
Überhaupt keine Kühlung.	Ist der Netzstecker herausgezogen?	Wieder einstecken.
	Sind Unterbrecher und Sicherungen defekt?	Öffnen Sie die Tür und überprüfen Sie, ob die Lampe leuchtet.
	Kein Strom oder Leitungsausfall?	
Ungewöhnlicher Lärm	Ist der Kühlschrank stabil?	Einstellen der Nivellierfüße des Kühlschranks.
	Wendet der Kühlschrank die Wand an?	Von der Wand wegstellen.
Schlechte Kühlungseffizienz	Legen Sie warmes Essen oder zu viel Essen hinein?	Lebensmittel in den Kühlschrank stellen, wenn heiße Speisen abkühlen.
	Öffnen Sie häufig die Tür?	Die Tür überprüfen und schließen.
	Befestigen Sie den Lebensmittelbeutel an der Türdichtung?	Den Kühlschrank von der Wärmequelle entfernen.
	Direkte Sonneneinstrahlung oder in der Nähe eines Ofens oder Herds?	Halten Sie den Abstand frei, um eine gute Belüftung zu gewährleisten.
	Ist es gut belüftet?	Halten Sie den Abstand frei, um eine gute Belüftung zu gewährleisten.
	Die Temperatur ist zu hoch eingestellt?	Einstellung auf die geeignete Temperatur.
Seltsamer Geruch im Kühlschrank	Gibt es verdorbene Lebensmittel?	Verdorbene Lebensmittel wegwerfen.
	Müssen Sie den Kühlschrank reinigen?	Reinigung des Kühlschranks.
	Haben Sie Lebensmittel mit starken Aromen eingepackt?	Verpacken von Lebensmitteln mit starken Aromen.
Keine Tastenantwort	Überprüfen Sie, ob die Kindersicherungsfunktion auf dem Display aktiviert ist.	Halten Sie die Taste ,,OK/3s zum Entsperren“ 3 Sekunden lang gedrückt, um die Taste zu entsperren, und führen Sie dann den Tastenbedienung durch. (Weitere Informationen finden Sie unter Kindersicherungsfunktion.)

	Einfrieren aktiviert ist.	ändert sich die Temperatur des entsprechenden Fachs nicht. Deaktivieren Sie in diesem Fall zuerst die oben genannte Funktion, bevor Sie die Temperatur anpassen.
Die eingestellte Gefriertemperatur wird anf dem Bedienfeld angezeigt und die Temperaturziffern flackern weiter.	Bitte überprüfen Sie, ob ein Stromausfall aufgetreten ist.	Drücken Sie eine beliebige Taste, um den Alarm auszulösen (weitere Informationen finden Sie in der Übertemperatur-Alarmfunktion), und überprüfen Sie, ob die frischen und gefrorenen Lagerung von Lebensmitteln und Tiefkühlkost verdorben sind.

KUNDENDIENST

Ersatzteile und Reparaturen:

Die nachstehenden Ersatzteile stehen nach Einstellung der Modellproduktion noch 7 Jahre lang zur Verfügung: Thermostate, Temperatursensoren, Platinen, Lichtquellen Türgriffe, Türscharniere, Schubfächer und Körbe.

Bitte beachten Sie, dass einige dieser Ersatzteile nur für professionelle Servicewerkstätten zur Verfügung stehen und dass nicht alle Ersatzteile für alle Modelle benutzt werden können.
Nach Auslaufen des Modells sind die Türdichtungen noch 10 Jahre lang verfügbar.

Den Ersatzteilverkauf sowie weitere Informationen zu Reparaturen erhalten Sie unter:

www.poco.de/c/kontakt

Produkt-Datenblätter:

Die Produktdatenblätter zu Ihrem Gerät finden Sie online unter www.poco.de

Oder gehen Sie auf https://eprel.ec.europa.eu und geben Sie die Modellkennung Ihres Gerätes ein, um das Produktdatenblatt abzurufen.

TECHNISCHE ANGABEN

Produktinformationsblatt			
Name oder Marke des Lieferanten: POCO line			
Adresse des Lieferanten: POCO Einrichtungsmärkte GmbH – Industriestraße 39 – 59192 Bergkamen – Germany			
Modellkennung: 6024541/00			
Art des Kühlgeräts:			
Geräuscharmes Gerät:	nein	Geräuscharmes Gerät:	freistehend
Weinlagergerät:	nein	Anderes Kühlgerät:	ja
Allgemeine Produktparameter:			
Parameter	Wert	Parameter	Wert
Gesamtabmessungen (mm) – Höhe	1908	Gesamtvolumen (dm^3 oder l)	400
Gesamtabmessungen (mm) – Breite	600		
Gesamtabmessungen (mm) – Tiefe	638		
IEE	100	Energieeffizienzklasse	E
Schallemissionen in der Luft [dB(A) re 1 pW]	37	Akustische Geräuschemissionsklasse in der Luft	C
Jährlicher Energieverbrauch (kWh/a)	289	Klimaklasse:	Subnormal/gemäßigt/ subtropisch/tropisch
Mindestumgebungstemperatur (° C), für die das Kühlgerät geeignet ist	10	Maximale Umgebungstemperatur (° C), für die das Kühlgerät geeignet ist	43
Wintereinstellung	nein		
Fachparameter:			

Abteiltyp		Fachparameter und –werte			
		Fachvolumen (dm^3 oder l)	Empfohlene Temperatureinstellung für optimierte Lebensmittellagerung (° C) Diese Einstellungen dürfen den Lagerbedingungen in Anhang IV, Tabelle 3 nicht widersprechen	Gefrierkapazität (kg / 24 h)	Abtautyp (automa ische abtauung = A, manuelle abtauung = M)
Speisekammer	nein	–	–	–	–
Weinlagerung	nein	–	–	–	–
Keller	nein	–	–	–	–
Frisches Essen	ja	211,0	4	–	A
Ausruhen	nein	40,0	2	–	A

Abteiltyp		Fachparameter und –werte			
		Fachvolumen (dm^3 oder l)	Empfohlene Temperatureinstellung für optimierte Lebensmittellagerung (° C) Diese Einstellungen dürfen den Lagerbedingungen in Anhang IV, Tabelle 3 nicht widersprechen	Gefrierkapazität (kg / 24 h)	Abtautyp (automa ische Abtauung = A, manuelle Abtauung = M)
0-Sterne oder Eisherstellung	nein	–	–	–	–
1-Sterne	nein	–	–	–	–
2-Sterne	nein	–	–	–	–
3-Sterne	nein	–	–	–	–
4-Sterne	nein	149,0	-18	8,0	A
2-Sterne Bereich	nein	–	–	–	–
Fach mit variabler Temperatur	nein	–	–	–	–
Für 4-Sterne-Fächer					
Schnellgefriermöglichkeit		Ja			
Lichtquellenparameter:					
Art der Lichtquelle			LED		
Energieeffizienzklasse			G		
Mindestdauer der vom Hersteller angebotenen Garantie: 2 Jahre					
Zusätzliche Informationen: N/A					
Weblink zur Website des Herstellers, auf der die Informationen in Anhang II Nummer 4 der Verordnung (EU) 2019/2019 der Kommission enthalten sind: www.poco.de					

Modell:	6024541/00
Nennspannung:	220-240V~
Nennstrom:	1.3A
Nennfrequenz:	50Hz
Klimaklasse:	SN/N/ST/T
Kältemittelgas:	R600a(63g)
Schutzklasse des Stromschlags:	I
Isolierschaum:	CYCLOPENTANE

Klimaklasse:

- Subnormal (SN): "Dieses Kühlgerät ist für den Einsatz bei Umgebungstemperaturen zwischen 10°C und 32°C vorgesehen."
- Gemäßigt (N): "Dieses Kühlgerät ist für den Einsatz bei Umgebungstemperaturen zwischen 16°C und 32°C vorgesehen."
- Subtropisch (ST): „Dieses Kühlgerät ist für den Einsatz bei Umgebungstemperaturen zwischen 16°C und 38°C vorgesehen.“
- Tropisch (T): "Dieses Kühlgerät ist für den Einsatz bei Umgebungstemperaturen zwischen 16°C und 43°C vorgesehen.”

Hinweis: Für weitere Dateninformationen scannen Sie bitte den QR-Code auf dem Energieetikett.

ENTSORGUNG IHRES GEBRAUCHTEN GERÄTS

KORREKTE ENTSORGUNG DIESES PRODUKTS	
	Die europäische Richtlinie 2012/19/EU über Elektro- und Elektronik-Altgeräte (WEEE) schreibt vor, dass gebrauchte Haushaltsgeräte nicht in den normalen kommunalen Abfall geworfen werden dürfen. Altgeräte müssen getrennt gesammelt werden, um die Rückgewinnungs- und Recyclingrate der Materialien, aus denen sie bestehen, zu optimieren und die Auswirkungen auf die menschliche Gesundheit und die Umwelt zu verringern. Das Symbol der durchgestrichenen Mülltonne ist auf allen Produkten angebracht, um Sie an die Verpflichtung zur getrennten Sammlung zu erinnern.

Als Nutzer von unseren Produkten sind für Sie folgende Informationen wichtig:

Getrennte Erfassung von Altgeräten:
Elektro- und Elektronikgeräte, die zu Abfall geworden sind, werden als Altgeräte bezeichnet. Besitzer von Altgeräten müssen diese einer vom unsortierten Siedlungsabfall getrennten Erfassung zuführen. Altgeräte gehören nicht in den Hausmüll, sondern in spezielle Sammel- und Rückgabesysteme.

Batterien und Akkus sowie Lampen
Besitzer von Altgeräten müssen Altbatterien und Altakkumulatoren, die nicht vom Altgerät umschlos-sen sind, vor der Abgabe an einer Erfassungsstelle vom Altgerät zu trennen. Dies gilt auch für Lam-pen, die zerstörungsfrei aus dem Altgerät entnommen werden können. Wenn die Altgeräte einer Vorbereitung zur Wiederverwendung unter Beteiligung eines öffentlich-rechtlichen Entsorgungsträ-gers zugeführt werden sollen, müssen Batterien und Akkus sowie Lampen nicht entnommen werden.

Möglichkeiten der Rückgabe von Altgeräten
Besitzer von Altgeräten aus privaten Haushalten können diese bei den Sammelstellen der öffentlich-rechtlichen Entsorgungsträger oder bei den von Herstellern oder Vertreibern eingerichteten Rück-nahmestellen unentgeltlich abgeben.
Rücknahmepflichtig sind Geschäfte mit einer Verkaufsfläche von mindestens 400 m² für Elektro- und Elektronikgeräte sowie diejenigen Lebensmittelgeschäfte mit einer Gesamtverkaufsfläche von min-destens 800 m², die mehrmals pro Jahr oder dauerhaft Elektro- und Elektronikgeräte anbieten und auf dem Markt bereitstellen.
Dies gilt auch bei Online- oder Katalog-Vertrieb, wenn die Lager- und Versandflächen für Elektro- und Elektronikgeräte mindestens 400 m² betragen oder die gesamten Lager- und Versandflächen mindestens 800 m² betragen. Vertreiber haben

die Rücknahme grundsätzlich durch geeignete Rückgabemöglichkeiten in zumutbarer Entfernung zum jeweiligen Endnutzer zu gewährleisten.
Die Möglichkeit der unentgeltlichen Rückgabe eines Altgerätes besteht bei rücknahmepflichtigen Ver-treibern unter anderem dann, wenn ein neues gleichartiges Gerät, das im Wesentlichen die gleichen Funktionen erfüllt, an einen Endnutzer abgegeben wird.
Wenn ein neues Gerät an einen privaten Haushalt ausgeliefert wird, kann das gleichartige Altgerät auch dort zur unentgeltlichen Abholung übergeben werden. Dies gilt bei Online- oder Katalog-Ver-trieb für Geräte der Kategorien 1, 2 oder 4 gemäß § 2 Abs. 1 ElektroG, nämlich „Wärmeüberträger“, „Bildschirmgeräte“ oder „Großgeräte“ (letztere mit mindestens einer äußeren Abmessung über 50 Zentimeter). Zu einer entsprechenden Rückgabe-Absicht werden Endnutzer beim Abschluss eines Kaufvertrages befragt.
Außerdem besteht die Möglichkeit der unentgeltlichen Rückgabe bei Sammelstellen der Vertreiber unabhängig vom Kauf eines neuen Gerätes für Kleingeräte, die in keiner äußeren Abmessung größer als 25 Zentimeter sind, und zwar beschränkt auf drei Altgeräte pro Geräteart.

Datenschutz-Hinweis
Altgeräte enthalten häufig sensible personenbezogene Daten. Dies gilt insbesondere für Geräte der Informations- und Telekommunikationstechnik wie Computer und Smartphones. Bitte beachten Sie in Ihrem eigenen Interesse, dass für die Löschung der Daten auf den zu entsorgenden Altgeräten jeder Endnutzer selbst verantwortlich ist.

Bedeutung des Symbols „durchgestrichene Mülltonne“
Das auf Elektro- und Elektronikgeräten regelmäßig abgebildete Symbol einer durchgestrichenen Müll-tonne weist darauf hin, dass das jeweilige Gerät am Ende seiner Lebensdauer getrennt vom unsor-tierten Siedlungsabfall zu erfassen ist.

USER'S MANUAL-EN

POCO line®

EXKLUSIV UND PREISWERT

REFRIGERATOR COMBI

6 0 2 4 5 4 1 / 0 0

TABLE OF CONTENTS

IMPORTANT SAFETY INSTRUCTIONS	- 47 -
PRODUCT OVERVIEW	- 52 -
INSTALLATION INSTRUCTIONS	- 53 -
OPERATING INSTRUCTIONS	- 54 -
CLEANING AND MAINTENANCE	- 69 -
TROUBLESHOOTING	- 73 -
TECHNICAL SPECIFICATIONS	- 74 -
DISPOSAL OF YOUR OLD APPLIANCE	- 78 -

This product is for household use only!
Please read these instructions carefully before the first use of this product and save this manual for your future reference.

IMPORTANT SAFETY INSTRUCTIONS

This warning is only for EUROPEAN market only!

To mitigate the risks associated with explosion, fire, fatalities, electric shock, personal injury, or scalding when using this product, it is imperative to adhere to fundamental safety measures,as outlined below.

1. IMPORTANT SAFETY INSTRUCTIONS: READ CAREFULLY AND KEEP FOR FUTURE REFERENCE
2. This appliance is intended to be used in household and similar applications such as:
   - staff kitchen areas in shops, offices and other working environments.
   - farm houses and by clients in hotels, motels and other residential type environments.
   - bed and breakfast type environments.
   - catering and similar non-retail applications.
3. **WARNING:** Keep ventilation openings, in the appliance enclosure or in the built-in structure clear of obstruction.
4. **WARNING:** Do not use mechanical devices or other means to accelerate the defrosting process,other than those recommended by the manufacturer.
5. **WARNING:** Do not damage the refrigerant circuit.

6. If the refrigerant circu is damaged:Avoid naked flames and sources of ignition.

- Thoroughly ventilate the room in which the appliance is situated.

7. **WARNING:** Do not use electrical appliances inside the food storage compartments of the appliance,unless they are of the type recommended by the manufacturer.

8. Children aged from 3 to 8 years are allowed to load and unload refrigerating appliances.

9. This appliance can be used by children aged from 8 years and above and persons with reduced physical, sensory or mental capabilities or lack of experience and knowledge if they have been given supervision or instruction concerning use of the appliance in a safe way and understand the hazards involved. Children shall not play with the appliance. Cleaning and user maintenance shall not be made by children without supervision.

10. **WARNING:** When positioning the appliance. ensure the supply cord is not trapped or damaged.

11. If the supply cord is damaged, it must be replaced by the manufacturer, its service agent or similarly qualified persons in order to avoid a hazard.

12. **WARNING:** Do not locate multiple portable socket-outlets or portable power supplies at the rear of the appliance.

13. Do not store explosive substances such as aerosol cans with a flammable propellant in this appliance.

14. **WARNING:** Fill the ice-maker with potable water only.

15. For information on the installation, handling,maintenance and disposal of the device, and the method of replacing the lamp, please refer to the following paragraphs of this manual.

16. Gas warning: risk of fire /flammable materials

Please keep the product far away fire source during using, service and disposal. There are flammable materials at the back of the appliance. Please according to local regulations regarding disposal of the appliance for its flammable blowing gas, Before you scrap the appliance, please take off the doors to prevent children trapped.

17. To avoid contamination of food, please respect the following instructions:

- Opening the door for long periods can cause a significant increase of the temperature in the compartments of the appliance.
- Clean regularly surfaces that can come in contact with food and accessible drainage systems.
- Store raw meat and fish in suitable containers in the refrigerator, so that it is not in contact with or drip onto other food.
- Two-star frozen-food compartments are suitable for storing pre-frozen food, storing or making ice-cream and making ice cubes.

- One-,two- and three-star compartments are not suitable for the freezing of fresh food.
- If the refrigerating appliance is left empty for long periods, switch off, defrost, clean, dry, and leave the door open to prevent mould developing within the appliance.

18. If you are discarding an old freezer or refrigerator with a lock catch fitted to the door, ensure that it is left in a disabled condition to prevent the entrapment of young children when playing.
19. Unplug the appliance from the mains socket when not in operation and before cleaning. Remove food before cleaning the appliance.
20. Do not insert oversized food as this could cause incorrect operation.
21. Extreme caution must be used when moving an appliance.
22. Do not give children ice-cream and water ices direct from the freezer as the low temperature may cause ‘freezer burns’ on the lips.
23. The appliance must be installed on the ground, on a flat, horizontal surface, making sure that the ventilation openings are completely clear.
24. Never try to replace or repair any part or component of the appliance yourself; seek the assistance of professional, qualified personnel, if need be.
25. This refrigerating appliance is not intended to be used as a built-in appliance.
26. In order to improve efficiency of the cooling system and save energy, it is necessary to maintain

good ventilation around the appliance for the dissipation of heat. For this reason, sufficient clear space should be available around the refrigerator.

27. To save energy, please avoid keeping the door open for a longtime when using the appliance.

28. Replacing certain parts of your househ electrical appliance may lead to a danger. Please ensure that you have the necessary skills and own all tools required to carry out the self-repairoperations safely. Otherwise, please contact a qualified professional.

29. Regarding the information pertaining to the installation, handling, servicing and disposal of the appliance, thanks to refer to the below paragraph of the manual.

30. The refrigerating gas contained in the circuit of this appliance is isobutane (R600a); it causes a low level of pollution but is inflammable. Please contact your local disposal department for advice on the correct method of disposal.

31. Please according to local regulations regarding disposal of the appliance for its flammable blowing gas. Before you scrap the appliance, please take off the doors to prevent children trapped.

32. This product contains a light source of energy efficiency class G.

PRODUCT OVERVIEW

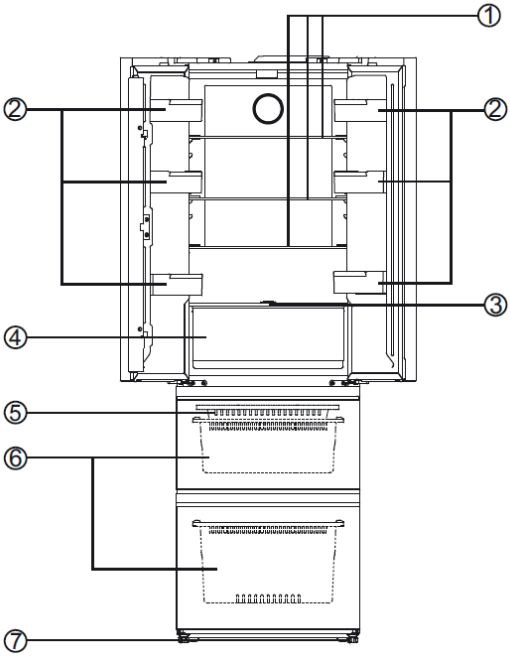

1. Fridge shelves
2. Door balcony
3. Crisper drawer cover
4. Care+ temperature space
5. Freezing tray
6. Freezer drawers
7. Adjustable feet

Note: The appliance designis subject to change without prior notice.

ACCESSORIES

Energy label
DE/ENG manual
Ice cube tray /Egg tray
Hinge gasket assembly

INSTALLATION INSTRUCTIONS

Ventilation condition

The position you select for the refrigerator installation should be well-ventilated and has less hot air. Do not locate the refrigerator near a heat source such as cooker, and avoid it from direct sunlight, thus guaranteeing the refrigeration effect while saving energy consumption. Do not locate the refrigerator in the damp place, so as to prevent the refrigerator from rusting and leaking electricity. The result of the total space of the room in which the refrigerator is installed being divided by the refrigerant charge amount of the refrigerator shall not be less than $1m^3$(space)/8g(refrigerant).

NOTE: The amount of refrigerant charged for the refrigerator can be found on the nameplate.

Heat dissipation space

When working, the refrigerator gives off heat to surroundings. Therefore, at least 30mm of free space should be spared at the top side, more than 100mm on both sides, and above 50mm at the back side of the refrigerator.

Dimensions in mm:

W	D	H	A	B	C(°)	E	F
600	638	1908	998	900	135±5	50	100

Note: Figure1, Figure2 only illustrate the space demand of the product.

Level ground

Place the refrigerator on the solid and flat ground (floor) to keep it stable, or else, it will give rise to vibration and noise.

When the refrigerator is placed on such flooring materials as carpet, straw mat, polyvinyl chloride, the solid backing plates should be applied underneath the refrigerator, so as to prevent color change due to heat dissipation.

⚠ Unobstructed ventilation shall be maintained around the appliance or in an embedded structure.

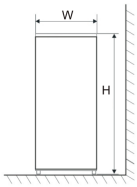

Fig. 1

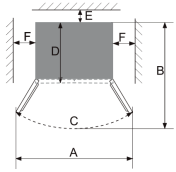

Fig. 2

OPERATING INSTRUCTIONS

- This appliance is designed! to operate in ambient temperature between 10°C and 43°C. If these temperatures are exceeded, i.e.colder or warmer, the appliance will not operate correctly. If the ambient temperatures are exceeded for long periods, the température in the freezer section will rise above -18°C and food spoilage may occur.
- Remove ail packaging materials from the appliance. Wash the inside of the cabinet with lukewarm water and bicarbonate of soda (5ml to 0.5 liter of water). Dry the appliance thoroughly.
- If there is a power failure, do not open the door.Frozen food should not be affected if the failure lasts for less than 6 hours. If the failure is longer, then the food should be checked and either eaten immediately or cooked and then re-frozen.

TEMPERATURE CONTROL

When the refrigerator system is connected to power supply for the first time, all icons on the display panel gets illuminated for 5s. When the refrigerator door is close, the display gets extinguished automatically if no key operation within 3 minutes. When the display is off, it will light up if refrigerator door is opened or any key is pressed.
The following key operations are valid only when keys are unlocked and gets illuminated on the display.

Temperature setting

1. Fridge temperature setting.
Press the “Fridge” key to adjust the fridge temperature to the expected temperature value, and then press the "OK" key within 5 seconds to validate the setting, with the flickering of the current temperature setting stopped. The fridge temperature setting cycles as following:
5°C→6 °C→7 °C→8 °C→OF→2 °C→3 °C→4 °C→5 °C;
‘OF’ represents the OFF state, and when the OF setting takes effect, the fridge will be shut off, with no refrigeration request.

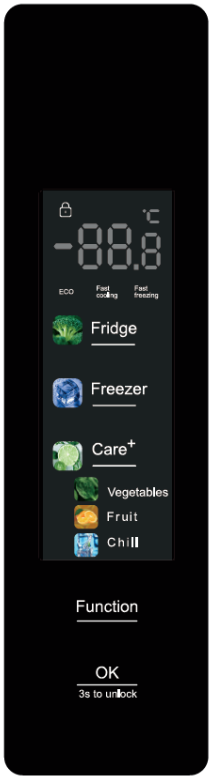

⚠ Be sure to take out all the foods in the fresh food compartment before setting this function.

2. Freezer temperature setting.

Press the Freezer key to adjust the freezer temperature to the
expected temperature value, and then press the "OK" key within 5 seconds to validate the setting, with the flickering of the current temperature setting stopped.
The freezer temperature setting cycles as following:

-18°C →-17°C→ -16°C→ -24°C → -23°C → -22°C → -21°C →-20°C → -19°C → -18°C.

3. Care+ temperature setting.

Press the Care+ key to adjust the temperature of the Care+ temperature space, until the expected temperature mode is set, and then press the "OK" key within 5 seconds to validate the setting, with the flickering of the current mode indicator stopped.
The temperature modes of the Care+ temperature space cycle as following:
Vegetables → Fruits → chill → Vegetables.

ECO

1. When the refrigerator ECO function is enabled, the fridge temperature will be controlled at 5 °C and the freezer temperature at -18 °C, which ensures that foods are stored in a better temperature range,with the refrigerator operating with better efficiency and performance.

⚠ When the ECO function is active, the fridge temperature and freezer temperature are subject to no change.

2. To enter “ECO”.

Press the “Function” key until the icon of ECO starts flickering, and then press the “OK” key within 5 seconds to validate the setting, with the icon of “ECO” normally On.

3. To exit “ECO”.

- When the ECO function is active, press the “Function” key until the icon of ECO gets flickering, and then press the “OK”key within 5 second to validate the setting, with the icon of “ECO” extinguished and the ECO function disabled.
- When the Fast Freezing or Fast Cooling function is enabled, the ECO function gets exited automatically.

Fast cooling

1.When the Fast cooling function is enabled, the fridge temperature will be set at 2°C, with the temperature in the fresh food compartment cooling down in a fast manner. After 8 hours, the fast-cooling function will automatically exit. This function ensures that the fresh storge foods have fresh taste and maintain nutritious.

⚠ When the fast-cooling function is active, the fridge temperature is subject to no change.

2.To enter “Fast Cooling”.

Press the “Function” key until the icon of “Fast Cooling” starts flickering, and then press the “OK” key within 5 seconds to validate the setting, with the icon of “Fast Cooling” normally On.

3.To exit “Fast Cooling”.

- After a cumulative running period of 8 hours, the fast-cooling function will exit automatically.
- When the fast-cooling function is active, press the “Function” key until the icon of “Fast Cooling” gets flickering, and then press the “OK”key within 5

seconds to validate the setting, with the icon of “Fast Cooling” extinguished and the fast-cooling function disabled.

- When the ECO function is enabled, the fast-cooling function will be disabled automatically.

Fast freezing

1. When the Fast Freezing function is enabled, the freezer temperature will be controlled at -32°C automatically, and after **26** hours of running, the Fast freezing function gets exited. Cooling down the freezer temperature in a rapid manner is good forthe prevention against food nutrition loss and the preservation of freshness.

⚠ When the fast-freezing function is active, the freezer temperature is subject to no change.

2. To enter “Fast Freezing”.
   - Press the “Function” key until the icon of “Fast Freezing” starts flickering, and then press the “OK” key within 5 seconds to validate the setting, with the icon of “Fast Freezing” normally On.
3. To exit“Fast Freezing”.
   - After a cumulative running period of 8 hours, the fast-freezing function will exit automatically.
   - When the fast-freezing function is active, press the “Function” key until the icon of “Fast Freezing” getsflickering, and then press the “OK”key within 5 second to validate the setting, with the icon of “Fast Freezing” extinguished and the fast-freezing function disabled.
   - When the ECO function is enabled, the fast-freezing function will be disabled automatically.

Child Lock

When the Child Lock function is enabled, the temperature and function are subjected to no change to prevent maloperation.

1. In case of no key operation within 3 minutes, the Child Lock function will be enabled automatically.
2. Enabling/Exiting the Child Lock function manually.
   - Press and hold down the OK(3s to Unlock)for 3s, then the Child Lock function can be enabled/ disabled.

Door open alarm

If the refrigerator door is open for more than 15 seconds, buzzer alarms will be continuously issued, which can be stopped when any key is pressed, but will be restored after 3 minutes if the door keeps open. The alarms will not be lifted until the refrigerator door is closed.

Power cut memory

In the case of power failure, the refrigerator will maintain the running state that is set before the power outage when the power supply is restored.

Power-on delay

In order to protect the refrigerator compressor from being damaged in the case of short-time power failure (i.e., less than 5 minutes, the compressor will not be started immediately after it is powered on.

Over-temperature alarm (Only after the power outage)

When energized, if the freezer sensor temperature is higher than -10°C, its corresponding icon and temperature gets flickering. The temperature of the freezer when it is energized can be displayed by pressing any key. And the normal display is restored

10s later or by pressing any key again.

Fault alarm

In case E0, E1, E2, Eb, EH, EC,EL etc. is displayed on the operation panel, it indicates fault with the refrigerator. Please contact the aftersales person for visiting service in such case.

Flip beam heater

Press and hold down the “Fridge” key for 3s to enter the “Special Program Working State” setting program, with the character “Sd” flickering on the display, and 2 seconds later, the current setting of the “Special Program” will be displayed, which is On by default, that is, the character “on” is displayed; Then, press the “Fridge” key to switch the setting to Off, with the character “oF” displayed; The said setting will be memorized if no key operation within 5s, and the current program gets exited to enter the normal programs.

Press the “Fridge” key for more than 3s while holding down the “Function” key to enter the flip beam heater On/Off setting program, which is On by default, with the character “on” displayed; Then, you can press the “Fridge” key to switch the setting between On and Off. When the state of the flip beam heater is set to be

"Off", the anti-condensation function is disabled, with the flip beam heater turned off. This function will not be memorized, and the flip beam heater is in the On state when the system is powered on again. (Do not

access this setting during use, as it is used for testing and adjustment purposes.)

STORAGE OF FOOD

Shopping for frozen food

The appliance is rated as a 4 star freezer and can freeze fresh food and store pre-frozen food. When you are buying frozen food, look at the Storage Guidelines on the packaging. You will be able to store each item of frozen food for the period shown against the 4 star rating. **Check the Fridge/Freezer temperature**

Check the temperature of the frozen food cabinet in the shop where you buy your frozen foods. It should show a temperature lower than -18°C.

Choose packs carefully

Make sure the frozen food package is in perfect condition. **Purchase frozen food last**

Always buy frozen products last on your shopping trip or visit to the supermarket.

Keep frozen foods together

Try to keep frozen food together whilst shopping, and on the journey home as this will help to keep the food cooler.

Store food straight away

Dont buy frozen food unless you can freeze it straight away. Special insulated bags can be bought from most supermarkets and hardware shops. These keep frozen food cold for longer.

Thawing frozen food

For some foods, thawing before cooking is unnecessary.Vegetables and pasta can be added directly to boiling water or steam cooked.Frozen sauces and soups can be put into a saucepan and heated gently until thawed.

Freezing fresh food

Ensure that your freezing operations are carried out under the most hygienic conditions as freezing alone does not improve the food. Never put hot or even warm foodstuffs into the freezer. Prior to freezing the food, food should always be covered tightly with foil, plastic film, placed in plastic bags or stored in airtight containers. This will prevent food from dehydrating and to prevent any strong odors of some foods transferring to milder ones.

To freeze raw meat, wrap in plastic bags or in airtight containers and place on the lowest shelf to avoid cross contamination. Do not allow raw meat to corne into contact with cooked foods.For safety, only store raw meat for two or three days Fruit and vegetables should be thoroughly cleaned and placed in the crisper.

Milk and other liquids should be sealed with lids and placed in the bottle shelf in the door.NOTE: The ambient temperature of the freshly stored food and how often the door is opened affect the temperature in the refrigerator. If required, change the thermostat temperature settings.

Storing frozen food

Ail frozen food you purchase should be placed in the freezer as soon as possible to avoid them from defrosting and spoiling. Ail storage recommendations printed on the packaging of frozen food by the manufacturer should always be followed.
When using the freezer for the first time or after defrosting, set the thermostat knob to the maximum position for at lesat 2 hours before introducing food to be stored, and then readjust it to the normal position.
The technical data mentioned in the 'Specifcations' are obtained in the case that the freezing drawers are removed.

Storing food in fridge Cool area

This is where to store foods which will keep longer if they are kept cool Milk, eggs, yogurt, fruit juices, hard cheeses e.g.Cheddar Opened jars and bottles of salad dressings, sauces and jams fats, e.g. Butter, margarine, cooking fats and lard.

Coldest area: 0°C to 5°C

This is where foods which must be cold to keep them safe should be kept:

- Raw and uncooked foods should always be wrapped.
- Pre-cooked chilled foods,e.g. Ready meals, meat pies, soft cheeses.
- Pre-cooked meats e.g. Ham,
- Prepared salads (including pre-packed mixed green salads, rice, potato salad etc.).
- Desserts,e.g.Fromage frais, home-prepared food and leftovers or cream cakes.

Salad bin

This is the most humid part of the Fridge. Vegetables, fruit, fresh salad items e.g.Unwashed whole lettuce, whole tomatoes, radishes etc can be stored here.

WE RECOMMEND THAT ALL PRODUCE KEPT IN THE SALAD BIN IS WRAPPED.

NOTE: Always wrap and store raw meat, poultry and fish on the lowest shelf at the bottom of the fridge. This will stop them dripping onto, or touching other foods. Do not store inflammable gasses or liquids in the fridge.

DAILY USE

FIRST USE

Cleaning the interior

Before using the appliance for the first time, wash the interior and all internal accessories with lukewarm water and some neutral soap so as to remove the typical smell of a brand new product, then dry thoroughly.

IMPORTANT! Do not use detergents or abrasive powders, as these will damage the finish.

MAKING ICE CUBES

1.Fill the ice tray with 3/4 full of clean water
2.Place the tray in the top freezing drawer
3.Close the door

To remove the ice cubes from the tray, put the tray under running water for a while and then twist the tray slightly to loosen the ice cubes

FRIDGE FOOD

In the fridge mode: Most pre-packed dairy foods have a recommended 'use by/best before/ best by/date stamped on them. Store them in the fridge compartment and use within the recommended time.

Refridgerator comportments	Type of food	Recommended storage temperature and time
Door or balconies of fridge compartment	• Food with natural preservatives, such jams,juices, drinks, condiments. • Do not store perishable foods.	Set appliance at +4°C , using it within 2 days
Crisper drawer (salad drawer)	• Fruits, herbs and vegetables should be placed separately in the crisper bin. • Do not store bananas, onions, potatoes, garlic in the refrigerator.	Set appliance at +4°C , using it within 5 days
Fridge shelf - middle	• Dairy products, eggs	Set appliance at +4°C , using it within 7 days
Fridge shelf - top	• Foods that do not need cooking, such sa ready-to-eat food, deli meats, leftovers	Set appliance at +4°C , using it within 7 days

Use of the Care+ temperature space

The Care+ temperature space of this refrigerator is a Care+ temperature crisper box that is designed at the lower part of the fresh food compartment. Users can choose the appropriate function mode to meet the storage needs.

Vegetable Mode: Temperature around 7°C, suitable for warm-loving vegetables (e.g., green peppers, eggplants, cucumbers, etc.);

Fruit Mode: Temperature around 4°C, suitable for most berries (e.g., strawberries, blueberries, grapes, etc.);

Chill Mode: Temperature around 0°C, suitable for cold drinks; for temporary storage of meat and seafood, it is recommended not to exceed 3 days.

Take care not to store the following at temperatures of less than 7°C for long periods

- Citrus fruit, melons, aubergines, pineapple, papaya, curettes, passion fruit, cucumber, peppers, tomatoes.
- Undesirable changes will occur at low temperatures such as softening of the flesh, browning and/or accelerated decaying.
- Do not refrigerate avocados (until they are ripe), bananas and mangoes.

FREEZING FRESH FOOD

- The freezer compartment is suitable for freezing fresh food andstoring frozen and deep-frozen food for a long time.
- Place the fresh food to be frozen in the bottom compartment.
- The maximum amount of food that can be frozen in 24hours is specified on the rating plate.
- The freezing process lasts 24 hours: during this period do not add other food to be frozen.
- The combination of the drawers, baskets and shelves shown in thedevice description is optimal for efficient energy savings. Changing the combination proposition could alter the efficiency.

STORING FROZEN FOOD

- When first starting-up or after a period out of use. Before putting the product in the compartment, let the appliance run at least 2 hours on the lowest temperature.

- **IMPORTANT!** In the event of accidental defrosting, for example the power has been off for longer than the value shown in the technical characteristics chart under "rising time", the defrosted food must be consumed quickly or cooked immediately and then re-frozen (after cooked).
- **In the freezer mode:**These times vary depending on the type of food.The food that you freeze can be preserved from 1 to 12 (minimum at -18°C).

Food	Storage time
Bacon, casseroles, milk	1 month
Bread, ice cream, sausages, pies, prepared shellfish, oily fish	2 months
Non-oily fish, shellfish, pizza, scones and muffins	3 months
Ham, cakes, biscuits, beef and lamb chops, poultry pieces	4 months
Butter, vegetables (blanched), eggs whale and yolks, cooked crayfish, mincedmeat (raw),pork (raw)	6 months
Fruit (dry ar in syrup), egg whites, beef (raw), whole chicken, lamb (raw), fruitcakes	12 months

Never forget

- When you freeze fresh food with a 'use by / best before/best by/' date, you must freeze them before this date expires.
- Check that the food was not already frozen. Indeed frozen food that has thawed completely must not be re-frozen.
- Once defrosted, food should be consumed quickly.

THAWING

Deep-frozen or frozen food, prior to be used, can be thawed in the freezer compartment or at room temperature, depending on the time available for this operation.

MOVABLE SHELVES

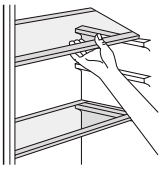

The walls of the refrigerator are equipped with a series of runners so that the shelves can be positioned as desired.

POSITIONING THE DOOR BALCONIES

To permit storage of food packages of various sizes, the door balconies can be placed at different heights. To make these adjustments proceed as follows: gradually pull the balcony in the direction of the arrows until it comes free, then reposition as required.

Energy-saving tips

Install the fridge or freezer in a cool place ont of direct sunlight and away from cookers, heaters, dishwashers or any hot air emitting items.

Do not set the fridge and freezer temperatures lower than necessary.Set the internai temperature within the correct range e.g.adjust the thermostat at middle position for 4°C in the fridge compartment and -18°C in the freezer respectively.Let pre-cooked foods cool down before placing them in the fridge or freezer. This will prevent the internai temperature of the fridge from rising.

Keep your fridge full, but not over crowded, this helps reduce «cold» air loss. Meanwhile, avoid overloading the fridge or freezer. Try to leave about 20% free space for air circulation. To prevent cold air escaping, limit the frequency of opening door. When retuning from shopping, sort foods to be kept in your fridge before opening the door. Only open the door to put food in or take it out.

Make sure the door seal is clean and in good condition. It should hold a piece of paper tightly in place when shut. Defrost regularly or when ice is more than 5mm thick. Thick ice covering the inner sides significantly increases energy use. The combination of the drawers, baskets and shelves shown in the device description is optimal for efficient energy savings. Changing the combination proposition could alter the efficiency.

Use of the crisper humidity regulating rod

The humidity regulating rod of the crisper box is design to maintain the humidity and freshness of the vegetables stored inside. When the humidity regulating rod is slide to the right, with more holes exposed, lower humidity will be kept inside the crisper box. When the humidity regulating rod is slide to the left, with less holes exposed, higher humidity will be kept inside the crisper box.

CLEANING AND MAINTENANCE

Noise from your appliance

You may notice some rather unusual noises. The noises are caused by circulation of refrigerant in the cooling System. It has become more pronounced since the introduction of CFC free gases. This is not a fault and will not affect the performance of your fridge.

Prolonged off periods

If the appliance is not in use for a long period of time, proceed as follows:

1. Disconnect from the mains supply.
2. Clean and dry the inside (see ‘Cleaning and maintenance’).
3. Leave the door open to prevent any unpleasant smells from building up while the appliance is not in use.

Notes for use

Do clean and defrost your appliance regularly. Do check contents of the compartments every so often.
Do store commercially prepared food in accordance with the instructions given on the packets.
Do choose high quality fresh food and be sure it is thoroughly clean before freezing it.
Do wrap ail food in food quality polythene bags or air tight containers and make sure any air is excluded.
Do Not store poisonous or any dangerous substances in your freezer. It is designed for the freezing of edible foodstuffs only.
Do Not consume food which has been frozen for an excessive length of time.

Do Not leave the door open for long periods, as this will make the appliance more costly to run and cause excessive ice formation.
Do Not use sharp objects such as knives to remove the ice from the appliance. Only use a plastic scraper.
Do Not put hot food into the appliance.Let it cool down to room temperature.
Do Not put liquid-filled bottles or sealed cans containing carbonated liquids into the freezer as they may burst.
Do Not give children ice-cream and water ices direct from the freezer as the low température may cause ‘freezer burns’ on the lips.
Do Not try to keep frozen food which has thawed; it should be eaten within 24 hours or cooked and re-frozen.

Changing the light bulb

The LED lamp is used by the refrigerator for lighting, which features low energy consumption and long service life In case of any abnormality, please contact the after-sales personnel for visiting service
Lamp type: LED light
Energy efficiency level: G
This product contains a light source of energy efficiency class G.

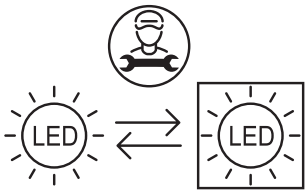

CLEANING

1. Unplug the appliance.
2. Remove ail substances.

Cleaning inside the Fridge/Freezer

You should clean the Fridge/Freezer internally with a weak solution of bicarbonate of soda. Then rinse with warm water using a damp sponge or cloth and wipe dry. Wash the baskets in warm soapy water and ensure they are completely dry before replacing in the Fridge/ Freezer.

Cleaning outside the Fridge/Freezer

Use standard non-abrasive detergent diluted in warm water to clean the Fridge/Freezer exterior The grille of the condenser at the back of the Fridge/ Freezer and the adjacent components can be vacuumed using a soft brush attachment

Do not use harsh cleaners, scouring pads or solvents to clean any part of the Fridge/Freezer.

TROUBLESHOOTING

With regard to the following small faults, not every failure needs to be fixed by the technical service personnel; you can try to solve the problem.

Note: If the above descriptions are inapplicable to troubleshooting, do not disassemble and repair it yourself. Repairs carried out by inexperienced persons may cause injury or serious malfunctioning. Contact the local store where your purchase was made. This product should be serviced by an authorized engineer and only genuine spare parts should be used.

When the appliance is not in use for long periods, disconnect from the electricity supply, empty all foods and clean the appliance, leaving the door ajar to prevent unpleasant smells.

TECHNICAL SPECIFICATIONS

General information cooling			
Supplier's name or trade mark: POCO line			
Supplier's address: POCO Einrichtungsmärkte GmbH – Industriestraße 39 – 59192 Bergkamen – Germany			
Model iden ifier: 6024541/00			
Type of refrigerating appliance:			
Low-noise appliance:	no	Design type:	freestanding
Wine storage appliance:	no	Other refrigerating appliance:	yes
General product parameters:			
Parameter	Value	Parameter	Value
Overall dimensions (millimetre) – Height	1908	Total volume (dm^3 ou l)	400
Overall dimensions (millimetre) – Width	600		
Overall dimensions (millimetre) – Depth	638		
EEI	100	Energy efficiency class	E
Airborne acoustical noise emissions (dB(A) re 1 pW)	37	Airborne acoustical noise emission class	C
Annual energy consumption (kWh/a)	289	Climate class:	estended temperate/ temperate/subtropical/tropical
Minimum ambient temperature (°C), for which the refrigerating appliance is suitable	10	Maximum ambient temperature (°C), for which the refrigerating appliance is suitable	43
Winter setting	no		

Compartment Parameters:					
Compartment type		Compartment parameters and values			
		Compartment Volume (dm^3 or l)	Recommended temperature setting for optimised food storage (°C) These settings shall not contradict the storage conditions set out in Annex IV, Table 3	Freezing capacity (kg/24 h)	Defrosting type (auto-defrost = A, manual defrost = M)
Pantry	no	–	–	–	–
Wine storage	no	–	–	–	–
Cellar	no	–	–	–	–
Fresh food	yes	211,0	4	–	A
Chill	no	40,0	2	–	A

Compartment type		Compartment parameters and values			
		Compartment Volume (dm ^{3} or l)	Recommended temperature setting for optimised food storage (°C) These settings shall not contradict the storage conditions set out in Annex IV, Table 3	Freezing capacity (kg/24 h)	Defrosting type (auto-defrost = A, manual defrost = M)
0-star or ice-making	no	–	–	–	–
1-star	no	–	–	–	–
2-star	no	–	–	–	–
3-star	no	–	–	–	–
4-star	yes	149,0	-18	8,0	A
2-star section	no	–	–	–	–
Variable temperature compartment	no	–	–	–	–
For 4-star compartments					
Fast freeze facility		Yes			
Light source parameters:					
Type of light source			LED		
Energy efficiency class			G		
Minimum duration of the guarantee offered by the manufacturer: 2 years					
Additional information: N/A					
Weblink to the manufacturer's website, where the information in point 4(a) Annex of Commission Regulation (EU) 2019/2019 is found: www.poco.de					

Reference:	6024541/00
Rated voltage:	220-240V~
Ampere:	1.3A
Rated frequency:	50Hz
Climate class:	SN/N/ST/T
Refrigerant:	R600a(63g)
Protection against electrical Shock:	I
Insulation foam:	CYCLOPENTANE

Climate class:

- Extended temperate (SN): ‘this refrigerating appliance is intended to be used at ambient temperatures ranging from 10°C to 32 °C’.
- Temperate (N): ‘this refrigerating appliance is intended to be used at ambient temperatures ranging from 16 °C to 32 °C’.
- Subtropical (ST): ‘this refrigerating appliance is intended to be used at ambient temperatures ranging from 16 °C to 38 °C’.
- Tropical (T): ‘this refrigerating appliance is intended to be used at ambient temperatures ranging from 16 °C to 43 °C’.

Note: More data information, please scan the QR code on the energy label.

Case	Inspection	Solution
No refrigerating at all.	Is power plug off?	Re-plug.
	Are breakers and fuses broken?	Opening the door and checking whether the lamp is lit.
	No electricity or line trip?	
Abnormal noise	Is refrigerator stable?	Adjusting refrigerator's leveling feet.
	Does refrigerator contact the wall?	Off the wall.
Poor refrigerating efficiency.	Do you put hot food or too much food?	Putting food into refrigerator when hot food becomes cool.
	Do you open the door frequently?	Checking and closing the door.
	Do you clip food bag to the door gasket?	Removing the refrigerator from the heat source.
	Direct sunlight or near a furnace or stove?	Emptying the distance to maintain good ventilation.
	Is it well-ventilated?	Emptying the distance to maintain good ventilation.
	Temperature setting in too high?	Setting to the appropriate temperature.
Peculiar smell in refrigerator	Any spoiled food?	Throwing away spoiled food.
	Do you need to clean refrigerator?	Cleaning refrigerator.
	Have you packed food of strong flavors?	Packing food of strong flavors.
No key response	Check whether the Child Lock function is enabled on the display panel.	Press & hold the "OK/3s to Unlock" key for 3 seconds to unlock the key, and then conduct the key operation. (For details, refer to the Child Lock function.)
Temperature setting impossible	Check whether the function of ECO, Fast Cooling, or Fast Freezing is enabled.	When the ECO, Fast Cooling, or Fast Freezing function is active, the temperature of the corresponding compartment is subject to no change. In such case, get the above-mentioned function disabled first before adjusting the temperature.
The set freezer temperature is displayed on the panel and thetemperature digits keep flickering.	Please check whether power failure has occurred.	Press any key to lift the alarm (see the overtemperature alarm function for details), and be sure to check whether the fresh storage foods and frozen storage foods have spoiled.

DISPOSAL OF YOUR OLD APPLIANCE

CORRECT DISPOSAL OF THIS PRODUCT	
	European directive 2012/19/EU on Waste from Electrical and Electronic Equipment (WEEE), requires that used household appliances are not thrown into the normal municipal waste stream. Used appliances must be collected separately in order to optimize the rate of recovery and recycling of materials that compose them, and to reduce the impact on human health and on the environment. The crossed bin symbol is affixed to all the products to remind you of the obligations of separated collection.

POCO Einrichtungsmärkte GmbH –
Industriestraße 39 – 59192 Bergkamen – Germany
www.poco.de·info@poco.de@