POCO line®
EXKLUSIV UND PREISWERT

MONTAGE ANLEITUNG
ASSEMBLY INSTRUCTION

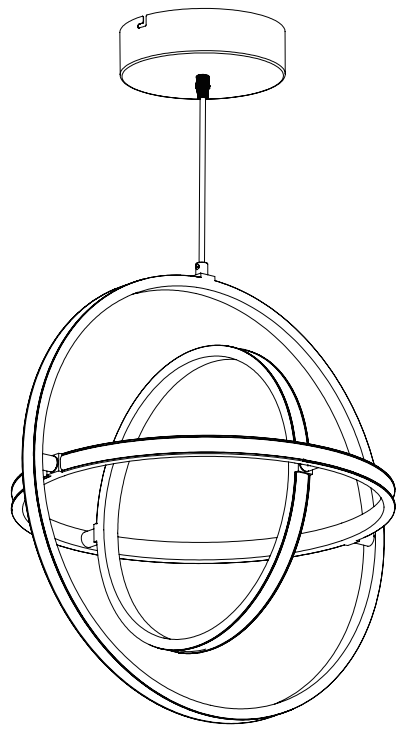

RACHEL
5991001/00 PS-02680P03

4 025442 315365

LICHTQUELLE LIGHTING SOURCE	230V~ 50Hz LED Max.40W	INKLUSIVE INCLUDED	✓
		NICHT INKLUSIVE NOT INCLUDED	

WERKZEUGE TOOLS	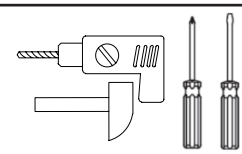	INKLUSIVE INCLUDED	
		NICHT INKLUSIVE NOT INCLUDED	✓
		NICHT NÖTIG NOT NECESSARY	

EISENWAREN HARDWARE	x 2	x 2	INKLUSIVE INCLUDED	✓
			NICHT INKLUSIVE NOT INCLUDED	
			NICHT NÖTIG NOT NECESSARY	

1

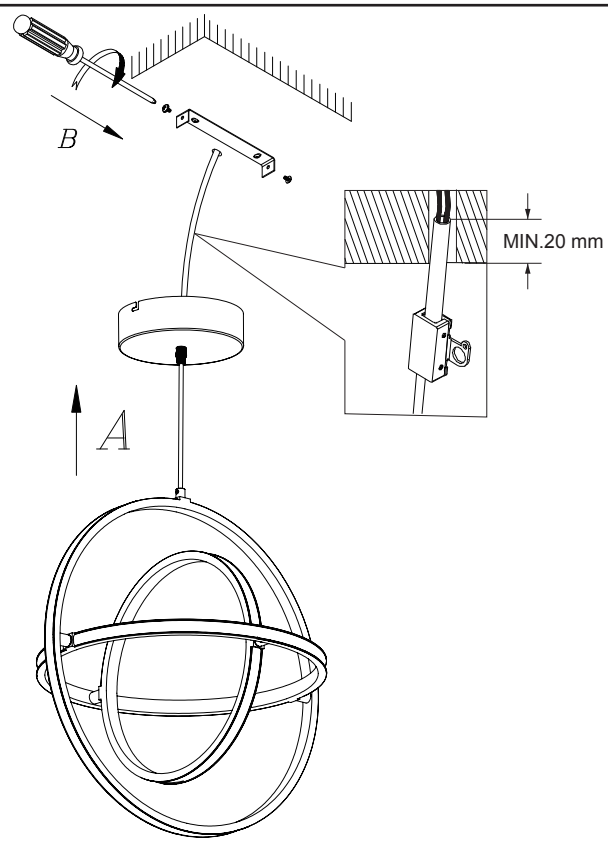

2

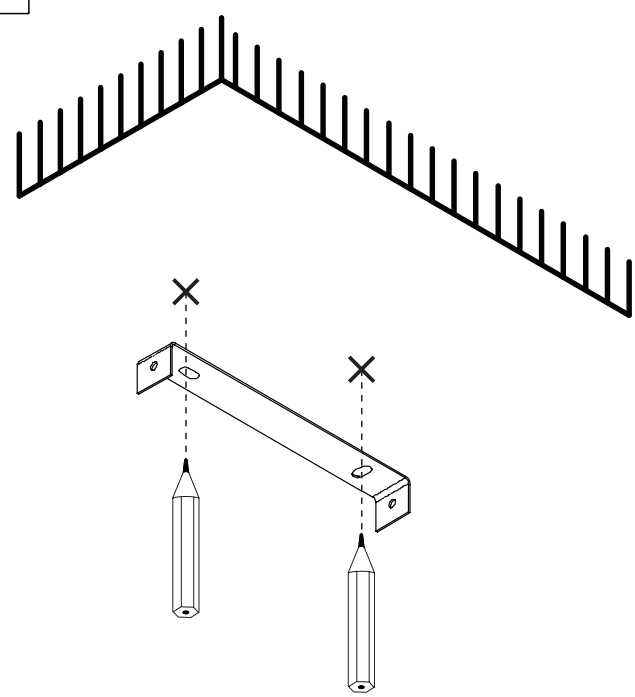

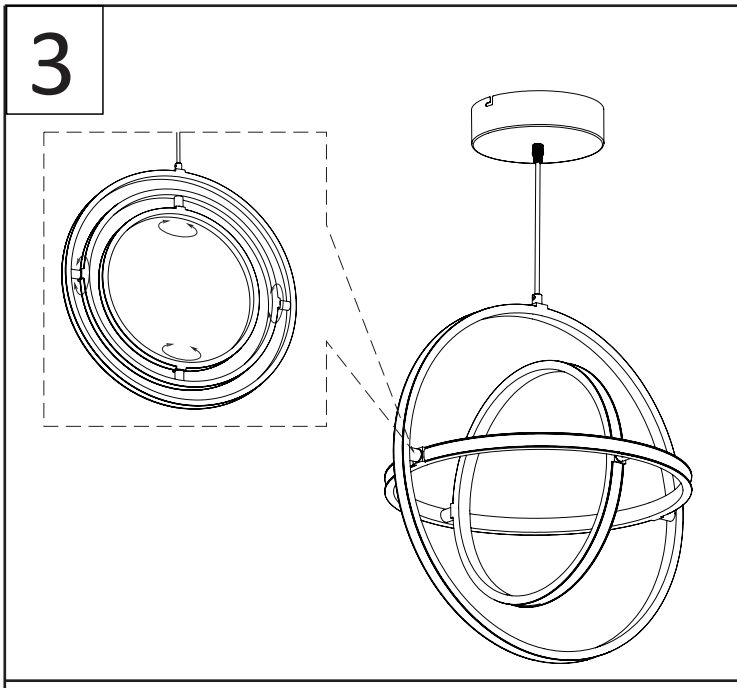

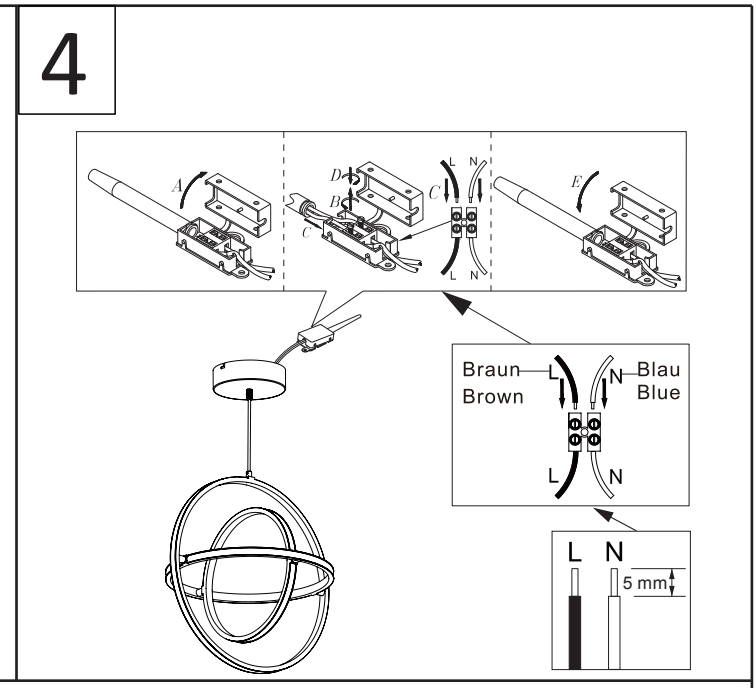

Dieses Produkt enthält eine Lichtquelle der Energieeffizienzklasse F.
Die in dieser Leuchte enthaltene Lichtquelle darf nur vom Hersteller oder seinem Servicemitarbeiter oder einer ähnlich qualifizierten Person ersetzt werden.

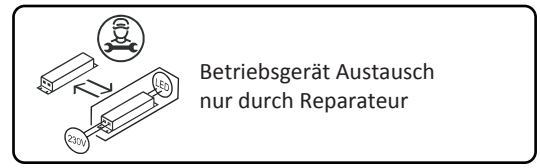

This product contains a light source of energy efficiency class F.
The light source contained in this luminaire shall only be replaced by the manufacturer or his service agent or a similar qualified person.

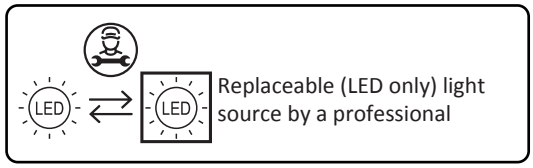

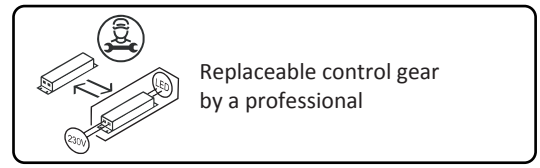
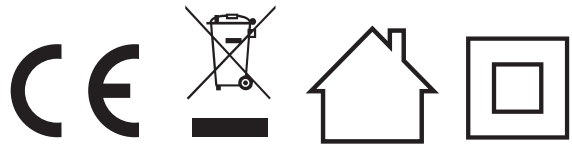
Ist das externe flexible Kabel oder Schnur dieser Leuchte beschädigt, so ist es ausschließlich vom Hersteller oder seinem Servicemitarbeiter oder einer ähnlichen qualifizierten Person zu ersetzen, um eine Gefährdung zu vermeiden.
If the external flexible cable or cord of this luminaire is damaged, it shall be exclusively replaced by the manufacturer or his service agent or a similar qualified person in order to avoid a hazard.