USA 50/USA 60 Varianto

Montageanleitung / Notice de montage / Assembly instruction

Flex-Well Vertriebs GmbH & Co. KG
Industriestr. 80
32120 Hiddenhausen
info@flex-well.de

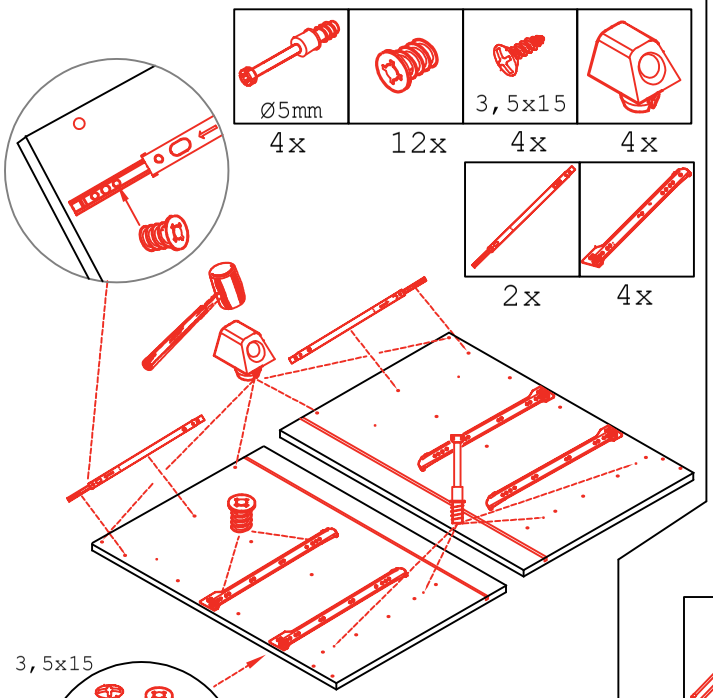

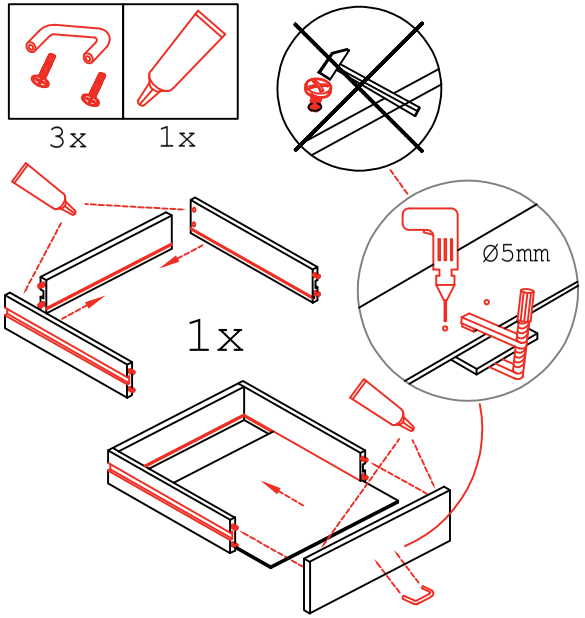

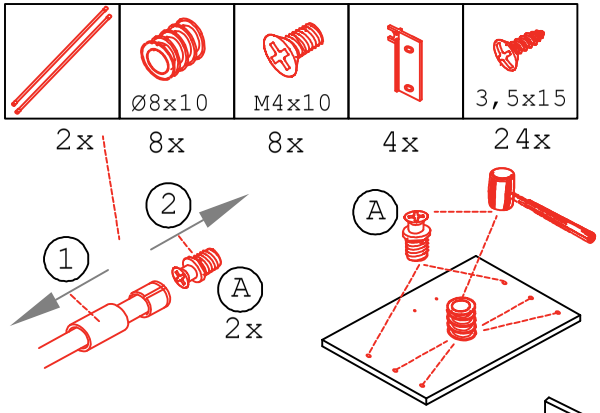

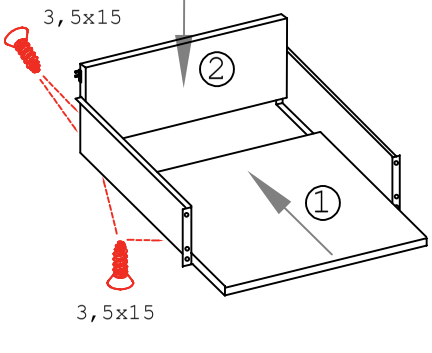

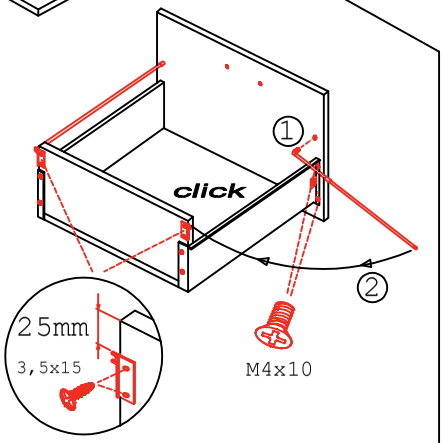

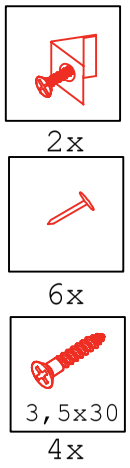

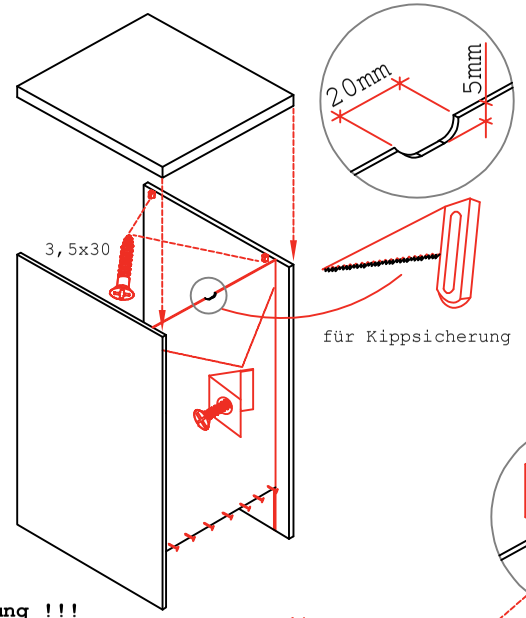

Kippsicherung !!!

Schrank und Wand mittels Winkel unter der Arbeitsplatte verbinden

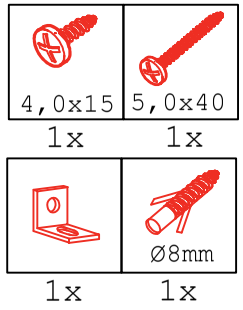

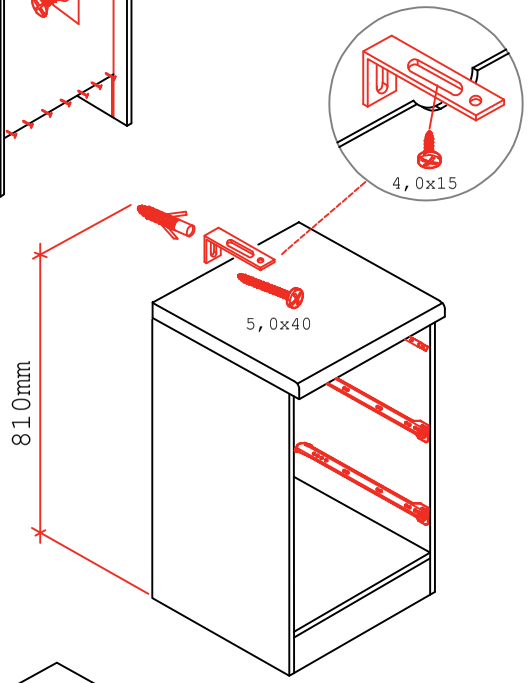

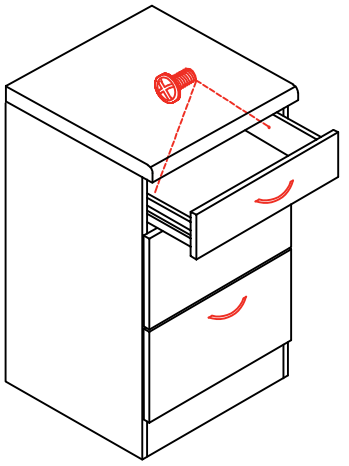



Die Einstellung der Auszug-Blenden bitte durch drehen an den einzelnen Rehling-stangen vornehmen. (heranhohlen oder wegdrücken)