UEBE 110
Varianto

Montageanleitung /
Notice de montage /
Assembly instruction

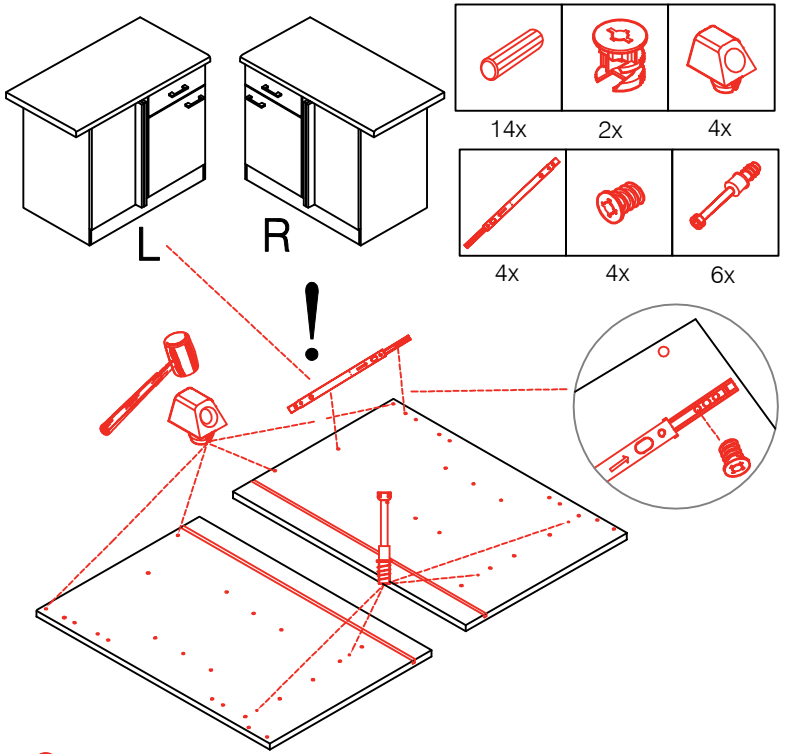

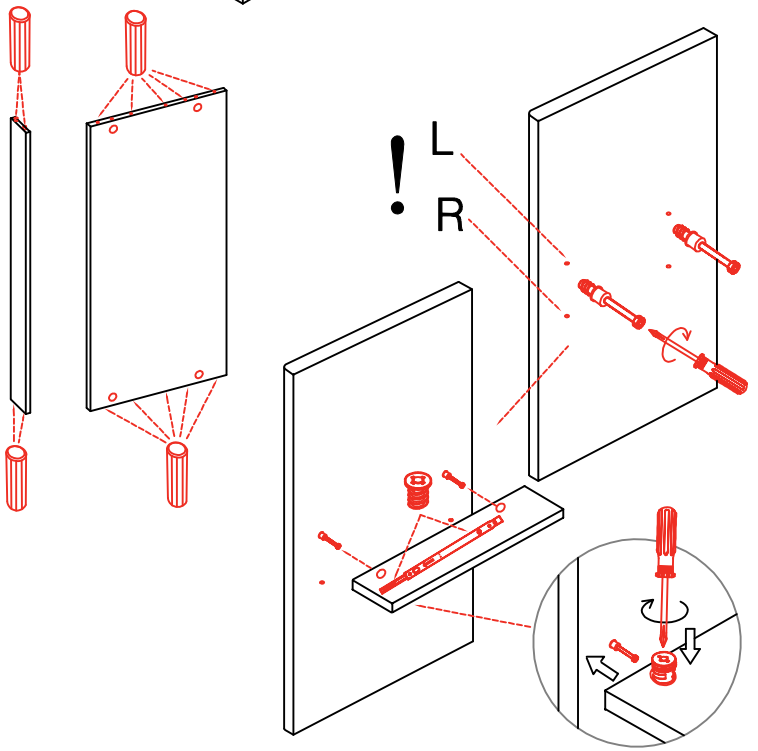

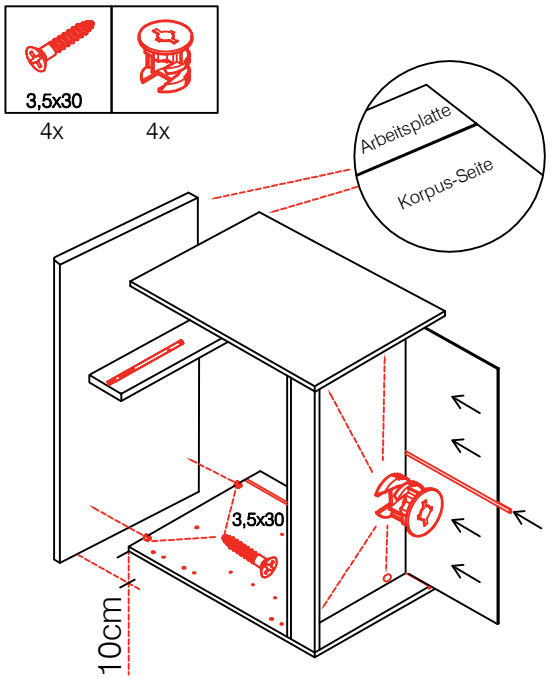

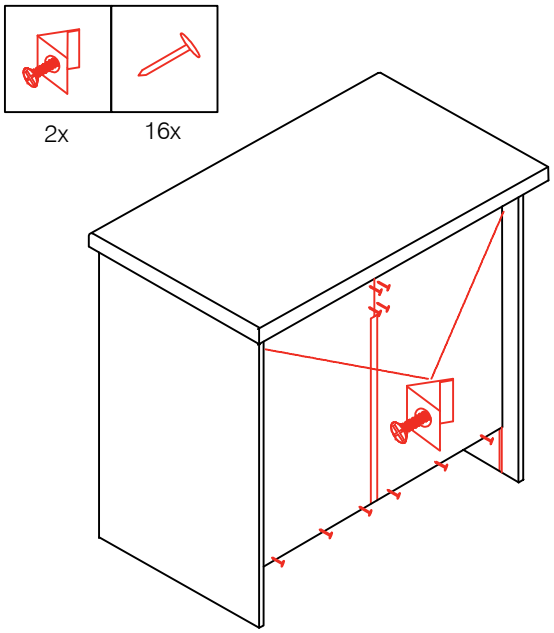

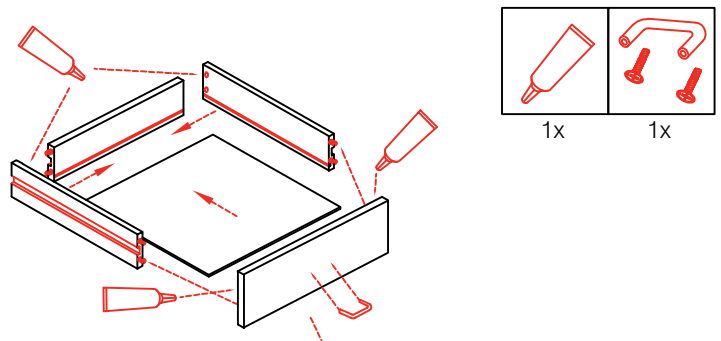

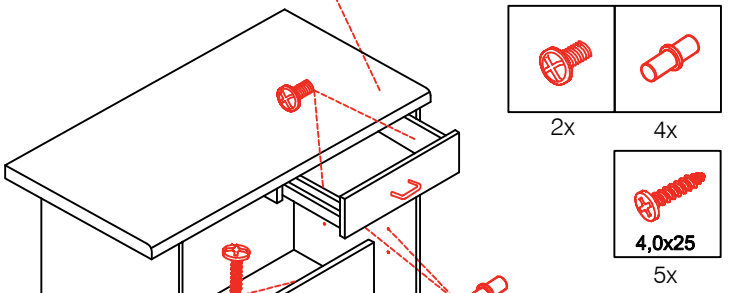

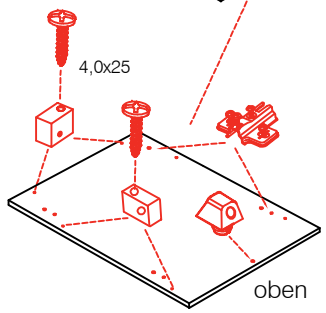

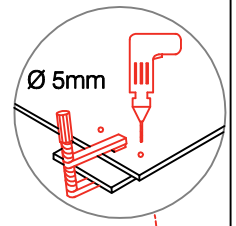

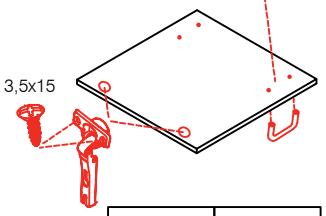

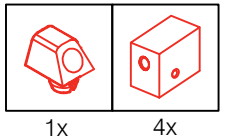

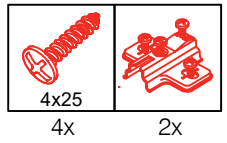

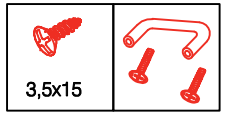

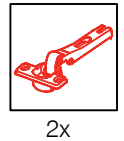

UEBE 110
Varianto

Montageanleitung / Notice de montage / Assembly instruction

Flex-Well Vertriebs
GmbH & Co. KG
Industriestr. 80
32120 Hiddenhausen
info@flex-well.de

