MICAN

electrify your spirit!

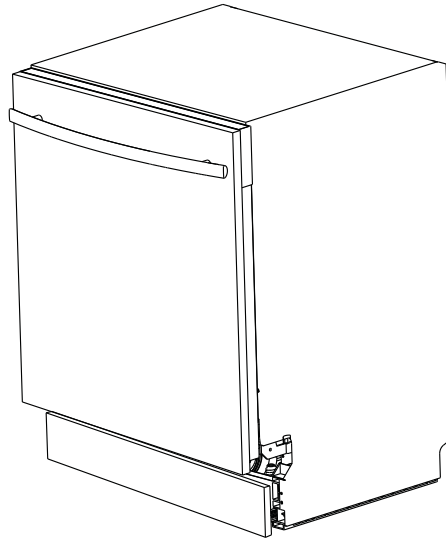

ART. NO	5112854/00	MODEL. NO	GSV60DM

DE **Geschirrspüler**
Montage-, Gebrauchs- und Sicherheitshinweise.....DE1-71

GB **Dishwasher**
Installation, operating and safety instructions.....GB1-71

BEDIENUNGSANLEITUNG

Vielen Dank, dass Sie sich für MICAN-Qualität entschieden haben. Dieses Produkt wurde von unserem professionellen Team entwickelt und entspricht den geltenden europäischen Vorschriften. Um das Beste aus Ihrem neuen Gerät herauszuholen, empfehlen wir Ihnen, diese Bedienungsanleitung sorgfältig zu lesen und für zukünftige Rückfragen aufzubewahren.

INHALT

Wichtige Sicherheitshinweise DE-3
Überblick über das Produkt DE-6
Installationsanweisungen DE-8
Bedienungsanleitung DE-21
Reinigung und Instandhaltung DE-52
Fehlerbehebung DE-59
Technische Daten DE-67
Entsorgung Ihres Altgeräts DE-71

Erläuterung der Symbole

Symbol	Typ	Bedeutung
	WARNUNG	Warnt vor Risiken, die, wenn sie unbeachtet bleiben, Lebensgefahr, Verletzungen oder Sachschäden verursachen können.
	GEFAHR EINES ELEKTROSCHLAGS	Warnt vor Risiken, die bei Nichtbeachtung durch elektrischen Schlag zu lebensgefährlichen Verletzungen oder zum Tod führen können.
	BRANDGEFAHR	Warnung: Es besteht Brandgefahr, wenn die Warnung nicht beachtet wird.
	VORSICHT	Gefahr von Verletzungen oder Sachschäden.
	WICHTIG/ HINWEIS	Informationen zur korrekten Verwendung des Geräts.

Wichtige Sicherheitshinweise

Um die mit Explosion, Feuer, Todesfällen, elektrischem Schlag, Personenschäden oder Verbrühungen verbundenen Risiken bei der Verwendung dieses Produkts zu minimieren, ist es zwingend erforderlich, die grundlegenden Sicherheitsmaßnahmen einzuhalten, wie nachfolgend beschrieben.

⚠ WARNUNG

- Beachten Sie bei der Benutzung Ihrer Geschirrspülmaschine die nachstehend aufgeführten Vorsichtsmaßnahmen:

- Dieses Gerät ist für den Einsatz im Haushalt und in ähnlichen Anwendungen vorgesehen, wie zum Beispiel:
  - Mitarbeiterküchenbereiche in Geschäften, Büros und anderen Arbeitsumgebungen;
  - Bauernhäusern;
  - Von Kunden in Hotels, Motels und anderen Wohnumgebungen;
  - Frühstückspensionen.
- Das Gerät muss mit den mitgelieferten neuen Schlauchsets an die Wasserleitung angeschlossen werden; alte Schlauchsets dürfen nicht wiederverwendet werden.
- Die Belüftungsöffnungen dürfen nicht durch einen Teppich verdeckt werden.

- Dieses Gerät kann von Kindern ab 8 Jahren und von Personen mit eingeschränkten physischen, sensorischen oder geistigen Fähigkeiten oder mangelnder Erfahrung und Kenntnis verwendet werden, sofern sie beaufsichtigt werden oder Anweisungen zur sicheren Verwendung des Geräts erhalten haben und die damit verbundenen Gefahren verstehen. Kinder dürfen nicht mit dem Gerät spielen. Reinigungs- und Wartungsarbeiten dürfen nicht von Kindern ohne Aufsicht durchgeführt werden.
- WARNUNG: Messer und andere Utensilien mit scharfen Stellen müssen mit der Spitze nach unten zeigend oder in waagerechter Lage in den Korb der Geschirrspülmaschine gelegt werden.
- Die Tür sollte nicht offen gelassen werden, da dies eine Stolpergefahr darstellen könnte.
- Wenn das Netzkabel beschädigt ist, muss es vom Hersteller, seinem Kundendienst oder einer ähnlich qualifizierten Person ausgetauscht werden, um eine Gefährdung zu vermeiden.
- Die maximale Anzahl der zu spülenden Gedecke beträgt 14.
- Der maximal zulässige Wasserzulaufdruck ist 1 MPa.
- Der mindestzulässige Zulaufwasserdruck beträgt 0,04 MPa, um die ordnungsgemäße Funktion des Geräts zu gewährleisten.

- Das Auswechseln bestimmter Teile Ihres Elektrogerätes kann zu einer Gefahr führen. Vergewissern Sie sich, dass Sie über die notwendigen Fähigkeiten verfügen und alle erforderlichen Werkzeuge besitzen, um selbst Reparaturen sicher durchführen zu können. Anderenfalls wenden Sie sich bitte an einen qualifizierten Fachmann.
- Hinweise zur Installation, zum Laden, zum Betrieb, zur Reinigung, zur Wartung, zur Fehlerbehebung und zur Entsorgung des Geräts finden Sie in folgenden Abschnitten der Bedienungsanleitung.

Überblick über das Produkt

Stellen Sie sicher, dass alle Teile in der Geräteverpackung enthalten sind. Sollten Sie ein Problem mit Ihrem Gerät oder Teilen davon haben, wenden Sie sich an ein lokales Servicecenter oder an das Geschäft, in dem Sie das Produkt gekauft haben.

• Ansicht von vorn

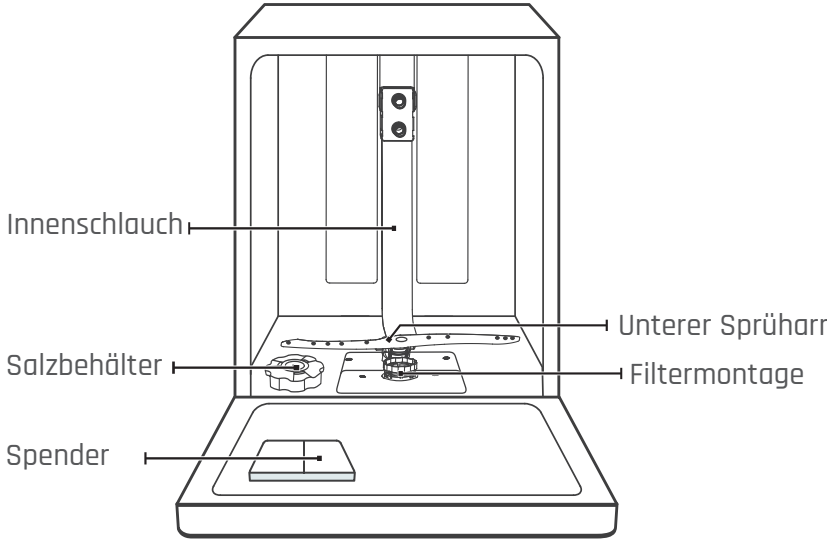

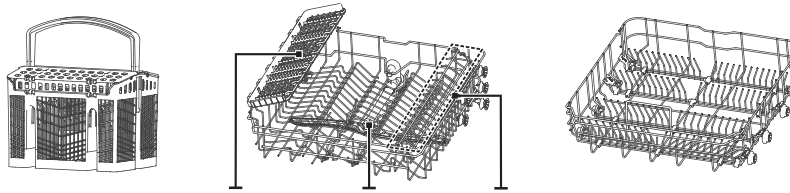

HINWEIS:

- Abbildungen dienen nur als Referenz; je nach Modell können Abweichungen auftreten.

• Zubehör

Salztrichter	Anti-Dampf-Band
1 Stück	1 Stück
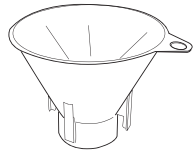	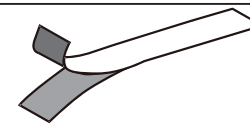

Installationsanweisungen

Befolgen Sie diese Anweisungen sorgfältig, um eine ordnungsgemäße Installation und Verwendung zu gewährleisten.

⚠ WARNUNG



- Stromschlaggefahr
- Trennen Sie die Stromversorgung, bevor Sie den Geschirrspüler installieren.
- Nichtbeachtung kann zum Tod oder einem Stromschlag führen.

⚠ Achtung

- Allgemein sollte die Installation von Leitungen und elektrischen Geräten von Fachleuten durchgeführt werden.

Über den Stromanschluss

⚠ WARNUNG

Aus Gründen der persönlichen Sicherheit:

- Verwenden Sie für dieses Gerät kein Verlängerungskabel oder einen Zwischenstecker.
- Schneiden Sie unter keinen Umständen die Erdungsverbindung des Netzkabels ab und entfernen Sie sie nicht.

Anforderungen an die Elektrik

Bitte stellen Sie sicher, dass Spannung und Frequenz des Stroms mit den Angaben auf dem Typenschild

übereinstimmen. Verwenden Sie die vorgeschriebene Sicherung 10 A/13 A/16 A, eine träge Sicherung oder einen empfohlenen Leistungsschalter und stellen Sie einen separaten Stromkreis bereit, der ausschließlich dieses Gerät versorgt.

Elektrischer Anschluss

Stellen Sie sicher, dass Spannung und Frequenz des Stroms mit den Angaben auf dem Typenschild übereinstimmen. Stecken Sie den Stecker nur in eine Steckdose, die ordnungsgemäß geerdet ist. Wenn die Steckdose, an die das Gerät angeschlossen werden soll, nicht für den Stecker geeignet ist, tauschen Sie die Steckdose aus, anstatt einen Adapter oder ähnliches zu verwenden, da dies zu Überhitzung und Verbrennungen führen kann.

⚠ Stellen Sie vor der Verwendung sicher, dass eine ordnungsgemäße Erdung besteht.

Wasseranschluss und Anschluss Kaltwasserablauf

Verbinden Sie den Kaltwasserzulaufschlauch mit einem 3/4(Zoll)-Gewindeanschluss und stellen Sie sicher, dass er fest sitzt.
Wenn Ihre Wasserleitungen neu sind oder über einen längeren Zeitraum nicht genutzt wurden, lassen Sie zuerst solange Wasser herauslaufen, bis es klar ist. Diese Vorsichtsmaßnahme ist notwendig, um dem Risiko einer Verstopfung und den dadurch bedingten Beschädigungen des Geräts vorzubeugen.



Sicherheitsschlauch

Über den Sicherheitsversorgungsschlauch

Der Sicherheitsversorgungsschlauch besteht aus doppelten Wänden. Das System gewährleistet sein Eingreifen, indem es den Wasserfluss unterbricht, falls der Zufuhrschlauch bricht oder der Luftraum zwischen dem Zufuhrschlauch selbst und dem äußeren Wellschlauch mit Wasser gefüllt ist.

⚠ WARNUNG

- Ein an einen Wasserhahn angeschlossener Schlauch kann platzen, wenn er an derselben Wasserleitung wie der Geschirrspüler angeschlossen ist. Falls Ihr Spülbecken über einen solchen Anschluss angeschlossen ist, empfiehlt es sich, den Schlauch abzuklemmen und das Rohr zu verschließen.

So schließen Sie den Sicherheitszulaufschlauch an

1. Ziehen Sie die Sicherheitszulaufschläuche aus dem Staufach an der Rückseite des Geschirrspülers heraus.
2. Ziehen Sie die Schrauben des Sicherheitszulaufschlauchs am Wasserhahn mit 3/4-Zoll-Gewinde fest.
3. Drehen Sie die Wasserzufuhr vollständig auf, bevor Sie die Spülmaschine starten.

So trennen Sie den Sicherheitszulaufschlauch

1. Stellen Sie das Wasser ab.
2. Schrauben Sie den Sicherheitszulaufschlauch vom Wasserhahn ab.

Anschluss der Ablaufschläuche

Führen Sie den Ablaufschlauch in ein Abflussrohr mit einem Mindestdurchmesser von 4 cm ein oder lassen Sie ihn in das Spülbecken laufen und achten Sie darauf, dass er nicht geknickt oder gequetscht wird. Die Höhe des Ablaufschlauchs muss weniger als 1000 mm betragen. Das freie Ende des Schlauchs darf nicht in Wasser eingetaucht werden, um einen Rückfluss zu vermeiden.

Bitte befestigen Sie den Ablaufschlauch sicher entweder an Position A oder Position B.

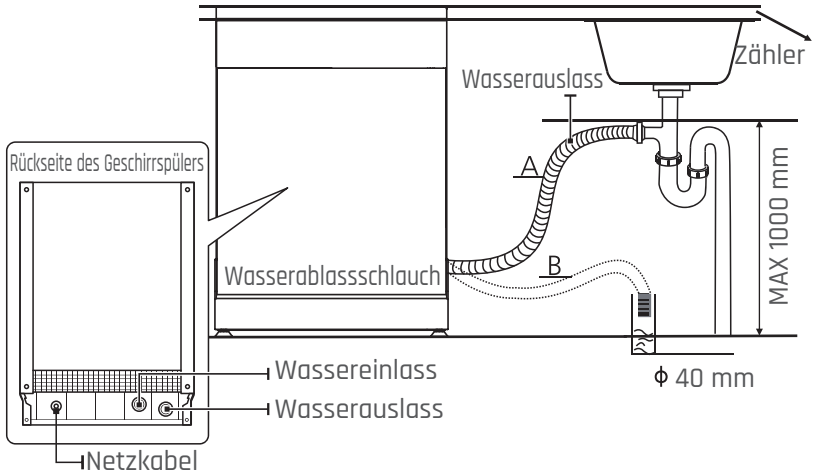

Wie man überschüssiges Wasser aus Schläuchen ablässt

Befindet sich der Anschluss an das Abflussrohr in einer Höhe von mehr als 1000 mm, kann überschüssiges Wasser im Abflussschlauch zurückbleiben. Es ist erforderlich, überschüssiges Wasser aus dem Schlauch in eine Schüssel oder einen geeigneten Behälter abzulassen, der außerhalb und unterhalb der Spüle gehalten wird.

Wasserablauf

Schließen Sie den Wasserablaufschlauch an. Der Ablaufschlauch muss korrekt angebracht werden, um Wasserlecks zu vermeiden. Stellen Sie sicher, dass der Wasserablaufschlauch nicht geknickt oder gequetscht wird.

Verlängerungsschlauch

Wenn Sie eine Verlängerung des Ablaufschlauchs benötigen, achten Sie darauf, dass Sie einen ähnlichen Ablaufschlauch verwenden.
Seine Länge darf 4 Meter nicht überschreiten. Bei Missachtung kann die Reinigungswirkung der Geschirrspülmaschine beeinträchtigt werden.

Syphonanschluss

Der Abwasseranschluss muss sich in einer Höhe von weniger als 1 000 mm (maximal) über der Unterkante der Spülmaschine befinden.

Positionieren des Geräts

Stellen Sie das Gerät an den gewünschten Ort. Die Rückseite sollte an der rückseitigen Wand und die Seiten an den angrenzenden Schränken bzw. Wänden anliegen. Die Geschirrspülmaschine ist mit Wasserzu- und Wasserablassschläuchen ausgestattet, die entweder auf der rechten oder linken Seite installiert werden können, um eine ordnungsgemäße Installation zu ermöglichen.

Nivellieren des Geräts

Sobald das Gerät zur Nivellierung positioniert ist, kann die Höhe des Geschirrspülers durch Verstellen der Schraubfüße angepasst werden.
In keinem Fall darf das Gerät um mehr als 2° geneigt werden.

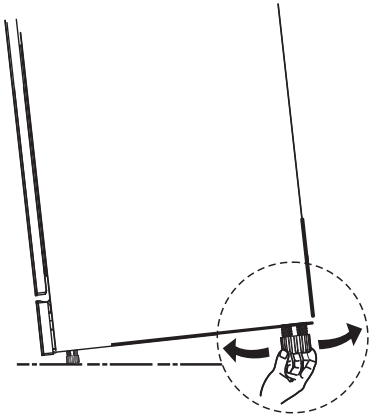

Einbauinstallation (für das integrierte Modell) Schritt 1. Auswahl des besten Standorts für den Geschirrspüler

Der Installationsort der Geschirrspülmaschine sollte in der Nähe des vorhandenen Zulauf- und Ablaufschlauchs sowie der Steckdose liegen.
Abbildungen der Schrankmaße und der Installationsposition des Geschirrspülers.

1. Weniger als 5 mm zwischen der Oberkante der Spülmaschine und dem Schrank; die Außentür ist am Schrank ausgerichtet.

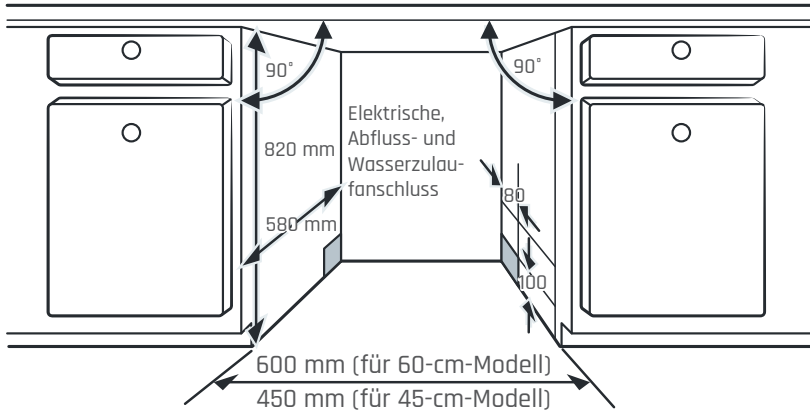

2. Wenn der Geschirrspüler in der Ecke des Schranks installiert ist, sollte beim Öffnen der Tür etwas Platz vorhanden sein.

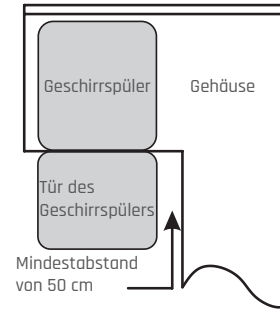

HINWEIS:

- Je nachdem, wo sich Ihre Steckdose befindet, müssen Sie möglicherweise ein Loch in der gegenüberliegenden Schrankseite ausschneiden.

Schritt 2. Abmessungen und Installation der Blende.

Befolgen Sie die spezifischen Installationsanweisungen zum Anbringen der ästhetischen Türverkleidung.

- Befolgen Sie die spezifischen Installationsanweisungen zum Anbringen der ästhetischen Türverkleidung.

Vollintegriertes Modell

Installieren Sie den Haken an der Zierblende und stecken Sie den Haken in den Schlitz der Außentür des Geschirrspülers (siehe Abbildung A). Bringen Sie die Blende nach der Positionierung mit Schrauben und Bolzen an der Außentür an (siehe Abbildung B).

A

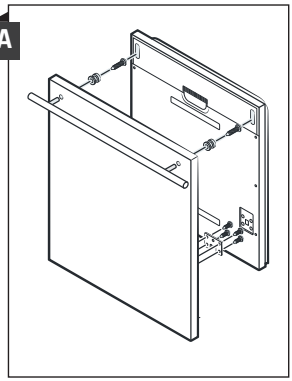

B

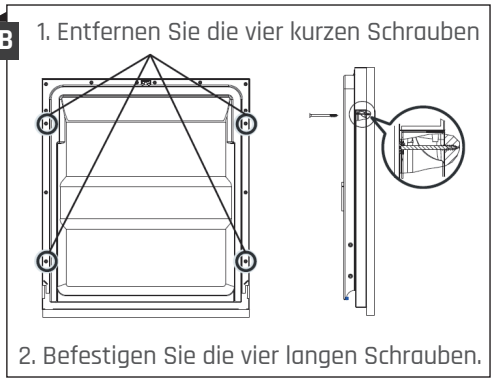

Schritt 3. Spannung der Türfedern anpassen

1. Die Türfedern sind werkseitig auf eine geeignete Spannung für die Außentür eingestellt. Wenn die Zierblende installiert wird, müssen Sie die Spannung der Türfedern anpassen. Drehen Sie die Einstellschraube zum Spannen oder Lösen des Stahlkabels.
2. Die Spannung der Türfedern ist richtig eingestellt, wenn die Tür in der vollständig geöffneten Position horizontal bleibt, sich durch leichtes Anheben mit einem Finger jedoch schließt.

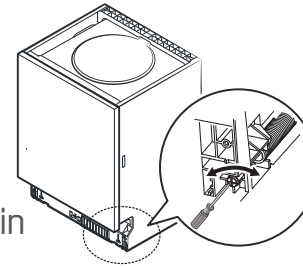

Schritt 4. Schritte zur Installation des Geschirrspülers

- Bitte entnehmen Sie die spezifischen Installationsschritte den Installationszeichnungen.

1. Bringen Sie den Kondensationsstreifen unter der Arbeitsfläche des Schranks an. Achten Sie darauf, dass der Kondensationsstreifen bündig an der Kante der Arbeitsfläche ist. (Schritt 2).
2. Schließen Sie den Zulaufschlauch am Kaltwasseranschluss an.
3. Schließen Sie den Ablaufschlauch an.
4. Schließen Sie das Netzkabel an.
5. Stellen Sie den Geschirrspüler in den Schrank.

6. Nivellieren Sie den Geschirrspüler. Der hintere Fuß kann von der Vorderseite des Geschirrspülers angepasst werden, indem Sie die Philips-Schraube in der Mitte der Basis des Geschirrspülers mit einem Philips-Schraubendreher drehen. Passen Sie die vorderen Füße an, indem Sie die vorderen Füße mit einem Schlitzschraubendreher drehen, bis der Geschirrspüler waagerecht steht. (Schritt 5 bis Schritt 6).
7. Installieren Sie die Möbeltür an der Außentür des Geschirrspülers. (Schritt 7 bis Schritt 10).
8. Passen Sie die Spannung der Türfedern mit einem Philips-Schraubendreher, indem Sie diesen zum Festziehen der linken und rechten Türfedern im Uhrzeigersinn drehen. Bei fehlerhafter Ausführung könnte der Geschirrspüler beschädigt werden. (Schritt 11).
9. Der Geschirrspüler muss an Ort und Stelle gesichert werden. Es gibt zwei Methoden, dies zu tun:

A. Normale Arbeitsfläche: Setzen Sie den Installationshaken in den Schlitz der Seitenblende ein und sichern Sie ihn mit den Schrauben an der Arbeitsfläche.
B. Marmor- oder Granitarbeitsplatte: Befestigen Sie die Seite mit Schrauben.

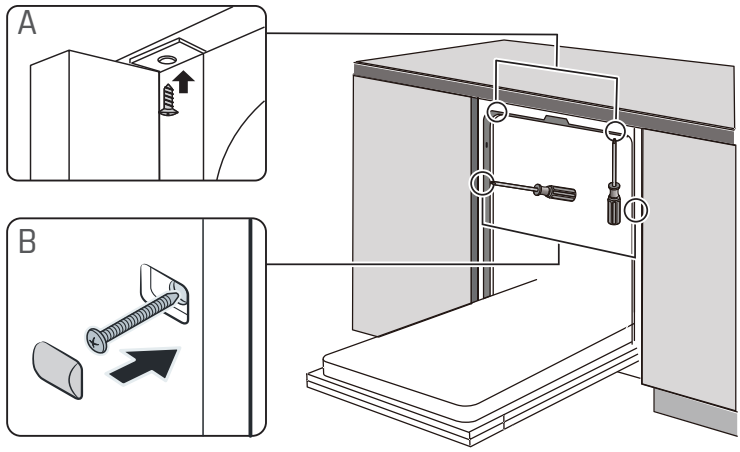

Schritt 5. Geschirrspüler nivellieren

1. Legen Sie wie abgebildet eine Wasserwaage auf die Tür und die Korbschiene im Innenraum, um zu prüfen, ob der Geschirrspüler waagerecht steht.
2. Richten Sie den Geschirrspüler waagerecht aus, indem Sie die drei Ausgleichsfüße individuell anpassen.
3. Achten Sie beim Ausrichten des Geschirrspülers darauf, dass der Geschirrspüler nicht umkippt.

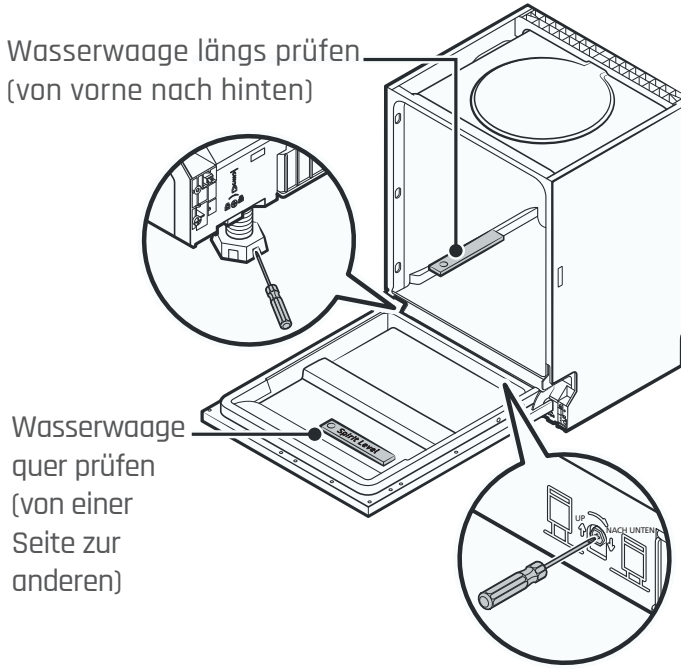

HINWEIS:

- Die maximale Verstellhöhe der Füße beträgt 50 mm.

WARNUNG

- Dieses Gerät ist nur für den Gebrauch in Innenräumen bestimmt. Verwenden Sie dieses Gerät nur für seinen vorgesehenen Zweck.
- Verpackungsmaterialien können für Kinder gefährlich sein!
- Installieren Sie das Gerät nicht in direktem Sonnenlicht, um Schäden an Kunststoff oder Bauteilen zu vermeiden und die Lebensdauer Ihres Geräts nicht zu verkürzen.
- Installieren Sie das Gerät nicht an Orten, an denen die Temperaturen unter den Gefrierpunkt fallen können. Gefrorene Schläuche können platzen oder reißen.
- Die Zuverlässigkeit der elektronischen Steuereinheit kann bei Temperaturen unter dem Gefrierpunkt beeinträchtigt sein.
- Halten Sie das Gerät von Feuer und Wärmequellen fern.

WARNUNG

- Die Öffnungen dürfen nicht durch einen Teppich verdeckt werden.

⚠ WARNUNG

- Dieses Gerät muss geerdet sein. Im Falle einer Fehlfunktion oder eines Defekts verringert die Erdung das Risiko eines Stromschlags, indem sie einen Weg des geringsten Widerstands für den elektrischen Strom bietet. Dieses Gerät ist mit einem Netzkabel ausgestattet, das einen Schutzleiter und einen Schutzkontaktstecker enthält. Der Stecker muss in eine geeignete Steckdose gesteckt werden, die gemäß allen örtlichen Vorschriften und Verordnungen installiert und geerdet ist.
- Eine unsachgemäße Verbindung des Schutzleiters kann zu einem elektrischen Schlag führen. Wenden Sie sich an einen qualifizierten Elektriker oder Kundendienstmitarbeiter, wenn Sie Zweifel haben, ob das Gerät ordnungsgemäß geerdet ist. Verändern Sie den mit dem Gerät gelieferten Stecker nicht, wenn er nicht in die Steckdose passt. Lassen Sie in diesem Fall eine geeignete Netzsteckdose von einer qualifizierten Elektrofachkraft installieren.
- Der Stecker muss nach der Installation des Geräts leicht zugänglich sein.
- Bei der Installation darf die Stromversorgung weder übermäßig noch auf gefährliche Art und Weise geknickt oder auf sie getreten werden.
  Modifizieren Sie die Bedienelemente nicht.
  Um das Risiko eines elektrischen Schlags zu vermeiden, tauchen Sie das Netzkabel oder den Stecker nicht in Wasser oder andere Flüssigkeiten ein.
- Schließen Sie das Gerät nicht über ein Verlängerungskabel an das Stromnetz an.

Bedienungsanleitung

WARNUNG

- Platzieren Sie scharfe Gegenstände so, dass sie die Türdichtung nicht beschädigen können.
- Spülen Sie keine Kunststoffgegenstände, außer sie sind als „spülmaschinenfest“ oder mit einer entsprechenden Kennzeichnung versehen. Bei nicht gekennzeichneten Gegenständen aus Kunststoff folgen Sie den Empfehlungen des Herstellers.

WARNUNG

- Einige Geschirrspülmittel sind stark alkalisch. Das Verschlucken solcher Geschirrspülmittel kann sehr gefährlich sein. Vermeiden Sie Haut- und Augenkontakt und halten Sie Kinder von der Geschirrspülmaschine fern, wenn dessen Tür geöffnet ist. Benutzen Sie nur für automatische Geschirrspülmaschinen empfohlene Geschirr- und Klarspülmittel. Vergewissern Sie sich, dass nach der Beendigung des Spülzyklus das gesamte Geschirrspülmittel verbraucht wurde.
- Benutzen Sie in Ihrer Geschirrspülmaschine niemals Seife, Waschmittel oder Handwaschmittel.

WICHTIG / HINWEIS

- Das ECO-Programm eignet sich zur Reinigung von normal verschmutztem Geschirr, es ist für diesen Zweck das effizienteste Programm hinsichtlich des kombinierten Energie- und Wasserverbrauchs und wird zur Beurteilung der Einhaltung der EU-Ökodesign-Gesetzgebung verwendet.
- Manuelles Vorspülen von Geschirr führt zu einem erhöhten Wasser- und Energieverbrauch und wird nicht empfohlen.
- Wenn die Geschirrspülemaschine gemäß den Anweisungen genutzt wird, verbraucht das Spülen von Geschirr in einer Haushaltsgeschirrspülmaschine während der Nutzung normalerweise weniger Wasser und Energie als das Geschirrspülen per Hand.
- Wenn Sie den Geschirrspüler bis zur vom Hersteller angegebenen Kapazität beladen, können Sie Energie und Wasser sparen.
- Die für andere Programme als das Öko-Programm angegebenen Werte sind nur Richtwerte.

Benutzung Ihres Geschirrspülers:

Vor der Benutzung Ihres Geschirrspülers:



1. Stellen Sie den Wasserenthärter ein.
2. Salz in den Wasserenthärter einfüllen.
3. Beladen des Geschirrkorbs
4. Füllen Sie das Geschirrspülmittel in das Dosierfach.

- Bitte überprüfen Sie den Abschnitt „Wasserenthärter“, falls Sie den Wasserenthärter einstellen müssen.

Einfüllen des Salzes in den Enthärter

HINWEIS:

- Wenn Ihr Modell keinen Wasserenthärter hat, können Sie diesen Abschnitt überspringen. Benutzen Sie nur Salz, das für Spülmaschinen bestimmt ist.
- Den Spülmaschinensalzbehälter, der sich unter dem unteren Korb befindet, befüllen Sie wie nachstehend beschrieben:

- Bitte überprüfen Sie den Abschnitt „Wasserenthärter“, falls Sie den Wasserenthärter einstellen müssen.

WARNUNG

- Verwenden Sie nur Salz, das speziell für Spülmaschinen geeignet ist!
  Jede andere Art von Salz, die nicht speziell für Spülmaschinen geeignet ist, insbesondere Kochsalz, kann den Wasserenthärter beschädigen. Bei Schäden, die durch die Verwendung von ungeeignetem Salz entstehen, übernimmt der Hersteller keine Gewährleistung und haftet nicht für entstandene Schäden.
- Füllen Sie das Salz erst unmittelbar vor einem Spülgang ein.
  Dadurch wird verhindert, dass eventuell aufgespaltene Salzkörner oder salzhaltiges Wasser über einen längeren Zeitraum auf dem Boden der Maschine verbleiben und Korrosion verursachen können.

Für das Hinzufügen von Spülmaschinensalz folgen Sie bitte den nachstehenden Schritten.

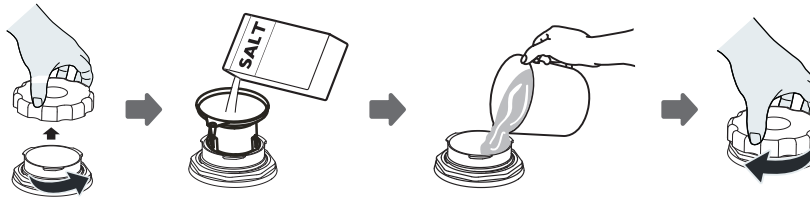

1. Entfernen Sie den unteren Spülmaschinenkorb und schrauben Sie anschließend den Salzbehälterdeckel ab.

2. Setzen Sie das Ende des Trichters (falls mitgeliefert) in die Öffnung und füllen Sie etwa 1,5 kg Geschirrspülmittelsalz ein.
3. Füllen Sie den Salzbehälter bis zur maximalen Füllmenge mit Wasser. Es ist normal, dass eine kleine Menge Wasser aus dem Salzbehälter austritt.
4. Nach dem Befüllen des Behälters den Deckel wieder fest zuschrauben.
5. Die Salzwarnleuchte erlischt, nachdem der Salzbehälter mit Salz gefüllt wurde.
6. Unmittelbar nach dem Befüllen des Salzbehälters sollte ein Waschprogramm gestartet werden (wir empfehlen die Verwendung eines Kurzprogramms). Andernfalls könnten das Filtersystem, die Pumpe oder andere wichtige Teile der Maschine durch Salzwasser beschädigt werden. Derartige Schäden werden nicht durch die Garantie abgedeckt!

HINWEIS:

- Der Salzbehälter darf nur dann nachgefüllt werden, wenn die Salzwarnleuchte (⥁) im Bedienfeld aufleuchtet . Je nachdem, wie gut sich das Salz auflöst, leuchtet die Salzwarnanzeige auch nach dem Befüllen des Salzbehälter noch. Falls Ihr Modell auf dem Bedienfeld keine Salzwarnanzeige hat (für Modelle ohne Salzwarnanzeige), schätzen Sie anhand der Anzahl der von der Geschirrspülmaschine durchgeführten Programme den Zeitpunkt für das Nachfüllen von Spülmaschinensalz ab.
- Wenn Sie beim Einfüllen Salz verschütten sollten, lassen Sie zum Entfernen des Salzes ein Einweich- oder Schnellprogramm durchlaufen.

Tipps zum Beladen des Korbs

Oberen Korb anpassen

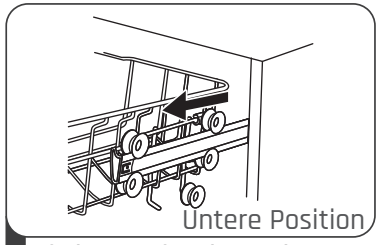

1 Ziehen Sie den oberen Korb heraus.

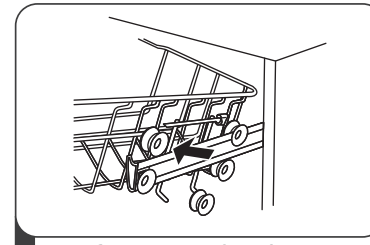

2 Entfernen Sie den oberen Korb.

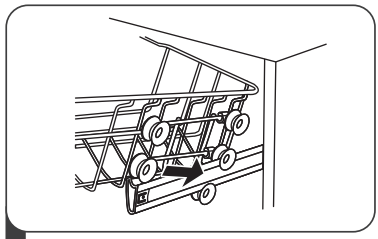

3 Bringen Sie den oberen Korb wieder an den oberen und unteren Rollen an.

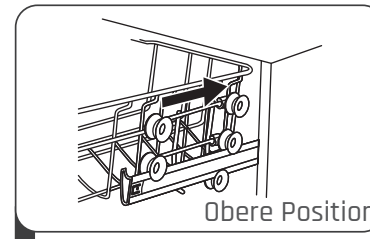

4 Schieben Sie den oberen Korb hinein.

Tassenhalter nach hinten klappen

Durch Anheben des Tassengestells können Sie im oberen Korb Platz für größere Artikel schaffen. Anschließend können Sie hohe Gläser daran anlehnen.



Gestelle nach hinten klappen

Die Zacken des unteren Korbs dienen dazu, Teller und Platten zu halten.
Sie können abgesenkt werden, um mehr Platz für größere Artikel zu schaffen.

nach oben heben

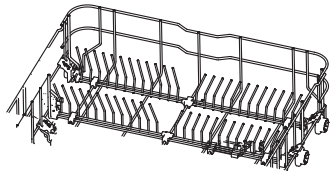

Nach hinten klappen

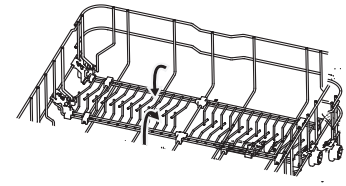

Bedienfeld

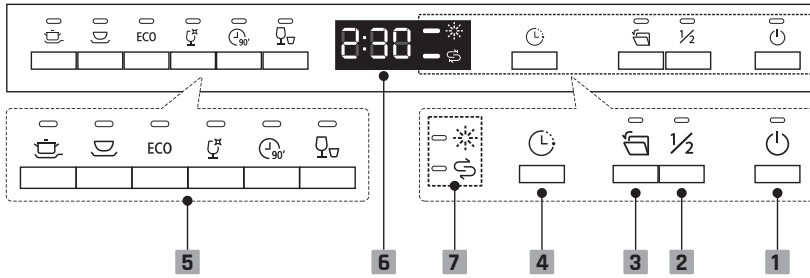

Bedienung (Taste)

1 Leistung	Drücken Sie diese Taste, um Ihren Geschirrspüler einzuschalten. Der Bildschirm leuchtet auf.
2 Halbe Beladung	Wenn Sie nur etwa die Hälfte oder weniger eines vollen Platzgedecks an Geschirr zu spülen haben, können Sie diese Funktion wählen, um Energie und Wasser zu sparen. (Es können alle Programme außer Schnell verwendet werden)
3 Automatische Öffnung	Nach dem Spülvorgang öffnet sich die Tür automatisch, um eine bessere Trocknung zu erzielen. (Dies kann nur mit den Programmen Intensiv, Universal, ECO, Glas, 90 Min verwendet werden.)
4 Verzögerung	Für die Einstellung eines verzögerten Start des Geschirrspülens (in Std.) drücken Sie diese Taste. Sie können den Start des Geschirrspülens um max. 24 Std. verzögern. Mit jedem Tastendruck wird der Start des Geschirrspülens um 1 Std. verzögert.

5 Programmanzeige		Intensiv Stark verschmutzte Gegenstände umfassen Töpfe und Pfannen. Mit angetrockneten Speiseresten.
		Universelle Reinigung Für normal verschmutztes Geschirr wie Tassen, Teller, Gläser und leicht verschmutzte Pfannen.
	ECO	ECO Dies ist das Standardprogramm, geeignet für normal verschmutzte Beladungen wie Töpfe, Teller, Gläser und leicht verschmutzte Pfannen.
		Glas Für leicht verschmutztes Geschirr und Glas.
		90 min Für normal verschmutztes Geschirr, das schnell gereinigt werden muss.
		Schnell Ein kürzerer Waschgang für leicht verschmutzte Ladungen, die nicht getrocknet werden müssen.

Anzeige

6 Bildschirm		Um die Erinnerungszeit und die Verzögerungszeit, Fehlercodes usw. anzuzeigen.
7 Warnanzeige	✳	Klarspüler Wenn die Anzeige „ ✳ “ leuchtet, bedeutet dies, dass der Geschirrspüler wenig Klarspüler hat und nachgefüllt werden muss.
	⟲	Salz Wenn die Anzeige „ ⟲ “ leuchtet, bedeutet dies, dass der Geschirrspüler wenig Geschirrspülsalz enthält und nachgefüllt werden muss.

Wasserenthärter

Der Wasserenthärter muss manuell über den Wasserhärte-Drehregler eingestellt werden.
Der Wasserenthärter entfernt die Mineralien und Salze aus dem Wasser, die sich nachteilig auf den Betrieb des Geräts auswirken können.
Je mehr dieser Mineralien im Wasser vorhanden sind, desto härter ist es.
Deshalb sollte der Enthärter entsprechend der Wasserhärte in Ihrer Region eingestellt werden.
Informationen hierzu erhalten Sie von der regionalen Wasserbehörde.

Den Salzverbrauch anpassen

Ihre Geschirrspülmaschine kann so eingestellt werden, dass sie die für die Wasserhärte des benutzten Wassers entsprechende Menge Salz verbraucht.
Dadurch wird der Salzverbrauch optimiert und individuell angepasst.

Für die Anpassung des Salzverbrauchs folgen Sie bitte den nachstehenden Schritten.

1. **Öffnen** Sie die Tür, schalten Sie das Gerät ein;
2. Innerhalb von 60 Sekunden nach dem Einschalten des Geräts drücken Sie die **Schnell**-Taste länger als 5 Sekunden, um in den Wasserenthärter-Einstellmodus zu gelangen.

3. Drücken Sie die **Schnell**-Taste erneut, um die für Ihre lokale Umgebung geeignete Einstellung auszuwählen. Die Einstellung ändert sich in der folgenden Reihenfolge: **H3 -> H4 -> H5 -> H6 -> H1 -> H2 -> H3.**
4. Ohne Bedienung innerhalb von 5 Sekunden oder durch Drücken der Ein-/Aus-Taste wird die Einrichtung abgeschlossen und der Einrichtungsmodus beendet.

WASSERHÄRTE				Wasserenthärtungsstufe	Die Regeneration erfolgt nach jeder X-Programmdurchlauf 1)	Salzverbrauch (Gramm/ Zyklus)
German dH	French fH	British Clarke	Mmol/l			
0 – 5	0 - 9	0 - 6	0 - 0,94	H1	Keine Regeneration	0
6 - 11	10 - 20	7 - 14	1,0 - 2,0	H2	10	9
12 - 17	21 - 30	15 - 21	2,1 - 3,0	H3	5	12
18 - 22	31 - 40	22 - 28	3,1 - 4,0	H4	3	20
23 - 34	41 - 60	29 - 42	4,1 - 6,0	H5	2	30
35 - 55	61 - 98	43 - 69	6,1 - 9,8	H6	1	60

1˚dH = 1,25˚ Clarke = 1,78 ˚fH = 0,178 mmol/l
Die Werkseinstellung: H3

1) Jeder Zyklus mit einem Regenerationsvorgang verbraucht zusätzlich 2,0 Liter Wasser, der Energieverbrauch steigt um 0,02 kWh und das Programm verlängert sich um 4 Minuten.

- Bitte prüfen Sie den Abschnitt „Salz in den Wasserenthärter einfüllen“, wenn in Ihrem Geschirrspüler Salz fehlt.

HINWEIS:

- Wenn Ihr Modell keinen Wasserenthärter hat, können Sie diesen Abschnitt überspringen.

Wasserenthärter

Die Wasserhärte ist von Ort zu Ort unterschiedlich. Bei hartem Wasser in der Geschirrspülmaschine bilden sich auf dem Geschirr und Kochutensilien Ablagerungen.
Das Gerät ist mit einem speziellen Enthärter mit Salzbehälter für die Entfernung von Kalk und Mineralien aus dem Wasser ausgestattet.

Vorbereitung des Geschirrs und Beladen der Geschirrspülmaschine

- Erwägen Sie den Kauf von als spülmaschinenfest gekennzeichnetem Geschirr.
- Für bestimmte Gegenstände müssen Sie ein Programm mit der niedrigst möglichen Temperatur auswählen.
- Um Beschädigungen vorzubeugen, nehmen Sie Gläser und Besteck nicht unmittelbar nach Programmende aus der Geschirrspülmaschine.

Zum Spülen des folgenden Bestecks/Geschirrs nicht geeignet

- Besteck mit Griffen aus Holz, Horn, Porzellan oder Perlmutt.
- Kunststoffteile, die nicht hitzebeständig sind.

- Älteres Besteck mit geklebten Teilen, die nicht temperaturbeständig sind.
- Verbundene Besteckteile oder Geschirr.
- Zinn- oder Kupfergegenstände.
- Kristallglas.
- Stahlteile sind rostanfällig.
- Holztabletts.
- Gegenstände aus synthetischen Fasern.

Eingeschränkt geeignet

- Einige Glasarten können nach zahlreichen Spülgängen trüb werden.
- Silber- und Aluminiumteile neigen während des Waschvorgangs zur Verfärbung.
- Glasierte Muster können bei häufiger Maschinenwäsche verblassen.

Empfehlungen zum Beladen des Geschirrspülers

Schaben Sie größere Mengen an Speiseresten ab. Weichen Sie angebrannte Essensreste in Pfannen auf. Jedoch ist es nicht erforderlich, das Geschirr unter fließendem Wasser abzuspülen.
Für eine optimale Leistung des Geschirrspülers befolgen Sie diese Beladungsrichtlinien.

(Funktionen und Aussehen der Körbe und Besteckkörbe können je nach Modell variieren.)

Stellen Sie die Gegenstände wie folgt in die Spülmaschine:

- Gegenstände wie Tassen, Gläser, Töpfe, Pfannen usw. müssen nach unten zeigen.
- Gebogene Gegenstände oder solche mit Vertiefungen sollten schräg eingeladen werden, damit das Wasser ablaufen kann.
- Stapeln Sie alle zu spülenden Gegenstände so in der Geschirrspülmaschine, dass sie nicht umkippen können.
- Alle Utensilien sind so platziert, dass sich die Sprüharme während des Waschgangs frei drehen können.
- Hohlen Gegenstände wie Tassen, Gläser, Pfannen usw. mit der Öffnung nach unten laden, damit sich kein Wasser im Behälter oder in einer tiefen Mulde sammeln kann.
- Geschirr und Besteck dürfen nicht ineinander liegen oder sich gegenseitig bedecken.
- Um Beschädigungen zu vermeiden, sollten sich Gläser nicht berühren.
- Der obere Korb ist für die Aufbewahrung von empfindlicherem und leichterem Geschirr wie Gläsern, Kaffee- und Teetassen vorgesehen.
- Aufrecht in die Geschirrspülmaschine gestellte Messer mit langer Klinge stellen eine potentielle Verletzungsgefahr dar!
- Lange und scharfe Besteckteile wie zum Beispiel Tranchiermesser müssen waagerecht im oberen Korb positioniert werden.
- Bitte überladen Sie Ihre Geschirrspülmaschine nicht. Dies ist wichtig für gute Ergebnisse und einen vernünftigen Energieverbrauch.

HINWEIS:

- Sehr kleine Teile sollten nicht in der Spülmaschine gespült werden, da sie leicht aus den Körben fallen können.

Geschirr abräumen

Um zu verhindern, dass Wasser aus dem oberen Korb in den unteren Korb tropft, empfehlen wir, zuerst den unteren Korb und anschließend den oberen Korb zu leeren.

WARNUNG

Die Gegenstände werden zu heiß sein! Um Schäden zu vermeiden, nehmen Sie Gläser und Besteck erst etwa 15 Minuten nach Programmende aus dem Geschirrspüler heraus.

Beladen des oberen Korbs

Der obere Korb ist dafür ausgelegt, empfindlicheres und leichteres Geschirr wie Gläser, Kaffee- und Teetassen mit Untertassen sowie Teller, kleine Schalen und flache Pfannen (sofern sie nicht zu stark verschmutzt sind) aufzunehmen. Stellen/Legen Sie das Geschirr so in die Geschirrspülmaschine, dass es durch den Wassersprühstrahl nicht verschoben werden kann.

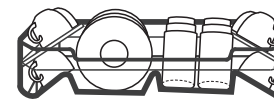

Beladen des Unterkorbs

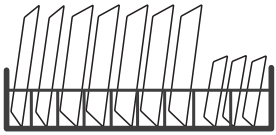

Wir empfehlen Ihnen, große und schwer zu reinigende Gegenstände wie Töpfe, Pfannen, Deckel, Servierplatten und Schüsseln in den unteren Korb zu legen, wie in der Abbildung unten dargestellt. Es empfiehlt sich, Servierplatten und Deckel seitlich auf den Rosten zu platzieren, um die Drehung des oberen Sprüharms nicht zu blockieren. Für die Teller vor dem Waschmittelbehälter wird ein maximaler Durchmesser von 19 cm empfohlen, damit sich der Behälter problemlos öffnen lässt.

Beladen des Besteckkorbs

Besteck sollte im Besteckkorb getrennt voneinander an den dafür vorgesehenen Stellen platziert werden. Vermeiden Sie das Ineinanderlegen des Bestecks, um eine unzureichende Reinigungsleistung zu verhindern.

WARNUNG



Achten Sie darauf, dass kein Artikel unten herausragt.
Scharfe Küchenutensilien sollten immer mit der Spitze nach unten eingelegt werden!

- Für ein optimales Waschergebnis beachten Sie bitte die Standardbeladungsoptionen im Abschnitt „Beladen des Korbs“.

Funktion des Klarspülers und Geschirrspülmittels

Der Klarspüler wird während des letzten Spülvorgangs freigesetzt. Er verhindert die Bildung von Wassertropfen auf dem Geschirr und beugt so Flecken und Schlieren vor. Außerdem verbessert es das Trocknen, da das Wasser von den Tellern ablaufen kann. Ihr Geschirrspüler ist für die Verwendung von Flüssigklarspüler geeignet.

WARNUNG

- Verwenden Sie bitte nur Markenklarspüler für Ihre Geschirrspülmaschine. Füllen Sie den Klarspülerbehälter niemals mit anderen Substanzen (z. B. Geschirrspüler-Reiniger, Flüssigwaschmittel). Missachtung führt zur Beschädigung des Geräts.

Wann der Klarspüler nachgefüllt werden muss

Die Häufigkeit, mit der Spülmittelbehälter nachgefüllt werden muss, hängt davon ab, wie oft Geschirr gespült wird und welche Einstellung für das Klarspülmittel verwendet wird.

- Die Anzeige „Wenig Klarspüler“ ( ) leuchtet, wenn mehr Klarspüler benötigt wird.
- Überfüllen Sie das Klarspülerfach nicht.

Die Funktion von Geschirrspülmittel

Die chemischen Inhaltsstoffe des Geschirrspülmittels sorgen dafür, dass alle Verschmutzungen in der Geschirrspülmaschine zerkleinert und verteilt und aus ihr entfernt werden. Die meisten handelsüblichen Qualitätsgeschirrspülmittel sind für diesen Zweck geeignet.

WARNUNG

- Richtige Verwendung von Waschmittel. Verwenden Sie ausschließlich Spülmittel, die speziell für Geschirrspüler geeignet sind. Halten Sie Ihr Geschirrspülmittel frisch und trocken. Füllen Sie das Reinigungsmittel nicht in den Spender, bevor Sie die Spülmaschine starten möchten.
- 
Geschirrspülmittel ist ätzend! Bewahren Sie Geschirrspülmittel außerhalb der Reichweite von Kindern auf.

Befüllen des Klarspülerbehälters

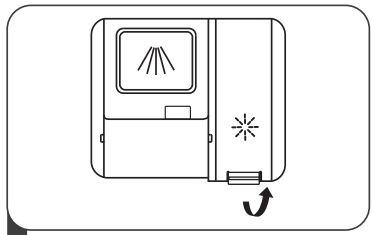

1 Nehmen Sie den Deckel des Klarspülerbehälters ab, indem Sie den Griff nach oben ziehen.

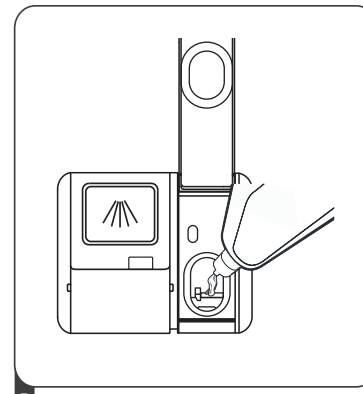

2 Gießen Sie das Klarspülmittel in den Spender und achten Sie darauf, ihn nicht zu überfüllen.

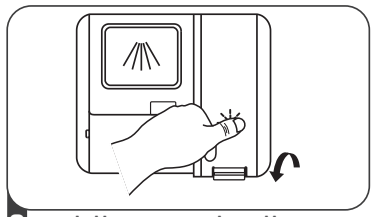

3 Schließen Sie die Kappe danach.

Einstellen des Klarspülerbehälters

Um mit begrenzter Menge Klarspüler eine bessere Trocknungsleistung zu erzielen, ist der Geschirrspüler so konzipiert, dass er den Verbrauch an den Benutzer anpasst. Befolgen Sie die folgenden Schritte.

1. Öffnen Sie die Tür, schalten Sie das Gerät ein.
2. Drücken Sie innerhalb von 60 Sekunden nach dem Einschalten des Geräts die Taste **Schnell** länger als 5 Sekunden und drücken Sie anschließend die Taste **Verzögerung**, um das eingestellte Programm aufzurufen. Die Klarspüleranzeige blinkt mit einer Frequenz von 1 Hz.

3. Drücken Sie die Taste **Schnell** erneut, um das für Ihre Nutzungsgewohnheiten passende Set auszuwählen. Die Einstellung ändert sich in folgender Reihenfolge: **d3->d4->d5->d1->d2->d3.**
   Je höher die Zahl, desto mehr Klarspüler verwendet die Spülmaschine.
4. Wenn Sie innerhalb von 5 Sekunden keine Bedienung vornehmen oder den Netzschalter drücken, um die Einrichtung abzuschließen und den Einstellungsmodus zu verlassen.

Befüllen des Waschmittelspenders

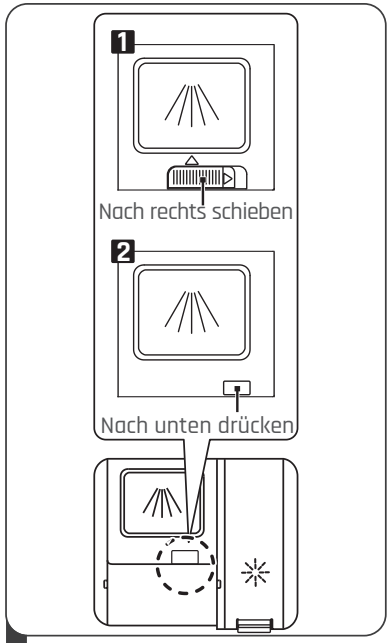

1 Bitte wählen Sie je nach Situation einen offenen Weg.

1. Öffnen Sie den Deckel, indem Sie den Entriegelungshebel verschieben.
2. Öffnen Sie den Deckel durch Herunterdrücken des Entriegelungshebels.

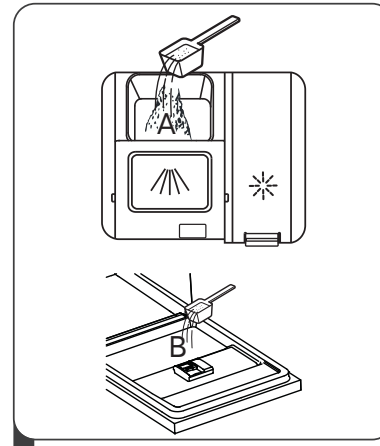

2 Geben Sie das Waschmittel für den Hauptwaschgang in den größeren Behälter (A).
Für ein besseres Reinigungsergebnis, insbesondere bei stark verschmutzten Gegenständen, geben Sie eine kleine Menge Reinigungsmittel auf die Tür. Das zusätzliche Waschmittel wird während der Vorwaschphase aktiviert.

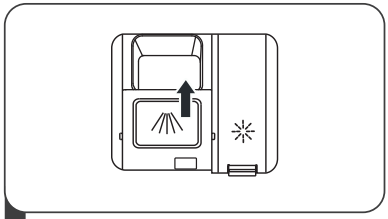

3 Schließen Sie die Klappe, indem Sie sie nach vorne schieben und dann nach unten drücken.

HINWEIS:

- Bitte beachten Sie die Empfehlungen des Herstellers auf der Waschmittelverpackung.

Beladen des Korbs:

Die maximale Auslastung der Geschirrspüler-Kapazität trägt dazu bei, Energie und Wasser zu sparen.

1. Oberer Korb:

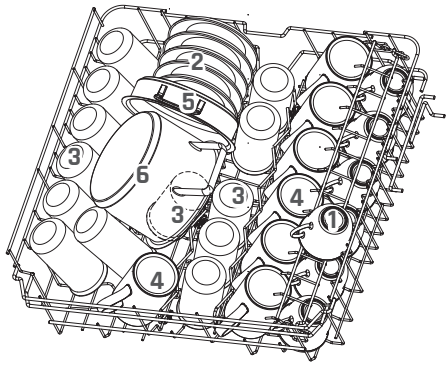

Nummer	Artikel
1	Tassen
2	Untertassen
3	Gläser
4	Becher
5	Kochtöpfe
6	Kleine Töpfe

2. Unterer Korb:

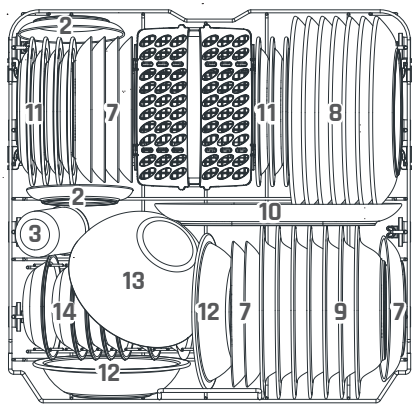

Nummer	Artikel
7	Dessertteller
8	Essteller
9	Suppenteller
10	Ovale Teller
11	Melamin-Dessertteller
12	Melamin-Schüsseln
13	Glasschüsseln
14	Dessertschüsseln
15	Besteckkorb

3. Besteckkorb:

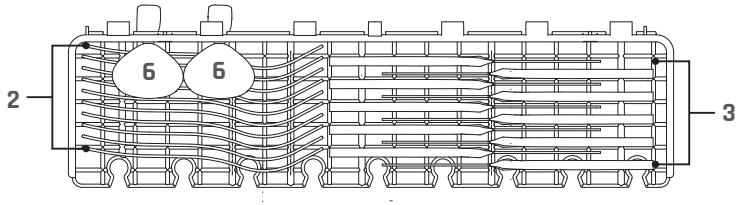

HINWEIS:

- Bitte stellen Sie das leichte Besteck ins Regal. Die maximale Zuladung beträgt 1,5 kg.

4. Besteckkorb:

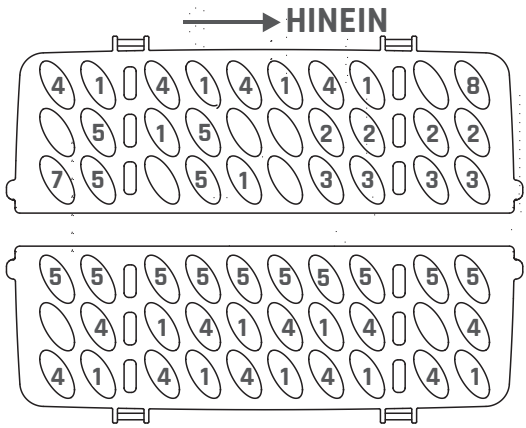

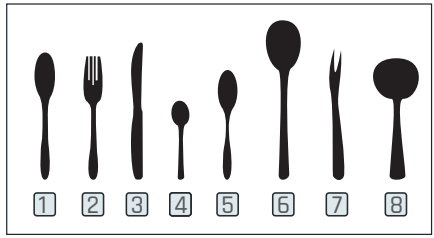

Nummer	Artikel
1	Suppenkellen
2	Gabeln
3	Messer
4	Teelöffel
5	Dessertlöffel
6	Servierlöffel
7	Serviergabel
8	Soßenkelle

Informationen zu Kompatibilitätstests in Übereinstimmung mit EN60436
Kapazität: 14 Gedecke
Position des oberen Korbs: untere Position Programm: ECO
Klarspüler-Einstellung: Max.
Enthärter-Einstellung: H3

Programmauswahl:

Waschzyklustabelle

Die nachstehende Tabelle zeigt, welche Programme am besten für den jeweiligen Verschmutzungsgrad geeignet sind und wie viel Spülmittel benötigt wird. Zudem enthält sie verschiedene Informationen über die Programme. Die Angaben zum Verbrauch und der Dauer der Geschirrspülprogramme sind mit Ausnahme des Programms „Energiesparen“ nur Richtwerte.
(●) zeigt an, dass das Programm im letzten Spülgang Klarspüler verwendet.

Programm	Beschreibung des Zyklus	Spülmittel Vor-/Hauptwäsche	Laufzeit (min)	Energie (kWh)	Wasser (l)	Klarspüler
Intensiv	Vorwäsche (50˚C) Waschen (65˚C) Spülen Spülen Spülen (60˚C) Trocknen	4/18 g (1 oder 2 Tabs)	205	1,651	18,7	●
Universelle Reinigung	Vorwäsche (45˚C) Waschen (55 ˚C) Spülen Spülen Spülen (60˚C) Trocknen	4/18 g (1 oder 2 Tabs)	175	1,451	18,7	●
ECO (*EN60436)	Waschen (50 ˚C) Spülen Spülen (50˚C) Trocknen	22 g (1 oder 2 Tabs)	198	0,849	11	●
Glas	Vorwäsche (40˚C) Waschen (50 ˚C) Spülen Spülen (50˚C) Trocknen	4/18 g (1 oder 2 Tabs)	120	0,902	15,2	●
90 min	Waschen (55 ˚C) Spülen Spülen (50˚C) Trocknen	22 g (1 oder 2 Tabs)	90	0,891	11,5	●
Schnell	Waschen (40˚C) Spülen (40˚C) Klarspülen (55 ˚C)	12g (1 Tab)	30	0,781	11	○

HINWEIS:

ECO: (*EN60436) Das ECO-Programm eignet sich zur Reinigung von normal verschmutztem Geschirr, es ist für diesen Zweck das effizienteste Programm hinsichtlich des kombinierten Energie- und Wasserverbrauchs und wird zur Beurteilung der Einhaltung der EU-Ökodesign-Gesetzgebung verwendet.

Energie sparen

1. Das Vorspülen von Geschirr erhöht den Wasser- und Energiebedarf und wird nicht empfohlen.
2. Wenn der Haushaltsgeschirrspüler gemäß den Anweisungen verwendet wird, verbraucht das Reinigen von Geschirr in der Nutzungsphase in der Regel weniger Energie und Wasser als das Spülen von Hand.

Programm starten

1. Ziehen Sie den unteren und oberen Korb heraus, laden Sie das Geschirr ein und schieben Sie die Körbe zurück.
   Es wird empfohlen, zuerst den unteren Korb und dann den oberen zu beladen.
2. Geben Sie das Reinigungsmittel ein.
3. Stecken Sie den Netzstecker in eine Netzsteckdose. Die Stromversorgung entnehmen Sie der letzten Seite „Produktdatenblatt“.
   Stellen Sie sicher, dass die Wasserversorgung auf vollen Druck eingestellt ist.
4. Öffnen Sie die Tür, drücken Sie die Ein-/Aus-Taste.
5. Wählen Sie ein Programm, die Anzeigeleuchte leuchtet auf. Schließen Sie dann die Tür, die Spülmaschine startet ihren Zyklus.

Das Geschirrspülprogramm während seiner Ausführung ändern

Ein Programm kann nur geändert werden, wenn es erst für eine kurze Zeit gelaufen ist, da sonst das Reinigungsmittel bereits freigesetzt wurde oder das Spülwasser mit Reinigungsmittel bereits abgepumpt wurde. In diesem Fall muss die Spülmaschine zurückgesetzt und der Spülmittelbehälter nachgefüllt werden. Um den Geschirrspüler zurückzusetzen, befolgen Sie die folgenden Anweisungen:

1. Öffnen Sie die Tür ein wenig, um die Spülmaschine anzuhalten. Nachdem der Sprüharm aufgehört hat zu arbeiten, können Sie die Tür vollständig öffnen.
2. Drücken Sie eine beliebige Programmtaste länger als 3 Sekunden, dann wechselt das Gerät in die Programmauswahl.
3. Sie können das Programm auf den gewünschten Spülgang einstellen.

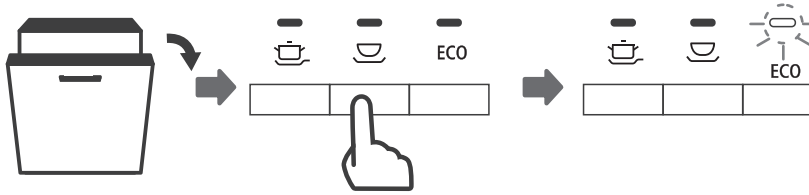

3 Sekunden

Möchten Sie nachträglich Geschirr hineinstellen/-legen?

Vergessenes Geschirr kann jederzeit nachgefüllt werden, bevor sich die Spülmittelschublade öffnet. Befolgen Sie in diesem Fall die nachstehenden Anweisungen:

1. Öffnen Sie die Tür einen Spalt breit, um den Waschvorgang zu stoppen.
2. Wenn die Sprüharme stillstehen, können Sie die Spülmaschinentür vollständig öffnen.
3. Legen/Stellen Sie das nachträglich hinzuzufügende Geschirr/Besteck in die Spülmaschine.
4. Schließen Sie die Tür.
5. Der Geschirrspüler läuft nach 10 Sekunden weiter.

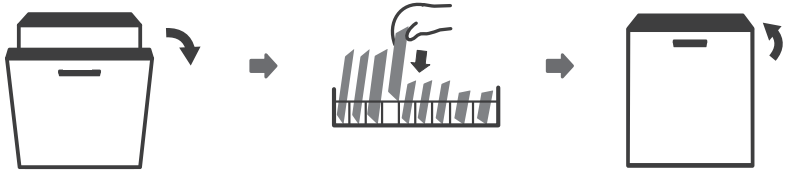

WARNUNG



Es ist gefährlich, die Tür während des Spülzyklus zu öffnen. Durch evtl. ausströmenden Dampf besteht Verbrühungsgefahr.

Automatische Öffnung

Nach Abschluss des Reinigungsvorgangs öffnet sich die Tür automatisch, um die Wirksamkeit der Trocknung zu optimieren.

HINWEIS:

- Die Geschirrspülertür darf beim automatischen Öffnen nicht blockiert werden. Dies kann die Funktion des Türschlosses beeinträchtigen.

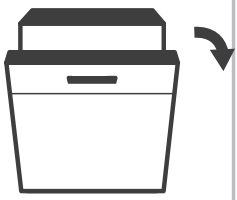

Reinigung und Instandhaltung

Halten Sie das Gerät sauber, um eine Verschlechterung der Leistung zu vermeiden und die Lebensdauer zu erhalten.

⚠ WARNUNG

- Bevor Sie mit der Wartung beginnen, ziehen Sie den Netzstecker des Geräts und drehen Sie den Wasserhahn ab.
  Wenn die Geschirrspülmaschine längere Zeit nicht benutzt werden soll, muss das Gerät vom Stromnetz getrennt und die Wasserzufuhr abgestellt werden.
- Es wird außerdem empfohlen, die Tür offen zu lassen, um die Ansammlung von Feuchtigkeit im Inneren der Spülmaschine zu verhindern.

Äußere Pflege

Tür und Türdichtung

Reinigen Sie die Türdichtungen regelmäßig mit einem weichen, feuchten Tuch, um Speisereste zu entfernen. Beim Beladen des Geschirrspülers können Speise- und Getränkereste an die Innenseiten der Geschirrspülertür tropfen. Diese Flächen befinden sich außerhalb des Spülraums und werden vom Wasser aus den Sprüharmen nicht erreicht. Alle Ablagerungen sollten vor dem Schließen der Geschirrspülmaschinentür abgewischt werden.

Bedienfeld

Wenn eine Reinigung erforderlich ist, wischen Sie das Bedienfeld nur mit einem weichen, feuchten Tuch ab.

⚠ WARNUNG

- Um zu verhindern, dass Wasser in das Türschloss und die elektrischen Bauteile eindringt, verwenden Sie keine Sprühreiniger jeglicher Art.
- Verwenden Sie auf den Außenflächen niemals Scheuermittel oder Scheuerschwämme, da diese die Oberfläche zerkratzen können. Verschiedene Typen von Papiertüchern können ebenfalls Kratzer oder Spuren auf der Oberfläche hinterlassen.

Innere Pflege

Filtersystem

Das Filtersystem im Sockel der Waschkabine hält grobe Verunreinigungen aus dem Waschgang zurück, darunter auch Fremdkörper wie Zahnstocher oder Scherben. Die gesammelten groben Verunreinigungen können zum Verstopfen der Filter führen. Kontrollieren Sie regelmäßig den Zustand der Filter, entfernen Sie sorgfältig Fremdkörper und reinigen Sie die Teile des Filtersystems gegebenenfalls mit Wasser. Befolgen Sie die folgenden Schritte, um den Filter zu reinigen.

HINWEIS:

- Die Abbildungen dienen nur als Referenz; verschiedene Modelle des Filtersystems und der Sprüharme können unterschiedlich sein.

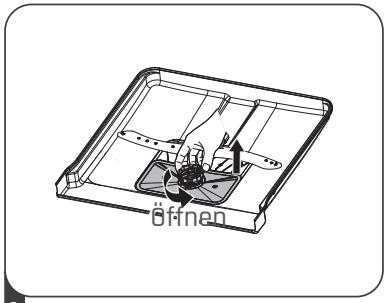

1 Halten Sie den Grobfilter fest und drehen Sie ihn gegen den Uhrzeigersinn, um ihn zu entriegeln. Heben Sie den Filter nach oben aus dem Geschirrspüler.

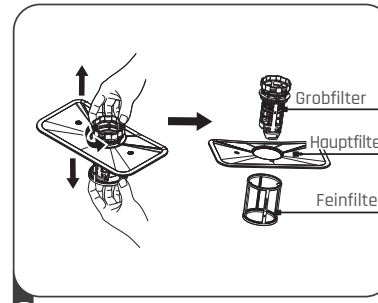

2 Der Feinfilter kann von der Unterseite der Filterbaugruppe abgezogen werden. Der Grobfilter kann vom Hauptfilter abgenommen werden, indem man die Laschen oben leicht zusammendrückt und ihn abzieht.

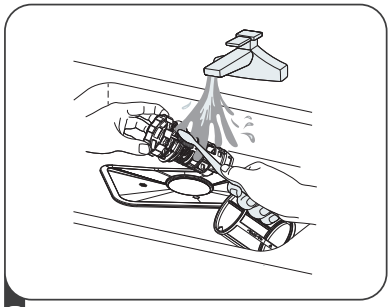

3 Größere Speisereste lassen sich durch Abspülen des Filters unter fließendem Wasser entfernen. Für eine gründlichere Reinigung verwenden Sie eine weiche Reinigungsbürste.

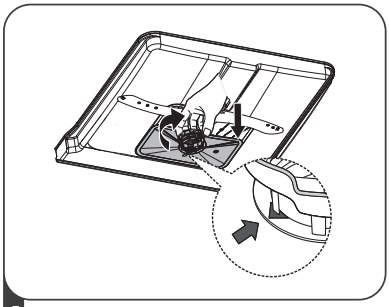

4 Setzen Sie die Filter in umgekehrter Reihenfolge der Demontage wieder zusammen, setzen Sie den Filtereinsatz wieder ein und drehen Sie ihn im Uhrzeigersinn bis zum Schließen-Pfeil.

⚠ WARNUNG

- Die Filter nicht zu fest anziehen. Setzen Sie die Filter wieder sorgfältig in die richtige Reihenfolge, da sonst grobe Verunreinigungen in das System gelangen und eine Verstopfung verursachen könnten.
- Verwenden Sie den Geschirrspüler niemals ohne eingesetzte Filter. Ein unsachgemäßer Filterwechsel kann die Leistung des Geräts beeinträchtigen und Geschirr und Besteck beschädigen.

Sprüharme

Die Sprüharme sind regelmäßig zu reinigen, da Kalkablagerungen aus hartem Wasser die Düsen und Lager der Sprüharme verstopfen.
Um die Sprüharme zu reinigen, befolgen Sie die nachstehenden Anweisungen :

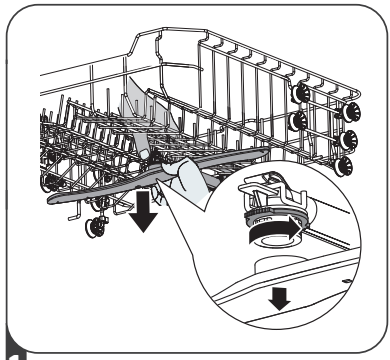

1 Zum Entfernen des oberen Sprüharms die Mutter in der Mitte festhalten und den Sprüharm gegen den Uhrzeigersinn drehen, um ihn zu entfernen.

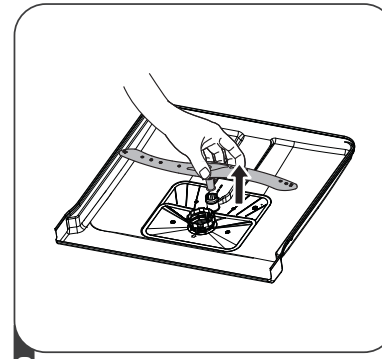

2 Um den unteren Sprüharm zu entfernen, ziehen Sie den Sprüharm nach oben heraus.

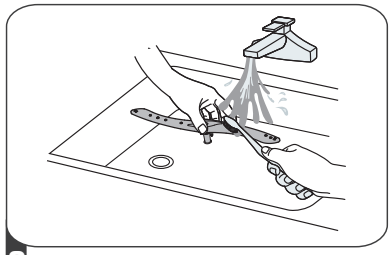

3 Reinigen Sie die Sprüharme mit warmem Seifenwasser und verwenden Sie eine weiche Bürste, um die Düsen zu säubern.

Pflege der Spülmaschine

Frostschutz

Bitte treffen Sie im Winter Maßnahmen gegen das Einfrieren Ihrer Spülmaschine. indem Sie nach jedem Spülzyklus folgende Schritte durchführen:

1. Trennen Sie die Geschirrspülmaschine von der Stromversorgung.
2. Stellen Sie den Wasserzulauf ab und trennen Sie die Wasserzuleitung vom Wasserventil.
3. Lassen Sie das Wasser aus dem Wasserzulaufschlauch und dem Wasserventil ab. (Fangen Sie das Wasser mit einem Gefäß auf.)
4. Schließen Sie die Wasserzulaufleitung wieder an das Wasserventil an.
5. Entfernen Sie den Filter am Boden der Wanne und verwenden Sie einen Schwamm, um das Wasser im Sumpf aufzusaugen.

Nach jedem Spülgang

Stellen Sie nach jedem Geschirrspülen die Wasserzufuhr zum Gerät ab und lassen Sie die Tür eine Zeit lang leicht geöffnet, damit Feuchtigkeit und evtl. Gerüche entweichen können.

Den Stecker ziehen

Ziehen Sie vor der Reinigung oder Wartung immer den Stecker aus der Steckdose.

Keine Lösungs- oder Scheuermittel

Verwenden Sie zum Reinigen der Außen- und Gummiteile der Spülmaschine keine Lösungs- oder Scheuermittel. Verwenden Sie nur ein Tuch und warmes Seifenwasser. Zum Entfernen von Flecken oder Verschmutzungen auf der Oberfläche des Innenraums verwenden Sie ein mit Wasser und etwas Essig angefeuchtetes Tuch oder ein speziell für Spülmaschinen hergestelltes Reinigungsmittel.

Bei längerer Nichtbenutzung

Es ist empfehlenswert, vor einer längeren Nichtbenutzung des Geräts einen leeren Spülgang durchzuführen, danach den Netzstecker aus der Netzsteckdose zu ziehen, die Wasserzufuhr abzustellen und die Tür des Geräts leicht geöffnet zu lassen. Dadurch wird die Lebensdauer der Türdichtungen verlängert und einer Geruchsbildung im Gerät vorgebeugt.

Transportieren des Geräts

Falls das Gerät transportiert werden muss, versuchen Sie es in senkrechter Position zu halten. Falls es unbedingt erforderlich ist, kann es auf den Rücken gelegt werden.

Dichtungen

Einer der Gründe für eine Geruchsbildung in einer Geschirrspülmaschine sind Lebensmittel, die in den Dichtungen stecken geblieben sind. Das regelmäßige Reinigen der Dichtungen mit einem feuchten Schwamm beugt dieser Ursache vor.

Fehlerbehebung

Wenn Sie ein Problem mit Ihrem Gerät haben, überprüfen Sie zunächst die folgende Tabelle und versuchen Sie die vorgeschlagenen Lösungen.

Problem	Ursache	Lösung
Der Geschirrspüler startet nicht.	Die Sicherung ist durchgebrannt, oder der Schutzschalter wurde ausgelöst.	Ersetzen Sie die Sicherung oder setzen Sie den Schutzschalter zurück. Trennen Sie alle anderen Geräte, die sich mit der Spülmaschine im gleichen Stromkreis befinden.
	Die Stromversorgung ist nicht eingeschaltet.	Vergewissern Sie sich, dass die Spülmaschine eingeschaltet und die Tür fest geschlossen ist. Stellen Sie sicher, dass das Netzkabel richtig in die Steckdose eingesteckt ist.
	Der Wasserdruck ist niedrig.	Vergewissern Sie sich, dass die Wasserversorgung richtig angeschlossen und das Wasser aufgedreht ist.
	Die Tür der Spülmaschine ist nicht richtig geschlossen.	Stellen Sie sicher, dass die Tür richtig geschlossen und verriegelt ist.
Wasser wird nicht aus der Spülmaschine gepumpt.	Ablaufschlauch verdreht oder eingeklemmt.	Prüfen Sie den Ablaufschlauch.
	Filter verstopft.	Überprüfen Sie das Filtersystem.

Problem	Ursache	Lösung
Schaum in der Wanne.	Küchenspüle verstopft.	Überprüfen Sie die Küchenspüle, um sicherzustellen, dass sie gut abläuft. Wenn das Problem die Küchenspüle ist, die nicht abläuft, brauchen Sie vielleicht eher einen Klempner als einen Servicetechniker für Spülmaschinen.
	Falsches Spülmittel.	Verwenden Sie ausschließlich spezielles Geschirrspülmittel, um Schaumbildung zu vermeiden. Wenn dies auftritt, öffnen Sie den Geschirrspüler und lassen Sie den Schaum verdunsten. Fügen Sie 1 Liter kaltes Wasser auf den Boden der Spülmaschine hinzu. Schließen Sie die Geschirrspülertür und wählen Sie anschließend einen beliebigen Spülgang aus. Anfangs wird die Spülmaschine das Wasser ablassen. Öffnen Sie die Tür, nachdem der Abpumpvorgang abgeschlossen ist, und prüfen Sie, ob der Schaum verschwunden ist. Bei Bedarf wiederholen.

Problem	Ursache	Lösung
	Verschüttetes Klarspülmittel.	Verschüttetes Klarspülmittel sollte immer sofort aufgewischt werden.
Flecken im Inneren der Wanne.	Möglicherweise wurde Spülmittel mit Farbstoffen verwendet.	Stellen Sie sicher, dass das Spülmittel keine Farbstoffe enthält.
Weißer Belag auf der Innenseite.	Hartes Wasser	Reinigen Sie den Innenraum mithilfe eines feuchten, weichen Tuchs und etwas Geschirrspülmittel. Tragen Sie dabei Gummihandschuhe. Verwenden Sie niemals ein anderes Reinigungsmittel als Geschirrspülmittel, da es sonst zu Schaumbildung oder Schaumbildung kommen kann.
Es befinden sich Rostflecken auf dem Besteck.	Die betroffenen Teile sind nicht korrosionsbeständig.	Vermeiden Sie es, Besteck, das nicht korrosionsbeständig ist, in die Spülmaschine zu legen.
	Nach dem Hinzufügen von Salz zum Geschirrspüler wurde kein Programm ausgeführt. Spuren von Salz sind in den Waschgang gelangt.	Lassen Sie nach dem Hinzufügen von Spülmaschinensalz immer ein Spülprogramm ohne Geschirr durchlaufen. Die Turbofunktion (falls vorhanden) darf nach dem Hinzufügen von Spülmaschinensalz nicht ausgewählt werden.

Problem	Ursache	Lösung
	Der Deckel des Enthärters ist lose.	Prüfen Sie, ob der Deckel des Enthärters fest sitzt.
Klopfgeräusche in der Spülmaschine.	Ein Sprüharm stößt gegen einen Artikel in einem Korb.	Unterbrechen Sie das Programm und stellen/legen Sie das Geschirr so in die Geschirrspülmaschine, dass es den Sprüharm nicht behindert.
Klackerndes Geräusch in der Spülmaschine.	Geschirrteile sind in der Spülmaschine lose.	Unterbrechen Sie das Programm und ordnen Sie das Besteck neu an.
Klopfgeräusche in den Wasserleitungen.	Dies kann durch die Installation vor Ort oder den Querschnitt der Rohrleitung verursacht werden.	Dies hat keinen Einfluss auf die Funktion der Spülmaschine. Wenden Sie sich im Zweifelsfall an einen qualifizierten Klempner.
Das Geschirr ist nicht sauber.	Das Geschirr wurde nicht richtig beladen.	Siehe Abschnitten über Beladen des Geschirrs.
	Die Leistung des Programms war nicht ausreichend.	Wählen Sie ein intensiveres Programm.
Das Geschirr ist nicht sauber.	Es wurde nicht genügend Spülmittel eingefüllt.	Verwenden Sie mehr oder wechseln Sie das Spülmittel.

Problem	Ursache	Lösung
	Gegenstände blockieren die Bewegung der Sprüharme.	Stellen Sie die Gegenstände so um, dass sich die Sprüharme frei drehen können.
	Die Filterkombination ist entweder nicht sauber oder nicht korrekt im Sockel des Waschraums montiert. Dies kann dazu führen, dass die Düsen der Sprüharme blockiert werden.	Reinigen und/oder setzen Sie den Filter ordnungsgemäß ein. Reinigen Sie die Düsen des Sprüharms.
Trübungen auf Gläsern.	Kombination aus weichem Wasser und zu viel Spülmittel.	Verwenden Sie weniger Spülmittel, falls Sie weiches Wasser haben und wählen Sie einen kürzeren Spülgang, um die Gläser zu spülen und sie sauber zu bekommen.
Auf Geschirr und Gläsern erscheinen weiße Flecken.	Hartes Wasser kann zu Kalkablagerungen führen.	Überprüfen Sie die Einstellungen der Wasserenthärtungsanlage oder den Füllstand des Salzbehälters.
Schwarze oder graue Flecken auf dem Geschirr.	Aluminiumbesteck hat an Geschirr gerieben.	Verwenden Sie ein mildes Scheuermittel, um diese Flecken zu entfernen.

Problem	Ursache	Lösung
Reinigungsmittel im Spender zurückgeblieben.	Geschirr blockiert den Spülmittel-spender.	Geschirr richtig neu einräumen.
Das Geschirr trocknet nicht.	Falsche Beladung.	Wenn sich Spülmittelreste auf dem Geschirr befinden, benutzen Sie Handschuhe, um Hautreizungen vorzubeugen.
	Das Geschirr wird zu früh herausgenom-men	Räumen Sie Ihre Spülmaschine nicht sofort nach dem Spülen aus. Öffnen Sie die Tür leicht, damit der Dampf entweichen kann. Nehmen Sie das Geschirr erst dann heraus, wenn die Temperatur im Inneren der Spülmaschine genügend abgenommen hat. Entladen Sie zuerst den unteren Korb, um zu verhindern, dass das Wasser aus dem oberen Korb tropft.
Das Geschirr trocknet nicht.	Es wurde ein falsches Programm gewählt.	Bei Kurzprogrammen ist die Spültemperatur niedriger, wodurch die Reinigungsleistung geringer ist. Wählen Sie ein Programm mit einer langen Spülzeit aus.
	Verwendung von Besteck mit einer minderwertigen Beschichtung.	Bei diesen Gegenständen kann das Wasser schlechter ablaufen. Besteck oder Geschirr dieser Art ist nicht für die Reinigung in der Spülmaschine geeignet.

Sollte das Problem weiterhin bestehen, wenden Sie sich bitte an das Servicecenter.

⚠ WARNUNG

- Eine selbst oder nicht fachmännisch durchgeführte Reparatur kann die Sicherheit des Gerätenutzers ernsthaft gefährden und zum Erlöschen der Garantie führen.

Verfügbarkeit von Ersatzteilen

Sieben Jahre nach dem auf dem Markt verfügbar machen der letzten Einheit des Modells:
Motor, Umwälz- und Ablaufpumpe, Heizungen und Heizelemente, einschließlich Wärmepumpen (einzeln oder gebündelt), Rohrleitungen und zugehörige Ausrüstung einschließlich aller Schläuche, Ventile, Filter und Wasserabsperrventile, Struktur- und Innenteile im Zusammenhang mit Türbaugruppen (einzeln oder gebündelt), Leiterplatten, elektronische Anzeigen, Druckschalter, Thermostate und Sensoren, Software und Firmware einschließlich Reset-Software.

Zehn Jahre nach dem auf dem Markt verfügbar machen der letzten Einheit des Modells:
Türscharniere und Dichtungen, weitere Dichtungen, Sprüharme, Ablauffilter, Innenkörbe und Kunststoffteile wie Körbe und Deckel.

Wenn Ihr Gerät eine Fehlfunktion aufweist, kann ein Informationscode auf dem Bildschirm erscheinen. Überprüfen Sie die folgende Tabelle und probieren Sie die Vorschläge aus.

Code	Informationscode	Mögliche Ursachen
E1	Längere Einlaufzeit.	Der Wasserhahn ist nicht geöffnet, die Wasserzufuhr ist eingeschränkt oder der Wasserdruck ist zu niedrig.
E3	Die erforderliche Temperatur wird nicht erreicht.	Fehler am Heizelement.
E4	Überlauf.	Ein oder mehrere Elemente der Geschirrspülmaschine sind undicht.
Ed	Kommunikationsfehler zwischen Hauptplatine und Anzeigeplatine.	Offener Stromkreis oder Unterbrechung der Kommunikationsverkabelung.

Sollte weiterhin ein Informationscode auf dem Bildschirm angezeigt werden, wenden Sie sich bitte an ein lokales Servicecenter (siehe dazu das Kapitel „KUNDENDIENST“).

Technische Daten

Modell	GSV60DM
Stromversorgung	220 – 240 V~/50 Hz
Nennleistung	1.760–2.100 W
Wasserdruckbereich	0,04–1,00 MPa
Waschkapazität	14 Sets
Abmessungen (B*T*H)	550 mm × 598 mm × 815 mm
Maximale Tiefe (Tür geöffnet)	1150 mm

Produktdatenblatt

DELEGIERTE VERORDNUNG (EU) 2019/2017 DER KOMMISSION zur Energieverbrauchskennzeichnung von Haushaltsgeschirrspülern

Name oder Handelsmarke des Lieferanten: MICAN

Anschrift des Lieferanten: POCO Einrichtungsmärkte GmbH, Industriestr. 24, 59192 Bergkamen NRW, DE

Modellkennung: 5112854/00

Allgemeine Produktparameter:

Parameter	Wert	Parameter	Wert	
Nennkapazität[(a)] (ps)	14	Abmessungen in cm	Höhe	82
			Breite	60
			Tiefe	55
EEI[(a)]	49,9	Energieeffizienzklasse[(a)]	D	
Reinigungsleistungsindex[(a)]	1,125	Trocknungsleistungsindex[(a)]	1,065	
Energieverbrauch in kWh [pro Betriebszyklus] im eco-Programm bei Kaltwasseranschluss. Der tatsächliche Energieverbrauch hängt von der jeweiligen Nutzung des Geräts ab.	0,849	Wasserverbrauch in Litern [pro Betriebszyklus] im eco-Programm. Der tatsächliche Wasserverbrauch hängt von der jeweiligen Nutzung des Geräts und vom Härtegrad des Wassers ab.	11,0	
Programmdauer[(a)] (h:min)	3:18	Art	Einbaugerät	
Luftschallemissionen[(a)] (dB (A) re 1 pW)	49	Luftschallemissionsklasse[(a)]	C	
Aus-Zustand (W) (falls zutreffend)	-	Bereitschaftszustand (W) (falls zutreffend)	0,49	
Zeitvorwahl (W) (falls zutreffend)	3,99	Vernetzter Bereitschaftsbetrieb (W) (falls zutreffend)	-	

Mindestlaufzeit der vom Lieferanten angebotenen Garantie: 24 Monate

Weitere Angaben:

Weblink zur Website des Lieferanten, auf der die Informationen gemäß Anhang II Nummer 6 der Verordnung (EU) 2019/2022 der Kommission zu finden sind: www.poco.de

[(a)] für das eco-Programm.

Das Modell wurde auf dem Unionsmarkt in Verkehr gebracht , und zwar ab dem 22/01/2026.

EPREL-Eintragungsnummer 2608260

https://eprel.ec.europa.eu/qr/2608260

Voluntary parameters:

GTIN identifier: 4025442360969

Lieferant: POCO Einrichtungsmärkte GmbH (Importeur) **Website:** www.poco.de

Kundenbetreuung:

Name: POCO Einrichtungsmärkte GmbH **Website:** www.poco.de

E-Mail-Adresse: info@poco.de **Telefonnummer:** 0800 7626 366

Anschrift:
Industriestr. 24
59192 Bergkamen
Deutschland

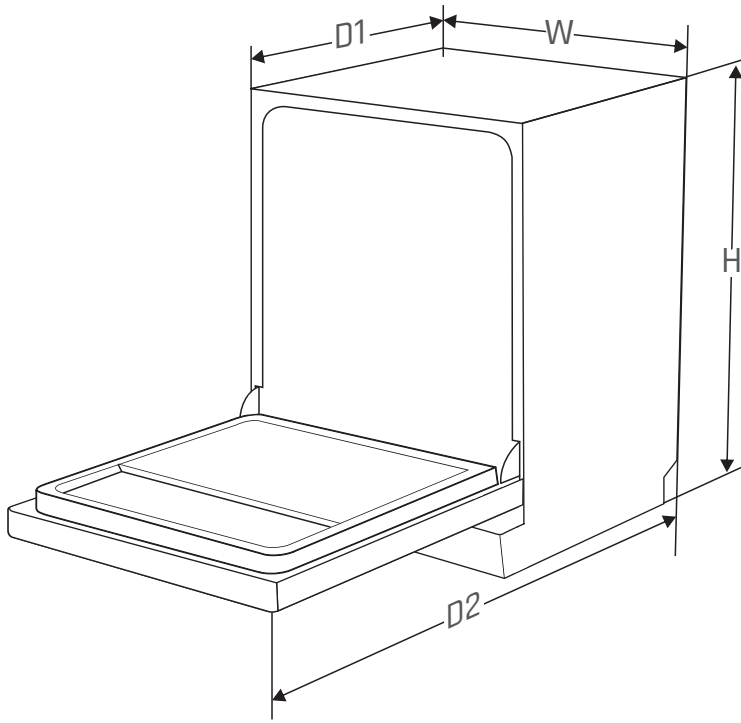

Höhe (H)	815 mm
Breite (W)	598 mm
Tiefe (D1)	550 mm (bei geschlossener Tür)
Tiefe (D2)	1150 mm (bei 90° geöffneter Tür)

Entsorgung Ihres Altgeräts



Die europäische Richtlinie 2012/19/EU über Elektro- und Elektronik-Altgeräte (WEEE) schreibt vor, dass gebrauchte Haushaltsgeräte nicht mit dem Hausmüll entsorgt werden dürfen. Altgeräte müssen getrennt gesammelt werden, um die Rückgewinnungs- und Recyclingrate der Materialien, aus denen sie bestehen, zu optimieren und die Auswirkungen auf die menschliche Gesundheit und die Umwelt zu verringern. Das Symbol der durchkreuzten Mülltonne ist auf allen Produkten angebracht, um Sie an die Verpflichtung zur getrennten Sammlung zu erinnern.

INSTRUCTION MANUAL

Thank you for choosing MICAN quality. This product has been developed by our team of professional and according to European regulations in force. In order to get the most out of your new appliance, we recommend that you read this instruction manual carefully and keep it for future reference.

TABLE OF CONTENTS

Important safety instructions GB-3
Product overview GB-6
Installation instructions GB-8
Operating instructions GB-21
Cleaning and maintenance GB-52
Troubleshooting GB-59
Technical specifications GB-67
Disposal of your old appliance GB-71

Explanation of symbols

Icon	Type	Meaning
	WARNING	Warns against risks which could, if left unheeded, cause danger to life and limb, injuries or material damage.
	RISK OF ELECTRIC SHOCK	Warns of risks which could, if left unheeded, cause damage to life and limb through electric shock.
	RISK OF FIRE	Warns that fires could start if the warning is left unheeded.
	CAUTION	Risk of injuries or material damage.
	IMPORTANT/ REMARK	Information regarding the correct use of the appliance.

Important safety instructions

To mitigate the risks associated with explosion, fire, fatalities, electric shock, personal injury, or scalding when using this product, it is imperative to adhere to fundamental safety measures, as outlined below.

WARNING

- When using your dishwasher, follow the precautions listed below:

- This appliance is intended to be used in household and similar applications such as:
  - staff kitchen areas in shops, offices and other working environments;
  - farm houses;
  - by clients in hotels, motels and other residential type environments;
  - bed and breakfast type environments.
- The appliance shall be connected to the water mains using new hose-sets supplied with the appliance, old hose-sets should not be reused.
- The ventilation openings must not be obstructed by a carpet.
- This appliance can be used by children aged from 8 years and above and persons with reduced physical, sensory or mental capabilities or lack of experience and knowledge if they have been given supervision

or instruction concerning use of the appliance in a safe way and understand the hazards involved. Children shall not play with the appliance. Cleaning and user maintenance shall not be made by children without supervision.

- WARNING: Knives and other utensils with sharp points must be loaded in the basket with their points down or placed in a horizontal position.
- The door should not be left in the open position since this could present a tripping hazard.
- If the supply cord is damaged, it must be replaced by the manufacturer, its service agent or similarly qualified persons in order to avoid a hazard.
- The maximum number of place settings to be washed is 14.
- The maximum permissible inlet water pressure is 1 MPa.
- The minimum permissible inlet water pressure is 0.04 MPa to ensure the proper functioning of the appliance.
- Replacing certain parts of your household electrical appliance may lead to a danger. Please ensure that you have the necessary skills and own all tools required to carry out the self-repair operations safely. Otherwise, please contact a qualified professional.

- Regarding the instructions for installation, loading, operating, cleaning, maintenance, troubleshooting and disposal of the appliance, thanks to refer to the below paragraph of the manual.

Product overview

Make sure all parts are included in the device packaging. If you have a problem with your device or parts, contact a local service center or the store where you purchased the product.

• Front view

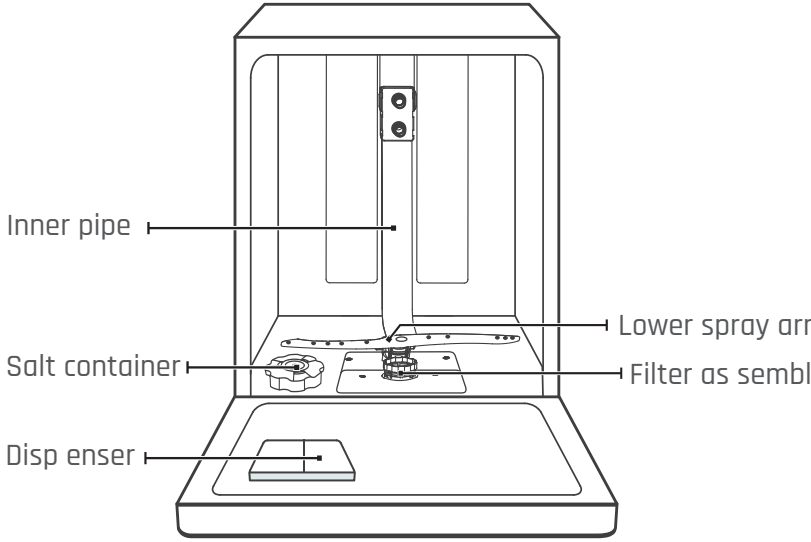

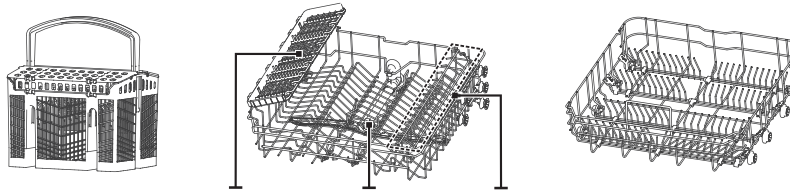

NOTE:

- Pictures are only for reference, different models may be different.

• Accessories

Salt Funnel	Anti Steam Band
1 Pc	1 Pc
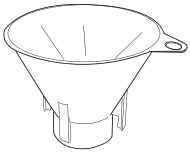	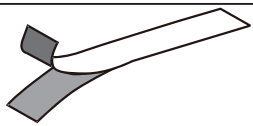

Installation instructions

Follow these instructions carefully to ensure proper Installation and usage.

WARNING



- Electrical Shock Hazard
- Disconnect electrical power before installing dishwasher.
- Failure to do so could result in death or electrical shock.

Attention

- The installation of the pipes and electrical equipments should be done by professionals.

About Power Connection

WARNING

For personal safety:

- Do not use an extension cord or an adapter plug with this appliance.
- Do not, under any circumstances, cut or remove the earthing connection from the power cord.

Electrical requirements

Please look at the rating label to know the rating voltage and connect the dishwasher to the appropriate

power supply. Use the required fuse 10A/13A/16A, time delay fuse or circuit breaker recommended and provide separate circuit serving only this appliance.

Electrical connection

Ensure the voltage and frequency of the power being corresponds to those on the rating plate. Only insert the plug into an electrical socket which is earthed properly. If the electrical socket to which the appliance must be connected is not appropriate for the plug, replace the socket, rather than using a adaptors or the like as they could cause overheating and burns.

⚠ Ensure that proper earthing exists before use

Water Supply And Drain

Cold water connection

Connect the cold water supply hose to a threaded 3/4(inch) connector and make sure that it is fastened tightly in place.
If the water pipes are new or have not been used for an extended period of time, let the water run to make sure that the water is clear. This precaution is needed to avoid the risk of the water inlet to be blocked and damage the appliance.



safety supply hose

About the safety supply hose

The safety supply hose consists of the double walls. The system guarantees its Intervention by blocking the flow of water in case of the supply hose breaking and when the air space between the supply hose itself and the outer corrugated hose is full of water.

WARNING

- A hose that attaches to a tap can burst if it is installed on the same water line as the dishwasher. If your sink has one, it is recommended that the hose be disconnected and the hole plugged.

How to connect the safety supply hose

1. Pull the safety supply hoses out from storage compartment located at rear of dishwasher.
2. Tighten the screws of the safety supply hose to the faucet with thread 3/4inch.
3. Turn the water fully on before starting the dishwasher.

How to disconnect the safety supply hose

1. Turn off the water.
2. Unscrew the safety supply hose from the faucet.

Connection Of Drain Hoses

Insert the drain hose into a drain pipe with a minimum diameter of 4 cm, or let it run into the sink, making sure to avoid bending or crimping it. The height of drain pipe must be less than 1000 mm. The free end of the hose must not be immersed in water to avoid the back flow of it.

⚠ Please securely fix the drain hose in either position A or position B

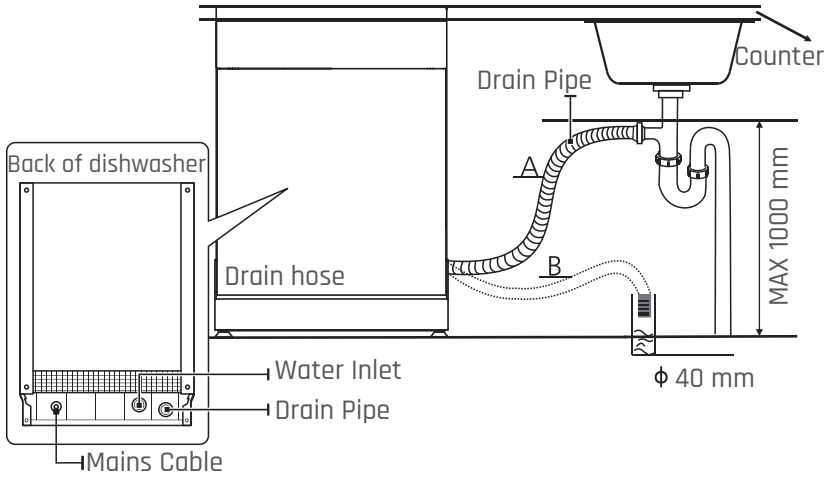

How to drain excess water from hoses

If the connection to the drain pipe is positioned higher than 1000 mm, excess water may remain in the drain hose. It will be necessary to drain excess water from the hose into a bowl or suitable container that is held outside and lower than the sink.

Water outlet

Connect the water drain hose. The drain hose must be correctly fitted to avoid water leaks. Ensure that the water drain hose is not kinked or squashed.

Extension hose

If you need a drain hose extension, make sure to use a similar drain hose.
It must not be longer than 4 meters, otherwise the cleaning effect of the dishwasher could be reduced.

Syphon connection

The waste connection must be at a height less than 1000 mm (maximum) from the bottom of the dishwasher.

Positioning The Appliance

Position the appliance in the desired location. The back should rest against the wall behind it, and the sides, along the adjacent cabinets or walls. The dishwasher is equipped with water supply and drain hoses that can be positioned either to the right or the left sides to facilitate proper installation.

Levelling the appliance

Once the appliance is positioned for levelling, the height of the dishwasher may be altered via adjustment of the screwing level of the feet.
In any case, the appliance should not be inclined more than 2°.

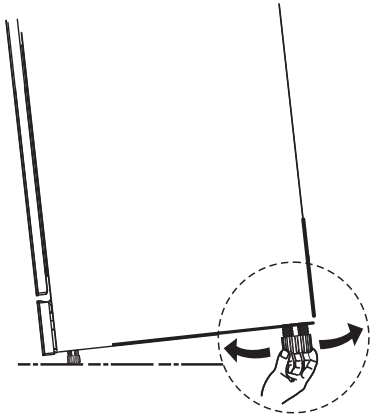

Built-In Installation(for the inte grated model)
Step 1. Selecting the best location for the dishwasher

The installation positio n of the dishwasher should be near the existing inlet and drain hose and power socket. Illustrations of cabinet dimensions and installation position of the dishwasher.

1. Less than 5 mm between the top of dishwasher and cabinet and the outer door aligned to cabinet.

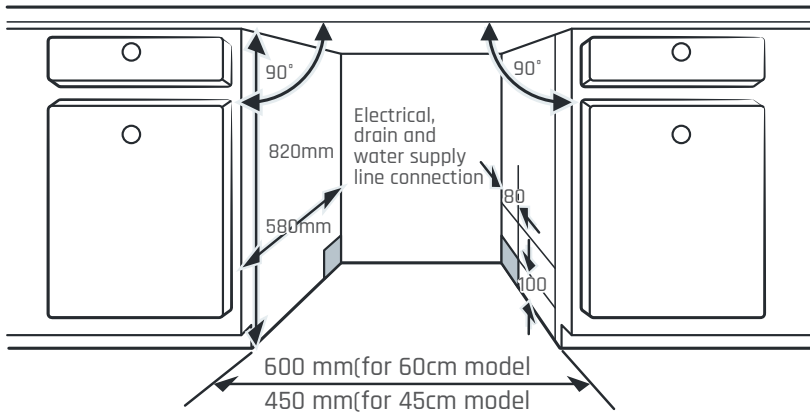

2. If dishwasher is installed at the corner of the cabinet, there should be some space when the door is opened.

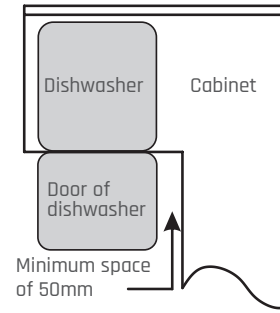

NOTE:

- Depending on where your electrical outlet is, you may need to cut a hole in the opposite cabinet side.

Step 2. Aesthetic panel's dimensions and installation.

Follow the specific installation instruction for attaching the aesthetical door panel.

- Follow the specific installation instruction for attaching the aesthetical door panel.

Fully-integrated model

Install the hook on the aesthetic panel and put the hook into the slot of the outer door of dishwasher (see figure A). After positioning of the panel, fix the panel onto the outer door by screws and bolts (See figure B).

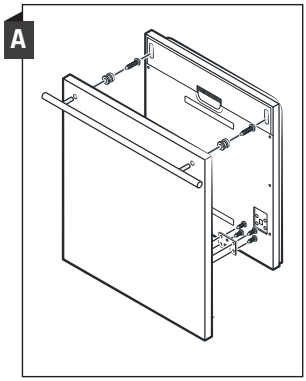

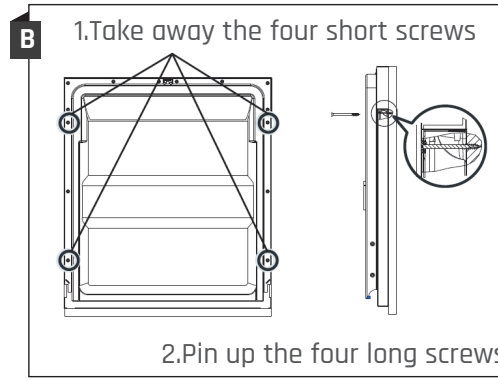

Step 3. Tension adjustment of the door spring

1. The door springs are set at the factory to the proper tension for the outer door. If aesthetic panel are installed, you will have to adjust the door spring tension. Rotate the adjusting screw to drive the adjustor to strain or relax the steel cable.
2. Door spring tension is correct when the door remains horizontal in the fully opened position, yet rises to a close with the slight lift of a finger.

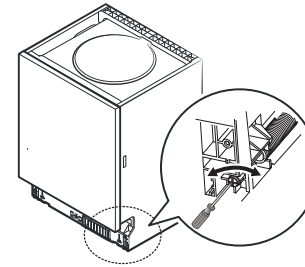

Step 4. Dishwasher installation steps

- Please refer to the specific installation steps in the installation drawings.

1. Affix the condensation strip under the work surface of cabinet. Please ensure the condensation strip is flush with edge of work surface. (Step 2).
2. Connect the inlet hose to the cold water supply.
3. Connect the drain hose.
4. Connect the power cord.
5. Place the dishwasher into the cabinet.

6.Level the dishwasher. The rear foot can be adjusted from the front of the dishwasher by turning the Philips screw in the middle of the base of dishwasher use a Philips screw driver. To adjust the front feet, use a flat screw driver and turn the front feet until the dishwasher is level. (Step 5 to Step 6).
7. Install the furniture door to the outer door of the dishwasher. (Step 7 to Step 10).
8.Adjust the tension of the door springs by using a Philips screw driver turning in a clockwise motion to tighten the left and right door springs. Failure to do this could cause damage to your dishwasher. (Step 11).
9.The dishwasher must be secured in place. There are two ways to do this:
A.Normal work surface: Put the installation hook into the slot of the side plane and secure it to the work surface with the screws.
B.Marble or granite work top: Fix the side with screws.

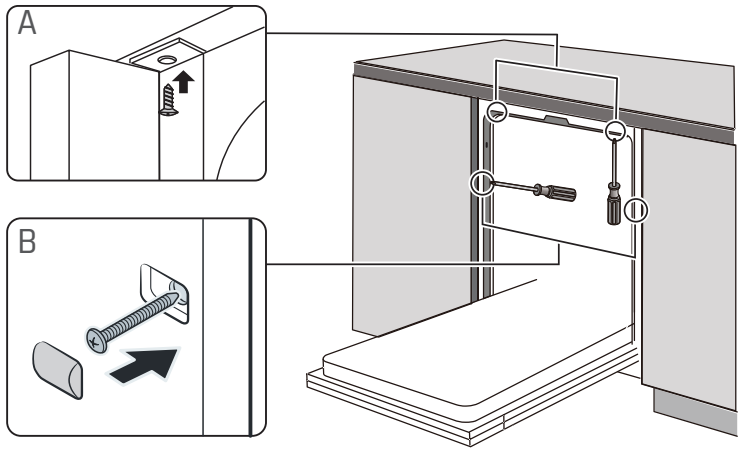

Step 5. Levelling the dishwasher

1. Place a spirit level on door and rack track inside the tub as shown to check that the dishwasher is level.
2. Level the dishwasher by adjusting the three levelling feet individually.
3. When level the dishwasher, please pay attention not to let the dishwasher tip over.

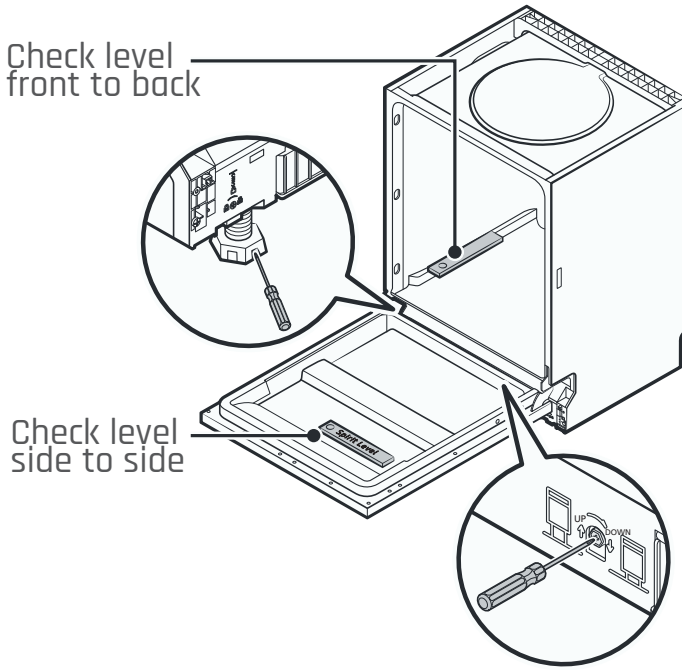

NOTE:

- The maximum adjustment height of the feet is 50 mm.

WARNING

- This appliance is for indoor use only. Use this appliance only for its intended function.
- Packaging material could be dangerous for children!
- Do not install the appliance in direct sunlight, to avoid plastic or components becoming damaged and shortening the life of your appliance.
- Do not install the appliance in places where temperatures may drop below freezing. Frozen hoses may burst or split.
- The reliability of the electronic control unit may be impaired at temperatures below freezing point.
- Keep the appliance away from fire or heat sources.

WARNING

- The openings must not be obstructed by a carpet.

⚠ WARNING

- This appliance must be grounded. In the event of a malfunction or breakdown, grounding will reduce the risk of an electric shock by providing a path of least resistance of electric current. This appliance is equipped with a cord having an equipment grounding conductor and a grounding plug. The plug must be plugged into an appropriate outlet that is installed and grounded in accordance with all local codes and ordinances.
- Improper connection of the equipment-grounding conductor can result in the risk of an electric shock. Check with a qualified electrician or service representative if you are in doubt whether the appliance is properly grounded. Do not modify the plug provided with the appliance if it does not fit the outlet. Have a proper outlet installed by a qualified electrician.
- The plug must be easily accessible after the installation of the appliance.
- During installation, the power supply must not be excessively or dangerously bent or flattened.
- Do not tamper with controls.
  In order to avoid the risk of electric shock, do not immerse the power cable or the plug in water or any other liquid.
- Do not connect the appliance to the mains supply using an extension cord.

Operating instructions

WARNING

- Locate sharp items so that they are not likely to damage the door seal.
- Do not wash plastic items unless they are marked “dishwasher safe" or the equivalent. For unmarked plastic items not so marked, check the manufacturer's recommendations.

WARNING

- Some dishwasher detergents are strongly alkaline. They can be extremely dangerous if swallowed. Avoid contact with the skin and eyes and keep children away from the dishwasher when the door is open. Use only detergent and rinse agents recommended for use in an automatic dishwasher. Check that there are no detergent residues after completion of the wash cycle.
- Never use soap, laundry detergent, or hand washing detergent in your dishwasher.

IMPORTANT /REMARK

- The ECO program is suitable to clean normally soiled tableware, that for this use, it is the most efficient program in terms of its combined energy and water consumption, and it is used to assess compliance with the EU ecodesign legislation.
- Manual pre-rinsing of tableware items leads to increased water and energy consumption and is not recommended.
- Washing tableware in a household dishwasher usually consumes less energy and water in the use phase than hand dishwashing when the household dishwasher is used according to the instructions.
- Loading the household dishwasher up to the capacity indicated by the manufacturer will contribute to energy and water savings.
- The values given for programmes other than the eco programme are indicative only.

Using your dishwasher:

Before using your dishwasher :

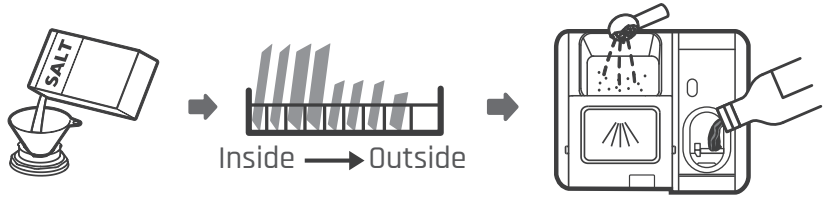

1. Set the water softener.
2. Loading the salt Into the softener.
3. Loading the basket
4. Fill the dispenser detergent.

- Please check the part “Water Softener” if you need to set the water softener .

Loading The Salt Into The Softener

NOTE:

- If your model does not have any water softener, you may skip this section. Always use salt intended for dishwasher use.
- The salt container is located beneath the lower basket and should be filled as explained in the following:

- Please check the part “Water Softener” if you need to set the water softener .

WARNING

- Only use salt specifically designed for dishwashers use!
  Every other type of salt not specifically designed for dishwasher use, especially table salt, will damage the water softener. In case of damages caused by the use of unsuitable salt the manufacturer does not give any warranty nor is liable for any damages caused.
- Only fill with salt before running a cycle.
  This will prevent any grains of salt or salty water, which may have been spilled, remaining on the bottom of the machine for any period of time, which may cause corrosion.

Please follow the steps below for adding dishwasher salt:

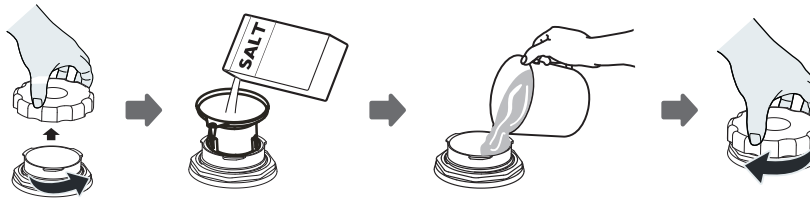

1. Remove the lower basket and unscrew the reservoir cap.
2. Place the end of the funnel (if supplied) into the hole and pour in about 1.5 kg of dishwasher salt.

3. Fill the salt container to its maximum limit with water, It is normal for a small amount of water to come out of the salt container.
4. After filling the container, screw back the cap tightly.
5. The salt warning light will turn off after the salt container has been filled with salt.
6. Immediately after filling the salt into the salt container, a washing program should be started (We suggest to use a short program). Otherwise the filter system, pump or other important parts of the machine may be damaged by salty water. This is out of warranty.

NOTE:

- The salt container must only be refilled when the salt warning light(⥁)in the control panel comes on. Depending on how well the salt dissolves, the salt warning light may still be on even though the salt container is filled.
  If there is no salt warning light in the control panel (for some models), you can estimate when to fill the salt into the softener by the cycles that the dishwasher has run.
- If salt has spilled, run a soak or quick program to remove it.

Basket Loading Tips

Adjusting the upper basket

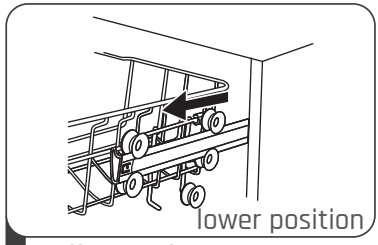

1 Pull out the upper basket.

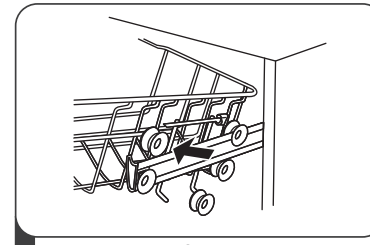

2 Remove the upper basket.

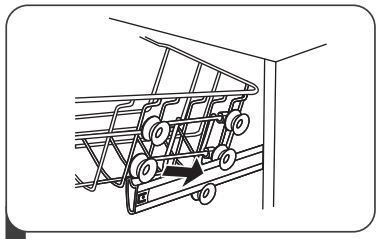

3 Re-attach the upper basket to upper or lower rollers.

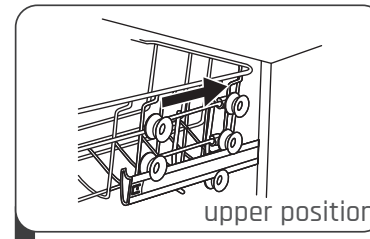

4 Push in the upper basket.

Folding back the cup shelves

To make room for taller items in the upper basket, raise the cup rack upwards. You can then lean the tall glasses against it.



Folding back the rack shelves

The spikes of the lower basket are used for holding plates and a platter.
They can be lowered to make more room for large items.

raise upwards

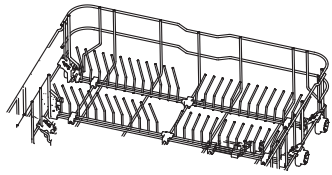

fold backwards

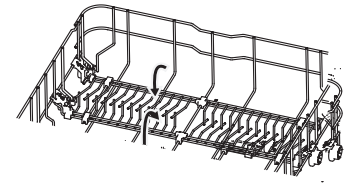

Control Panel

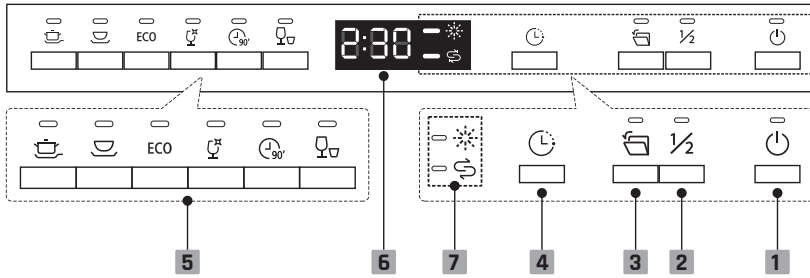

Operation (Button)

1 **Power**	Press this button to turn on your dishwasher,the screen lights up.
2 **Half-load**	When you have about or less than half of full place setting dishware to wash, you can choose this function to save energy and water. (It can be used programs except rapid)
3 **Auto open**	After washing, the door will open automatically to achieve better drying effect.(It can only be used with Intensive, Universal, ECO, Glass, 90 min).
4 **Delay**	Press this button to set the delayed hours for washing. You can delay the start of washing up to 24 hours. One press on this button delays the start of washing by one hour.

5 Program indicator	Intensive Heavily soiled items include pots and pans. With dried on food.
	Universal For normally soiled loads, such as pots, plates, glasses and lightly soiled pans.
	ECO ECO This is the standard program suitable for normally soiled loads, such as pots, plates, glasses and lightly soiled pans
	Glass For lightly soiled crockery and glass.
	90 min For normally soiled loads that need quick wash.
	Rapid A shorter wash for lightly soiled loads that do not need drying.

Display

6 **Screen**		To show the reminding time and delay time,error codes etc.
7 **Warning indicator**		Rinse Aid If the " " indicator is lit, it means the dishwasher is low on dishwasher rinse aid and needs to be refilled.
		Salt If the " " indicator is lit, it means the dishwasher is low on dishwasher salt and needs to be refilled.

Water Softener

The water softener must be set manually, using the water hard-ness dial.
The water softener is designed to remove minerals and salts from the water, which would have a detrimental or adverse effect on the operation of the appliance.
The more minerals there are, the harder your water is.
The softener should be adjusted according to the hardness of the water in your area.
Your local Water Authority can advise you on the hardness of the water in your area.

Adjusting salt consumption

The dishwasher is designed to allow for adjustment in the amount of salt consumed based on the hardness of the water used. This is intended to optimise and customise the level of salt consumption.

Please follow the steps below for adjustment in salt consumption.

1. **Open** the door, switch on the appliance;
2. Within 60 seconds after the appliance was switched on press the **Rapid** button for more than 5 seconds to enter the water softener setting mode.

3.Press the **Rapid** button again to select the proper set according to you local environment, the setting will change in the following sequence:
H3->H4->H5->H6->H1->H2->H3;
4.Without operation in 5 seconds or press the Power button to complet the setup and exit the setup mode.

WATER HARDNESS				Water softner level	Regeneration occurs every X program sequence 1)	Salt consumption (gram/cycle)
German dH	French fH	British Clarke	Mmol/l			
0 - 5	0 - 9	0 - 6	0 - 0.94	H1	No regeneration	0
6 - 11	10 - 20	7 - 14	1.0 - 2.0	H2	10	9
12 - 17	21 - 30	15 - 21	2.1 - 3.0	H3	5	12
18 - 22	31 - 40	22 - 28	3.1 - 4.0	H4	3	20
23 - 34	41 - 60	29 - 42	4.1 - 6.0	H5	2	30
35 - 55	61 - 98	43 - 69	6.1 - 9.8	H6	1	60

1°dH=1.25°Clarke=1.78 °fH=0.178mmol/l
The factory setting: H3

1) Every cycle with a regeneration operation consumes additional 2.0 litres of water,the energy consumption increases by 0.02 kWh and the program extents by 4 minutes.

- Please check the part “Loading The Salt Into The Softener” if your dishwasher lacks salt.

NOTE:

- If your model does not have any water softener, you may skip this section.

Water Softener

The hardness of the water varies from place to place. If hard water is used in the dishwasher, deposits will form on the dishes and utensils.
The appliance is equipped with a special softener that uses a salt container specifically designed to eliminate lime and minerals from the water.

Preparing And Loading Dishes

- Consider buying utensils which are identified as dishwasher-proof.
- For particular items, select a program with the lowest possible temperature.
- To prevent damage, do not take glass and cutlery out of the dishwasher immediately after the program has ended.

For washing the following cutlery/dishes Are not suitable

- Cutlery with wooden, horn china or mother-of-pearl handles.
- Plastic items that are not heat resistant.

- Older cutlery with glued parts that are not temperature resistant.
- Bonded cutlery items or dishes.
- Pewter or cooper items.
- Crystal glass.
- Steel items subject to rusting.
- Wooden platters.
- Items made from synthetic fibres.

Are of limited suitability

- Some types of glasses can become dull after a large number of washes.
- Silver and aluminum parts have a tendency to discolour during washing.
- Glazed patterns may fade if machine washed frequently.

Recommendations for loading the dishwasher

Scrape off any large amounts of leftover food. Soften remnants of burnt food in pans. It is not necessary to rinse the dishes under running water.
For best performance of the dishwasher, follow these loading guidelines.

(Features and appearance of baskets and cutlery baskets may vary from your model.)

Place objects in the dishwasher in the following way:

- Items such as cups, glasses, pots, pans, etc. must face downwards.
- Curved items, or ones with recesses, should be loaded aslant so that water can run off.
- All utensils are stacked securely and can not tip over.
- All utensils are placed in the way that the spray arms can rotate freely during washing.
- Load hollow items such as cups, glasses, pans etc. With the opening facing downwards so that water cannot collect in the container or a deep base.
- Dishes and items of cutlery must not lie inside one another, or cover each other.
- To avoid damage, glasses should not touch one another.
- The upper basket is designed to hold more delicate and lighter dishware such as glasses, coffee and tea cups.
- Long bladed knives stored in an upright position are a potential hazard!
- Long and sharp items of cutlery such as carving knives must be positioned horizontally in the upper basket.
- Please do not overload your dishwasher. This is important for good results and for reasonable consumption of energy.

NOTE:

- Very small items should not be washed in the dishwasher as they could easily fall out of the basket.

Removing the dishes

To prevent water dripping from the upper basket into the lower basket, we recommend that you empty the lower basket first, followed by the upper basket.

WARNING

Items will be To hot! prevent damage, do not take glass and cutlery out of the dishwasher for around 15 minutes after the program has ended.

Loading the upper basket

The upper basket is designed to hold more delicate and lighter dishware such as glasses, coffee and tea cups and saucers, as well as plates, small bowls and shallow pans (as long as they are not too dirty). Position the dishes and cookware so that they will not get moved by the spray of water.

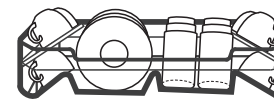

Loading the lower basket

We suggest that you place large and difficult to clean items into the lower basket: such as pots, pans, lids, serving dishes and bowls, as shown in the figure below. It is preferable to place serving dishes and lids on the side of the racks in order to avoid blocking the rotation of the top spray arm.
The maximum diameter advised for plates in front of the detergent dispenser is of 19 cm, this not to hamper the opening of it.

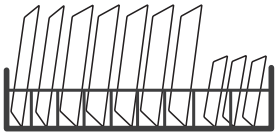

Loading the cutlery basket

Cutlery should be placed in the cutlery basket separate from each other in the appropriate positions. Avoid nesting of the cutlery to prevent insufficient cleaning performance.

WARNING



Do not let any item extend through the bottom.
Always load sharp utensils with the sharp point down!

- For the best washing effect, please load the baskets refer to standard loading options on the section of "Loading the basket"

Function Of The Rinse Aid And Detergent

The rinse aid is released during the final rinse to prevent water from forming droplets on your dishes, which can leave spots and streaks. It also improves drying by allowing water to run off the dishes. Your dishwasher is designed to use liquid rinse aids.

WARNING

- Only use branded rinse aid for dishwasher. Never fill the rinse aid dispenser with any other substances (e.g. Dishwasher cleaning agent, liquid detergent). This would damage the appliance.

When to refill the rinse aid

The regularity of the dispenser needing to be refilled depends on how often dishes are washed and the rinse aid setting used.

- The Low Rinse Aid indicator (✳) will be lit when more rinse aid is needed.
- Do not overfill the rinse aid dispenser.

Function of detergent

The chemical ingredients that compose the detergent are necessary to remove, crush and dispense all dirt out of the dishwasher. Most of the commercial quality detergents are suitable for this purpose.

WARNING

- Proper Use of Detergent.
  Use only detergent specifically made for dishwashers use. Keep your detergent fresh and dry.
  Do not fill detergent into the dispenser until you are ready to start the dishwasher.



- **Dishwasher detergent is corrosive! Keep dishwasher detergent out of the reach of children.**

Filling The Rinse Aid Reservoir

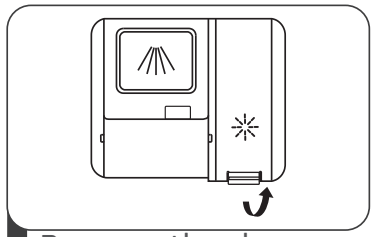

1 Remove the rinse reservoir cap by lifting up the handle .

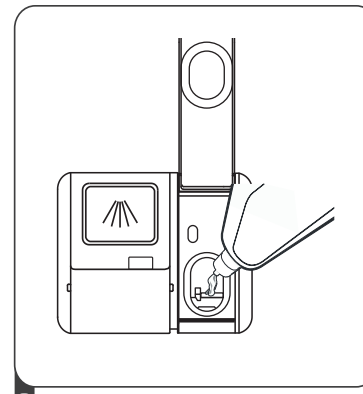

2 Pour the rinse aid into the dispenser, being careful not to overfill.

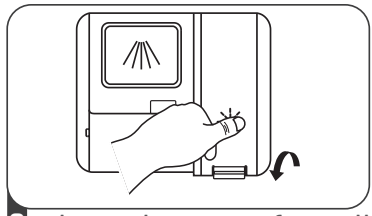

3 Close the cap after all.

Adjusting the rinse aid reservoir

To achieve a better drying performance with limited rinse aid, the dishwasher is designed to adjust the consumption by user. Follow the below steps.

1. **Open** the door, switch on the appliance.
2. Within 60 seconds after the appliance was switched on press the **Rapid** button for more than 5 seconds, and then press the **Delay** button to enter the set model, the rinse aid indication blinks as 1Hz frequency.

3. Press the **Rapid** button again to select the proper set according to your using habits, the setting will change in the following sequence:
   d3->d4->d5->d1->d2->d3.
   The higher the number, the more rinse aid the dishwasher uses.
4. Without operation in 5 seconds or press the Power button to complete the setup and exit the setting mode.

Filling The Detergent Dispenser

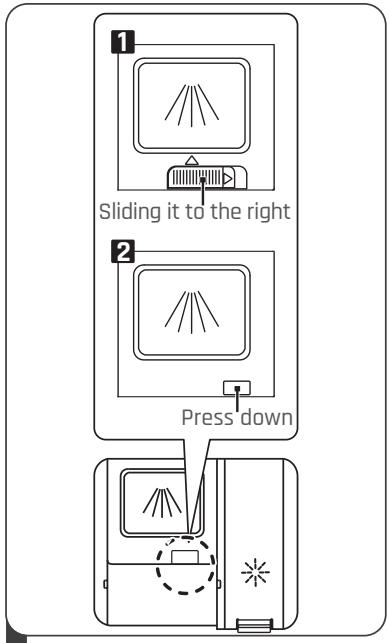

1 Please choose an open way according to the actual situation.

1. Open the cap by sliding the release catch.
2. Open the cap by pressing down the release catch.

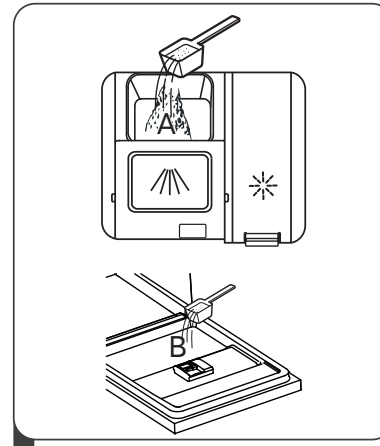

2 Add detergent into the larger cavity (A) for the main wash cycle .
For better cleaning result, especially if you have very dirt items, pour a small amount of detergent onto the door. The additional detergent will activate during the pre-wash phase.

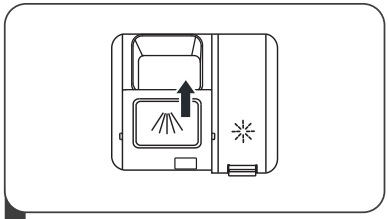

3 Close the flap by sliding it to the front and then pressing it down.

NOTE:

- Please observe the manufacturer's recommendations on the detergent packaging.

Loading the basket:

Loading the dishwasher to its full capacity will contribute to energy and water savings.

1.Upper basket:

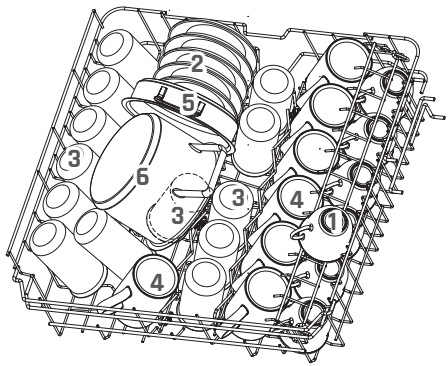

Number	Item
1	Cups
2	Saucers
3	Glasses
4	Mugs
5	Oven pot
6	Small pot

2.Lower basket:

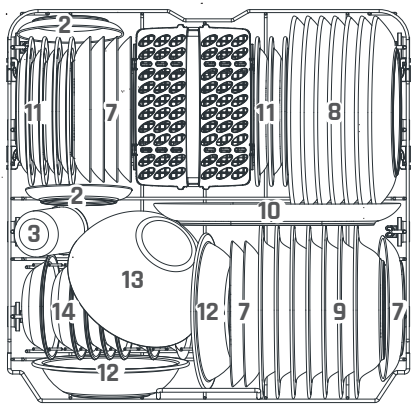

Number	Item
7	Dessert plates
8	Dinner plates
9	Soup plates
10	Oval platter
11	Melamine dessert plates
12	Melamine bowls
13	Glass bowl
14	Dessert bowls
15	Cutlery basket

3.Cutlery rack:

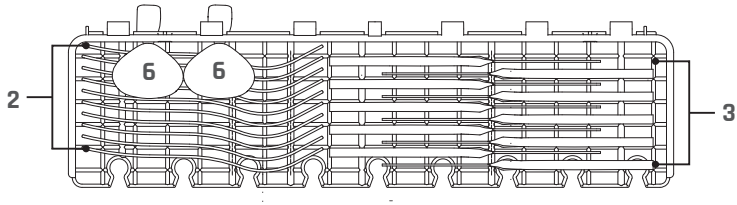

NOTE:

- Please place the light flat wares on the shelf.The maximum loading weight is 1.5kg.

4.Cutlery basket:

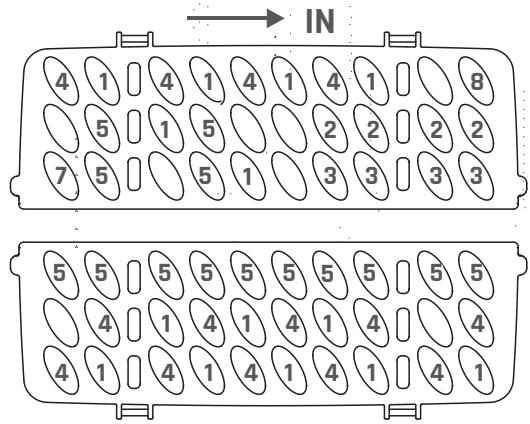

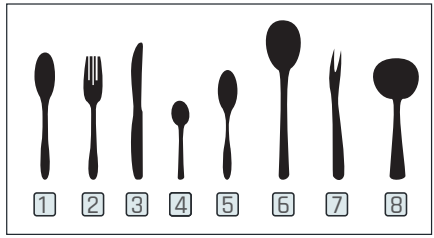

Number	Item
1	Soup spoons
2	Forks
3	Knives
4	Tea spoons
5	Dessert spoons
6	Serving spoons
7	Serving fork
8	Gravy ladle

Information for comparability tests in accordance with EN60436
Capacity: 14 place settings
Position of the upper basket: lower position Program: ECO
Rinse aid setting: Max
Softener setting: H3

Program selection:

Wash Cycle Table

The table below shows which programs are best for the levels of food residue on them and how much detergent is needed. It also show various information about the programs. Consumption values and program duration are only indicative except for ECO program.

(●) indicates that the program uses rinse aid in the last rinse.

Program	Description Of Cycle	Detergent Pre/Main Wash	Running Time(min)	Energy (kWh)	Water (L)	Rinse Aid
Intensive	Pre-wash(50 ℃) Wash(65 ℃) Rinse Rinse Rinse(60 ℃) Drying	4/18g (1 or 2 tabs)	205	1.651	18.7	●
Universal	Pre-wash(45 ℃) Wash(55 ℃) Rinse Rinse Rinse(60 ℃) Drying	4/18g (1 or 2 tabs)	175	1.451	18.7	●
ECO (*EN60436)	Wash(50 ℃) Rinse Rinse(50 ℃) Drying	22g (1 or 2 tabs)	198	0.849	11	●
Glass	Pre-wash(40 ℃) Wash(50 ℃) Rinse Rinse(50 ℃) Drying	4/18g (1 or 2 tabs)	120	0.902	15.2	●
90 min	Wash(55 ℃) Rinse Rinse(50 ℃) Drying	22g (1 or 2 tabs)	90	0.891	11.5	●
Rapid	Wash(40 ℃) Rinse(40 ℃) Rinse(55 ℃)	12g (1 tabs)	30	0.781	11	○

NOTE:

ECO: (*EN60436) The ECO program is suitable to clean normally soiled tableware, that for this use, it is the most efficient program in terms of its combined energy and water consumption, and it is used to assess compliance with the EU ecodesign legislation.

Saving Energy

1.Pre-rinsing of tableware items leads to increased water and energy consumption and is not recommended.
2.Washing tableware in a household dishwasher usually c onsumes less energy and water in the use phase than hand dishwashing when the household dishwasher is used according to the instructions.

Starting A program

1.Draw out the lower and upper basket, load the dishes and push them back.
It is commended to load the lower basket first, then the upper one.
2.Pour in the detergent.
3.Insert the plug into the socket. The power supply refer to last page "Product fiche".
Make sure that the water supply is turned on to full pressure.
4.Open the door, Press the Power button.
5.Choose a program, the response light will turn on. Then close the door, the dishwasher will start its cycle.

Changing The Program Mid-cycle

A program can only be changed if it has been running only for a short period of time, otherwise the detergent may have already been released or the the wash water with detergent has already been drained. If this is the case, the dishwasher needs to be reset and the detergent dispenser must be refilled. To reset the dishwasher, follow the instructions below:

1. Open the door a little to stop the dishwasher, after the spray arm stopped working, you can open the door completely.
2. Press any one of Programs button more than three seconds the machine will be in program selection mode.
3. You can change the program to the desired cycle setting.

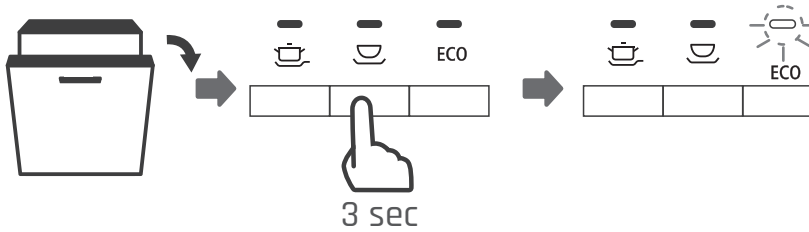

Forget To Add A Dish?

A forgotten dish can be added any time before the detergent dispenser opens. If this is the case, follow the instructions below:

1. Open the door a little to stop the washing.
2. After the spray arms stopped working, you can open the door completely.
3. Add the forgotten dishes.
4. Close the door.
5. The dishwasher will continued to run after 10 seconds.

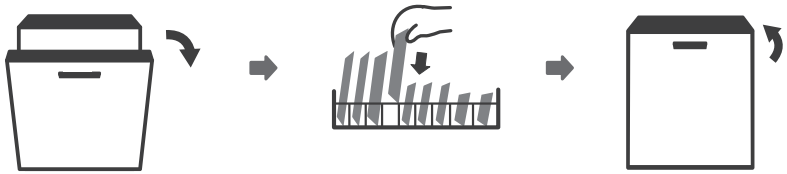

WARNING



It is dangerous to open the door mid-cycle, as hot steam may scald you.

Auto Open

After washing, the door will open automatically to achieve better drying effect.

NOTE:

- The dishwasher door must not be blocked when set to open automatically. This can disrupt door lock functionality.

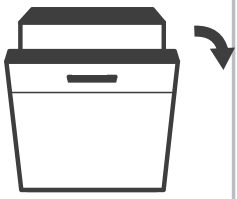

Cleaning and maintenance

Keep the device clean to avoid degrading its performance and preserve its lifespan.

WARNING

- Before starting maintenance, unplug the appliance and turn off the tap.
  If the dishwasher is not to be used for a long time, the machine should be unplugged and the water supply turned off.
- It is also advisable to leave the door open to prevent any accumulation of moisture inside the dishwasher.

External Care

The door and the door seal

Clean the door seals regularly with a soft damp cloth to remove food deposits. When the dishwasher is being loaded, food and drink residues may drip onto the sides of the dishwasher door. These surfaces are outside the wash cabinet and are not accessed by water from the spray arms. Any deposits should be wiped off before the door is closed.

The control panel

If cleaning is required, the control panel should be wiped with a soft damp cloth only.

WARNING

- To avoid penetration of water into the door lock and electrical components, do not use a spray cleaner of any kind.
- Never use abrasive cleaners or scouring pads on the outer surfaces because they may scratch the finish. Some paper towels may also scratch or leave marks on the surface.

Internal Care

Filtering system

The filtering system in the base of the wash cabinet retains coarse debris from the washing cycle, including foreign objects such as tooth picks or shards. The collected coarse debris may cause the filters to clog. Check the condition of the filters regularly, carefully remove foreign objects and clean the parts of the filtering system if necessary with water. Follow the steps below to clean the filter.

NOTE:

- Pictures are only for reference, different models of the filtering system and spray arms may be different.

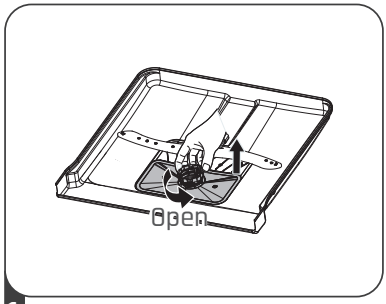

1 Hold the coarse filter and rotate it anticlockwise to unlock the filter. Lift the filter upwards and out of the dishwasher.

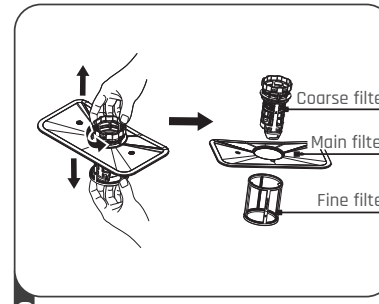

2 The fine filter can be pulled off the bottom of the filter assembly. The coarse filter can be detached from the main filter by gently squeezing the tabs at the top and pulling it away.

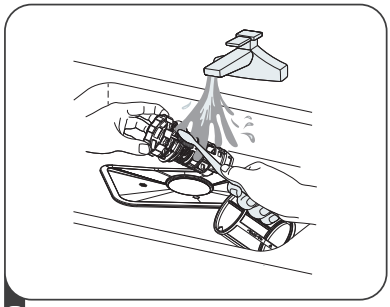

3 Larger food remnants can be cleaned by rinsing the filter under running water.
For a more thorough clean, use a soft cleaning brush.

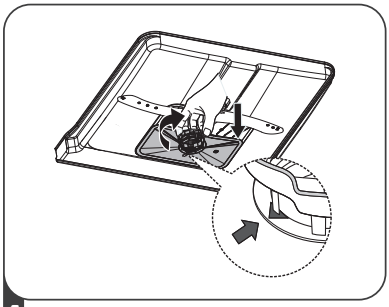

4 Reassemble the filters in the reverse order of the disassembly, replace the filter insert, and rotate clockwise to the close arrow.

WARNING

- Do not over tighten the filters. Put the filters back in sequence securely, otherwise coarse debris could get into the system and cause a blockage.
- Never use the dishwasher without filters in place. Improper replacement of the filter may reduce the performance level of the appliance and damage dishes and utensils.

Spray arms

It is necessary to clean the spray arms regularly for hard water chemicals will clog the spray arm jets and bearings.
To clean the spray arms, follow the instructions below:

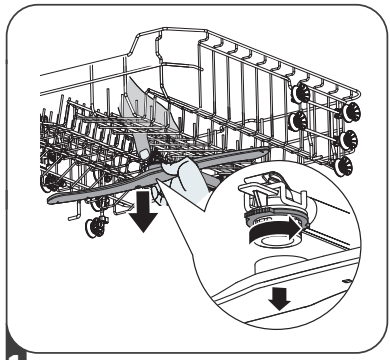

1 To remove the upper spray arm, hold the nut in the center still and rotate the spray arm counterclockwise to remove it.

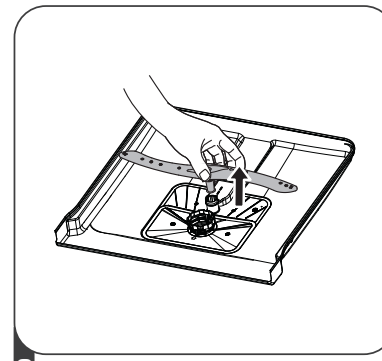

2 To remove the lower spray arm, pull out the spray arm upward.

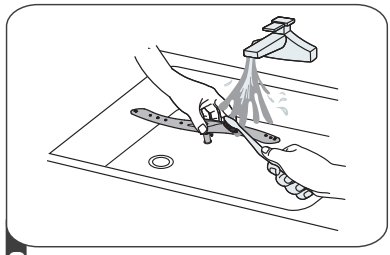

3 Wash the arms in soapy and warm water and use a soft brush to clean the jets.

Caring For The Dishwasher

Frost precaution

Please take frost protection measures on the dishwasher in winter. Every time after washing cycles, please operate as follows:

1. Cut off the electrical power to the dishwasher at the supply source.
2. Turn off the water supply and disconnect the water inlet pipe from the water valve.
3. Drain the water from the inlet pipe and water valve. (Use a pan to gather the water)
4. Reconnect the water inlet pipe to the water valve.
5. Remove the filter at the bottom of the tub and use a sponge to soak up water in the sump.

After every wash

After every wash, turn off the water supply to the appliance and leave the door slightly open for a while so that moisture and odors are not trapped inside.

Remove the plug

Before cleaning or performing maintenance, always remove the plug from the socket.

No solvents or abrasive cleaning

To clean the exterior and rubber parts of the dishwasher, do not use solvents or abrasive cleaning products. Only use a cloth with warm soapy water. To remove spots or stains from the surface of the interior, use a cloth dampened with water an a little vinegar, or a cleaning product made specifically for dishwashers.

When not in use for a long time

It is recommend that you run a wash cycle with the dishwasher empty and then remove the plug from the socket, turn off the water supply and leave the door of the appliance slightly open. This will help the door seals to last longer and prevent odors from forming within the appliance.

Moving the appliance

If the appliance must be moved, try to keep it in the vertical position. If absolutely necessary, it can be positioned on its back.

Seals

One of the factors that cause odours to form in the dishwasher is food that remains trapped in the seals. Periodic cleaning with a damp sponge will prevent this from occurring.

Troubleshooting

If you have a problem with your appliance, first review the following table and try the suggestions provided.

Problem	Cause	Solution
Dishwasher doesn't start.	Fuse blown, or the circuit break tripped.	Replace fuse or reset circuit breaker. Remove any other appliances sharing the same circuit with the dishwasher.
	Power supply is not turned on.	Make sure the dishwasher is turned on and the door is closed securely. Make sure the power cord is properly plugged into the wall socket.
	Water pressure is low.	Check that the water supply is connected properly and the water is turned on.
	Door of dishwasher not properly closed.	Make sure to close the door properly and latch it.
Water not pumped form dishwasher.	Twisted or trapped drain hose.	Check the drain hose.
	Filter clogged.	Check the filter system.

Problem	Cause	Solution
	Kitchen sink clogged.	Check the kitchen sink to make sure it is draining well. If the problem is the kitchen sink that is not draining, you may need a plumber rather than a serviceman for dishwashers.
Foam in the tub.	Wrong detergent.	Use only the special dishwasher detergent to avoid suds. If this occurs, open the dishwasher and let suds evaporate. Add 1 of cold water to the bottom of the dishwasher. Close the dishwasher door, then selectany cycle. Initially, the dishwasher will drain out the water. Open the door after draining stage is complete and check if the suds have disappeared. Repeat if necessary.

Problem	Cause	Solution
	Spilled rinse aid.	Always wipe up rinse aid spills immediately.
Stained tub interior.	Detergent with colourant may have been used.	Make sure that the detergent has no colourant.
White film on inside surface.	Hard water minerals.	To clean the interior, use the damp soft cloth with dishwasher detergent and wear rubber gloves. Never use any other cleaner than dishwasher detergent otherwise, it may cause foaming or suds.
There are rust stains on cutlery.	The affected items are not corrosion resistant.	Avoid washing items that are not corrosion resistant in the dishwasher.
	A program was not run afterdishwas her salt wasadded Traces of salt have gotten into the wash cycle.	Always run a wash program without any crockery after adding salt. Do not select the Turbo function (if present), after adding dishwasher salt.

Problem	Cause	Solution
	The lid of the softer is loose.	Check the softener lid is secure.
Knocking noise in the dishwasher.	A spray arm is knocking against an item in a basket.	Interrupt the program and rearrange the items which are obstructing the spray arm.
Rattling noise in the dishwasher.	Items of crockery are loose in the dishwasher.	Interrupt the program and rearrange the items of crockery.
Knocking noise in the water pipes.	This may be caused by on-sitein stallation or the cross-section of the piping.	This has no influence on the dishwasher function. If in doubt, contact a qualified plumber.
The dishes are not clean.	The dishes were not loaded correctly.	See PART Ⅱ "Preparing And Loading Dishes".
	The program was not powerful enough.	Select a more intensive program.
The dishes are not clean.	Not enough detergent was dispensed.	Use more detergent, or change your detergent.

Problem	Cause	Solution
	Items are blocking the movement of the spray arms.	Rearrange the items so that the spray can rotate freely.
	The filter combination is not clean or is not correctly fitted in the base of wash cabinet. This may cause the spray arm jets to get blocked.	Clean and/or fit the filter correctly. Clean the spray arm jets.
Cloudiness on glassware.	Combination of soft water and too much detergent.	Use less detergent if you have soft water and select a shorter cycle to wash the glassware and to get them clean.
White spots appear on dishes and glasses.	Hard water area can cause limescale deposits.	Check water softener settings or fill status of salt container.
Black or grey marks on dishes.	Aluminium utensils have rubbed against dishes.	Use a mild abrasive cleaner to eliminate those marks.

Problem	Cause	Solution
Detergent left in dispenser.	Dishes block detergent dispenser.	Re-loading the dishes properly.
The dishes aren't drying.	Improper loading.	Use gloves if detergent residue can be found on dishes to avoid skin irritations.
	Dishes are removed too soon	Do not empty your dishwasher immediately after washing. Open the door slightly so that the steam can come out. Take out the dishes until the inside temperature is safe to touch. Unload the lower basket first to prevent the dropping water from the upper basket.
The dishes aren't drying.	Wrong program has been selected.	With a short program, the washing temperature is lower, decreasing cleaning performance. Choose a program with a long washing time.
	Use of cutlery with a low-quality coating.	Water drainage is more difficult with these items. Cutlery or dishes of this type are not suitable for washing in the dishwasher.

If the problem persists, please contact the service center.

WARNING

- Self-repair or non-professional repair may cause serious risks to the safety of the user of the appliance and impact warranty.

Availability Of Spare Parts

Seven years after placing the last unit of the model on the market:
Motor, circulation and drain pump, heaters and heating elements, including heat pumps (separately or bundled), piping and related equipment including all hoses, valves, filters and aqua stops, structural and interior parts related to door assemblies (separately or bundled), printed circuit boards, electronic displays, pressure switches, thermostats and sensors, software and firmware including reset software.

Ten years after placing the last unit of the model on the market:
Door hinge and seals, other seals, spray arms, drain filters, interior racks and plastic peripherals such as baskets and lids.

If your appliance malfunctions, an information code may appear on the screen. Check the table below and try the suggestions.

Code	Information code	Possible causes
E1	Longer inlet time.	Faucets is not opened, or water intake is restricted,or water pressure is too low.
E3	Not reaching required temperature.	Malfunction of heating element.
E4	Overflow.	Some element of dishwasher leaks.
Ed	Failure of communication between main circuit board with display circuit board.	Open circuit or break wiring for the communication.

If an information code remains displayed on the screen, contact a local service center (Please refer to the “CUSTOMER SERVICE” chapter).

Technical specifications

Model	GSV60DM
Power supply	220-240V~ 50Hz
Rated power	1760-2100 W
Water pressure range	0.04-1.00M Pa
Washing capacity	14 sets
Dimensions (W*D*H)	550mm*598mm*815mm
Max depth (opened door)	1150mm

Product Information Sheet

COMMISSION DELEGATED REGULATION (EU) 2019/2017 with regard to energy labelling of household dishwashers

Supplier's name or trade mark: MICAN

Supplier's address: POCO Einrichtungsmärkte GmbH, Industriestr. 24, 59192 Bergkamen NRW, DE

Model identifier: 5112854/00

General product parameters:

Parameter	Value	Parameter	Value	
Rated capacity[(a)] (ps)	14	Dimensions in cm	Height	82
			Width	60
			Depth	55
EEI[(a)]	49,9	Energy efficiency class[(a)]	D	
Cleaning performance index[(a)]	1,125	Drying performance index[(a)]	1,065	
Energy consumption in kWh [per cycle], based on the eco programme using cold water fill. Actual energy consumption will depend on how the appliance is used.	0,849	Water consumption in litres [per cycle], based on the eco programme. Actual water consumption will depend on how the appliance is used and on the hardness of the water.	11,0	
Programme duration[(a)] (h:min)	3:18	Type	Built-in	
Airborne acoustical noise emissions[(a)] (dB(A) re 1 pW)	49	Airborne acoustical noise emission class[(a)]	C	
Off-mode (W) (if applicable)	-	Standby mode (W) (if applicable)	0,49	
Delay start (W) (if applicable)	3,99	Networked standby (W) (if applicable)	-	

Minimum duration of the guarantee offered by the supplier: 24 months

Additional information:

Weblink to the supplier's website, where the information in point 6 of Annex II to Commission Regulation (EU) 2019/2022 is found: www.poco.de

[(a)] for the eco programme.

Model placed on the Union market from 22/01/2026.

EPREL registration number: 2608260

https://eprel.ec.europa.eu/qr/2608260

Voluntary parameters:

GTIN identifier: 4025442360969

Supplier: POCO Einrichtungsmärkte GmbH (Importer) **Website:** www.poco.de

Customer care service:

Name: POCO Einrichtungsmärkte GmbH **Website:** www.poco.de

Email: info@poco.de **Phone:** 0800 7626 366

Address:
Industriestr. 24
59192 Bergkamen
Germany

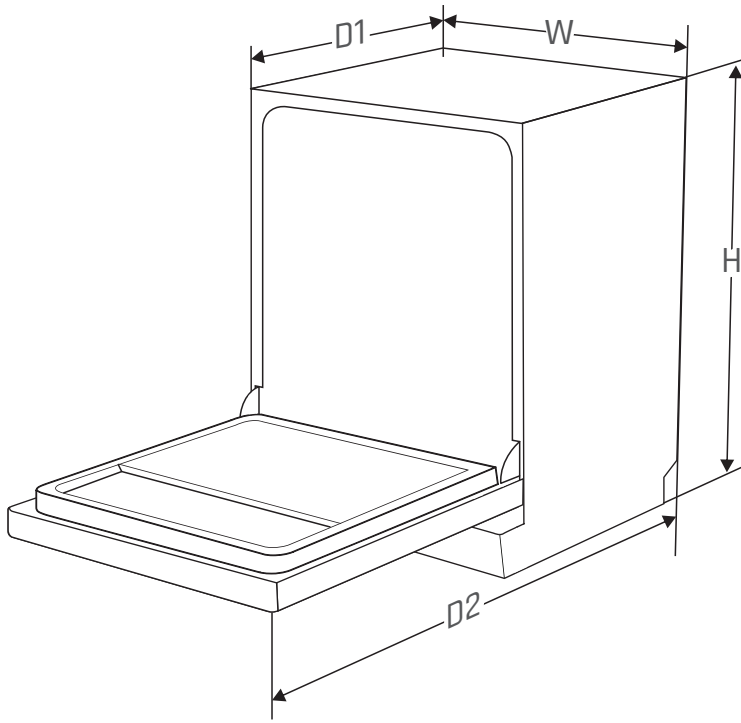

Height (H)	815mm
Width (W)	598mm
Depth (D1)	550mm (with the door closed)
Depth (D2)	1150mm (with the door opened 90°)

Disposal of your old appliance



European directive 2012/19/EU on Waste from Electrical and Electronic Equipment (WEEE), requires that used household appliances are not thrown into the normal municipal waste stream. Used appliances must be collected separately in order to optimize the rate of recovery and recycling of materials that compose them, and to reduce the impact on human health and on the environment. The crossed bin symbol is affixed to all the products to remind you of the obligations of separated collection.

POCO EINRICHTUNGSMÄRKTE GmbH
Industriestr. 39 – 59192 Bergkamen – Germany
www.poco.de - info@poco.de

V1(13/01/2026)