HU 60
Varianto

Montageanleitung / Notice de montage / Assembly instruction

Flex-Well Vertriebs GmbH & Co.KG
Industriestr. 80
32120 Hiddenhausen
info@flex-well.de

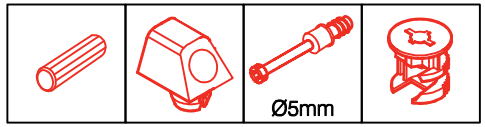

14x 4x 4x 4x

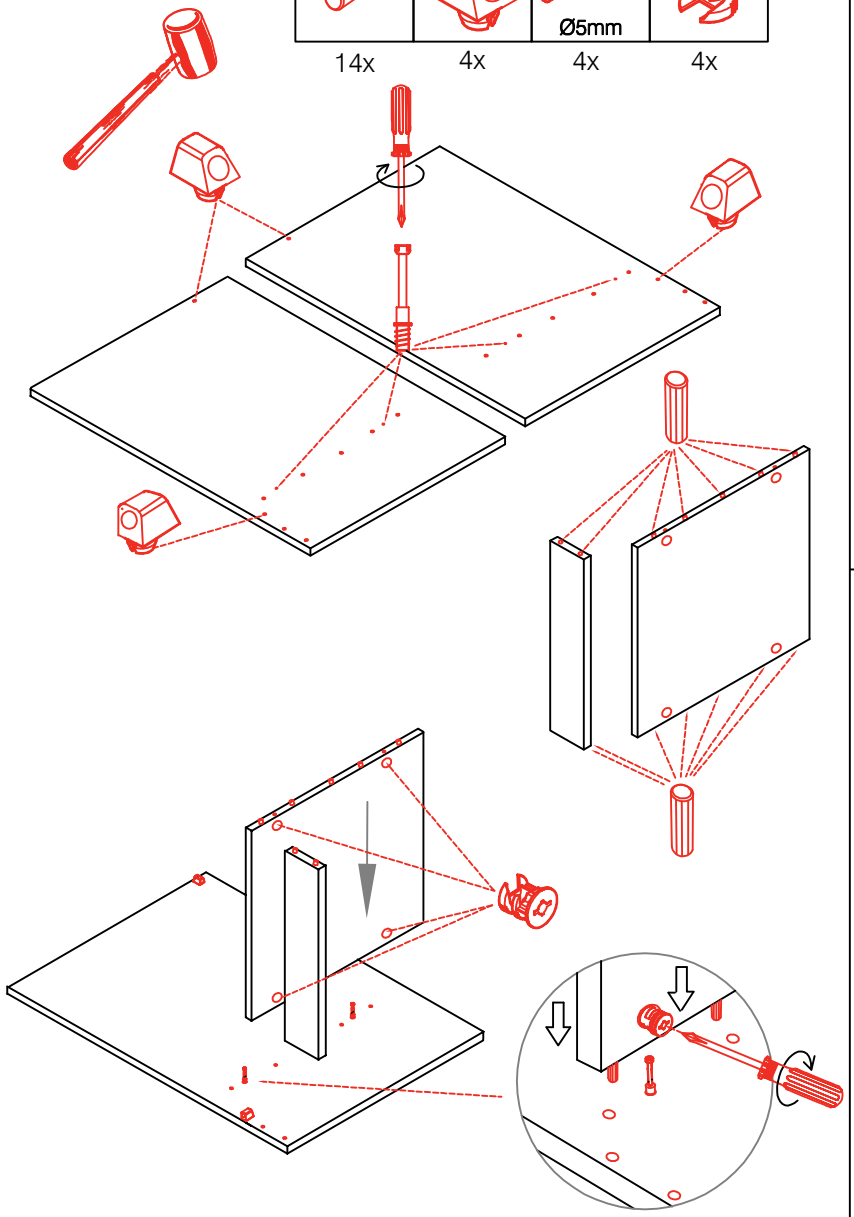

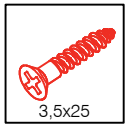

2x

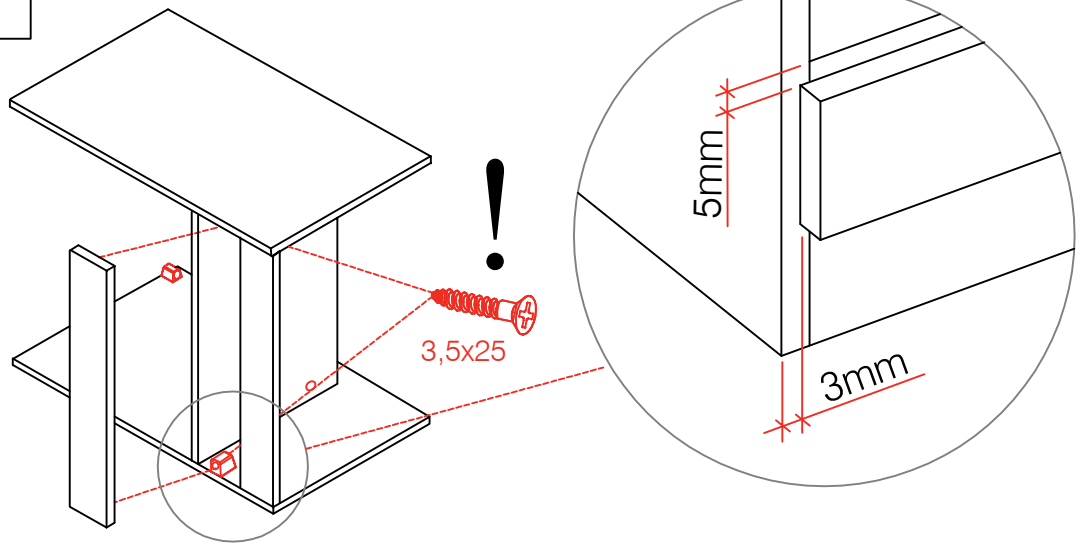

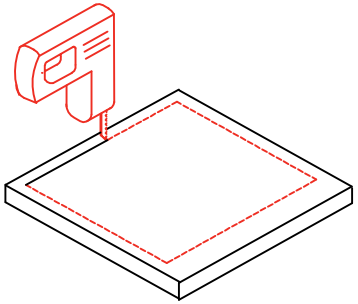



2x

