EXKLUSIV UND PREISWERT

OLIVIA

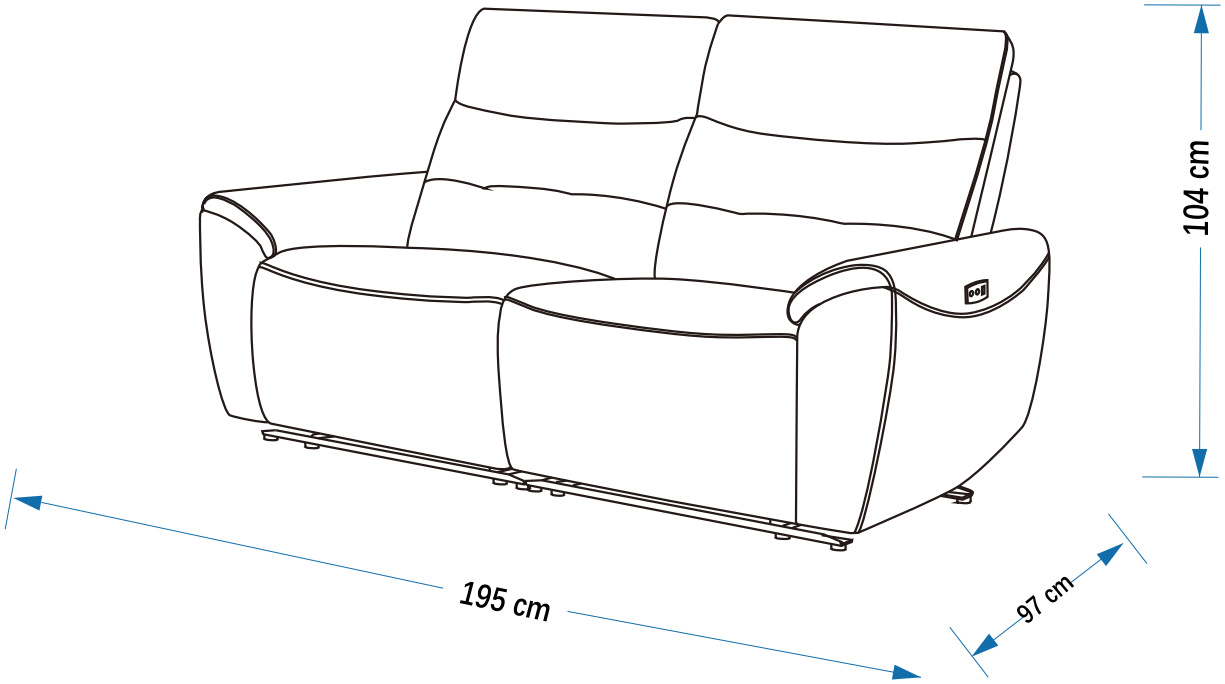

ARTIKEL-NR	5113701/00

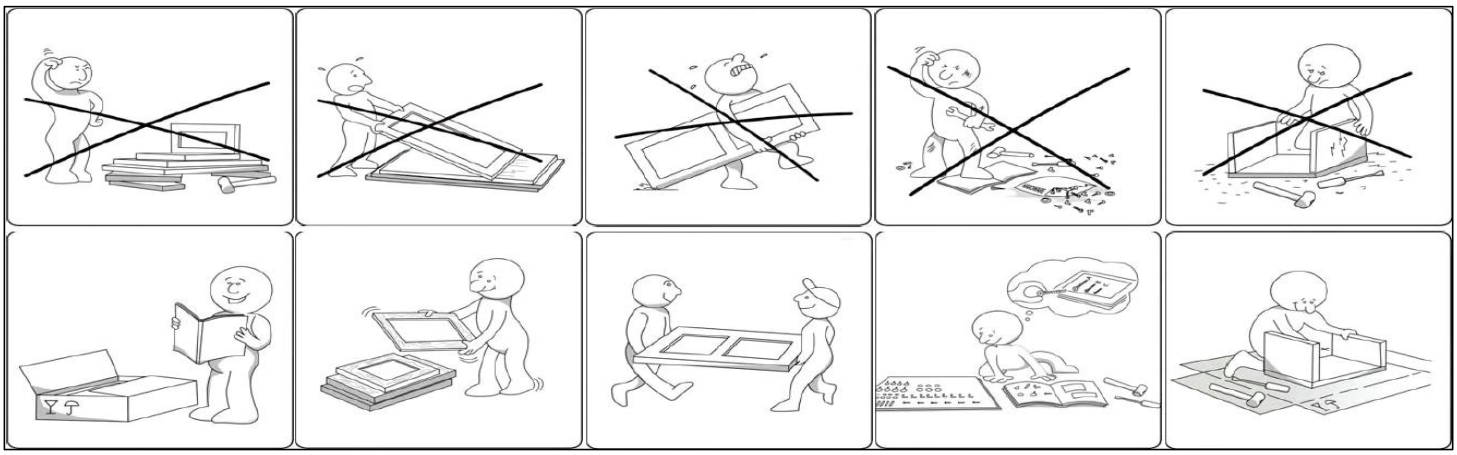

DE

SICHERHEITSHINWEISE

WICHTIG ! SORGFÄLTIG LESEN UND FÜR SPÄTERES NACHSCHLAGEN AUFBEWAHREN

1:Dieses Möbelstück ist für den Hausgebrauch bestimmt.
2:Zur Selbstmontage.
Vor der Montage überprüfen, ob alle Befestigungselemente und Teile vorhanden und in einwandfreiem Zustand sind.
Die Möbel nicht montieren oder benutzen, wenn bestimmte Elemente defekt, beschädigt sind oder fehlen. Nur vom Hersteller zugelassene Teile verwenden.Nur die mitgelieferten oder empfohlenen Werkzeuge verwenden.Die Befestigungselemente mit dem mitgelieferten oder empfohlenen Werkzeug gut festziehen.Durch unsachgemäße Montage, Lagerung oder Handhabung können die Verbindungsstücke und/oder Teile brüchig werden.
Kleine Kinder sind während der Montage fernzuhalten. Es sind kleine Teile vorhanden, die verschluckt werden können.
Alle Verbindungselemente sollten immer richtig angezogen und regelmäßig überprüft und bei Bedarf nachgezogen werden.
Wenn das Möbelstück gefüllt ist, es nicht umstellen.
3:ACHTUNG! Diesen Sitz nicht für Personen mit körperlichen Behinderungen verwenden, die kontinuierlich oder häufig sitzen müssen.
ACHTUNG! Dieser Sitz darf nur zur Erholung oder Entspannung verwendet werden. Dieser Sitz entspricht nicht den geltenden Normen für medizinische Geräte.
4:Nur für den Gebrauch in Innenräumen.
Das Möbelstück muss vor Tropfen oder Spritzwasser geschützt werden. Es dürfen keine mit Flüssigkeit gefüllten Gegenstände wie zum Beispiel Vasen auf dem Möbelstück platziert werden.Es dürfen keine offenen Flammen wie zum Beispiel brennende Kerzen auf das Möbelstück gestellt werden.
5:Vor dem Betätigen Ihres Sitzes prüfen, ob sich unter Ihrem Sitz Gegenstände/Tiere befinden.
6:Dieses Gerät kann von Kindern ab 8 Jahren und von Personen mit eingeschränkten körperlichen, sensorischen oder geistigen Fähigkeiten oder von Personen, denen es an Erfahrung oder Wissen mangelt, verwendet werden, wenn sie ordnungsgemäß überwacht werden oder sie in der sicheren Verwendung des Geräts unterwiesen wurden und die damit verbundenen Risiken verstehen. Kinder dürfen nicht mit dem Gerät spielen. Die Reinigung und die von den Benutzern durchzuführende Wartung darf von Kindern nur unter Aufsicht durchgeführt werden.
7:Das Gerät darf nur mit der mitgelieferten Stromversorgung verwendet werden.Vor der Wartung und Reinigung das Gerät von der Stromquelle trennen.
8:Falls das äußere flexible Kabel oder das Kabel des Transformators beschädigt ist, muss dieses vom Hersteller oder seinem Vertreter oder von einer qualifizierten Person ersetzt werden, um eine Gefahr zu vermeiden.
9:Wenn das Netzkabel beschädigt ist, muss es durch ein spezielles Kabel oder einen Kabelsatz ersetzt werden, welches vom Hersteller oder seinem Kundendienst erhältlich ist.
10:Das Gerät ist regelmäßig auf Anzeichen von Verschleiß oder Beschädigungen zu überprüfen. Wenn diese Anzeichen auftreten oder wenn das Gerät nicht ordnungsgemäß verwendet wurde oder nicht funktioniert, wenden Sie sich an den Lieferanten für weitere Informationen.
11:Erlauben Sie Kindern nicht, mit eingebauten Bedienelementen zu spielen.Halten Sie Fernbedienungen von Kindern fern.
Bei der Betätigung eines Schalters, der die Bewegung des Möbelstücks aktiviert und steuert, beendet oder die Bewegungsrichtung des Möbelstücks ändert, müssen andere Personen ferngehalten werden.
Achten Sie darauf, dass Sie das Möbelstück so aufstellen, dass keine Einklemmgefahr durch andere Möbel entsteht.

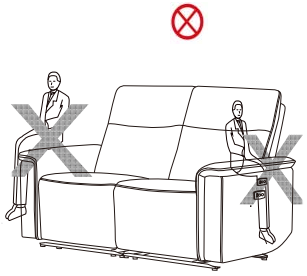

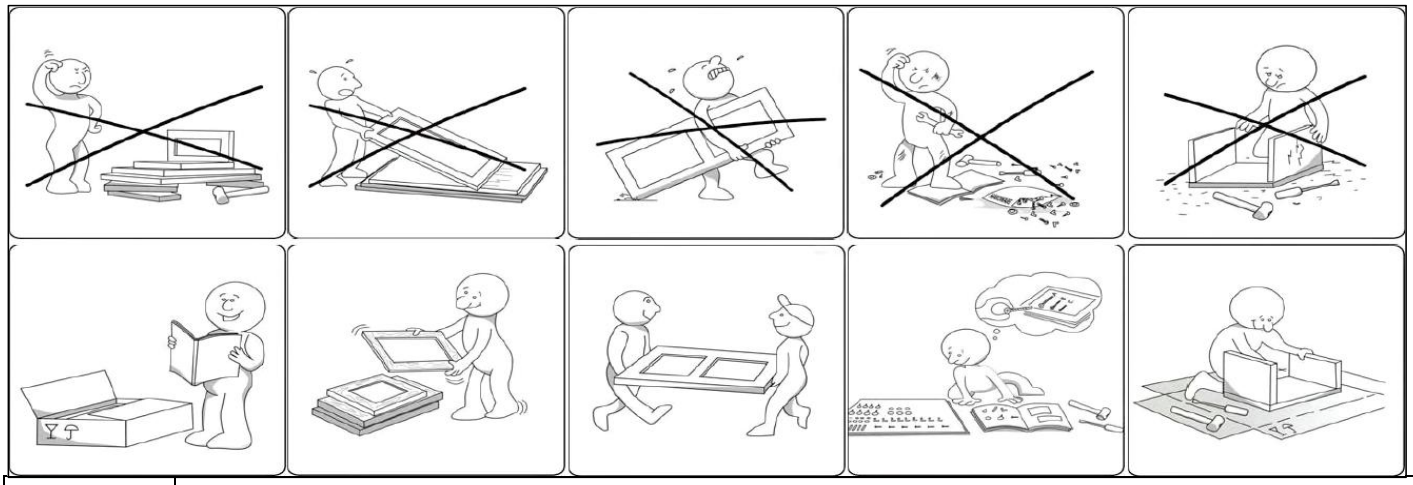

EN

SAFETY INFORMATION

IMPORTANT ! READ CAREFULLY AND KEEP FOR FUTURE REFERENCE

1:This furniture is for domestic use.
2:Self-assembly required.
Check that all of the hardware and parts are present and in good condition before starting assembly.
Do not assemble or use the furniture if any of the parts are broken, damaged or missing, and only use parts approved by the manufacturer.
Only use tools that are supplied or recommended.Firmlytighten the fasteners using the supplied or recommended tools.
Improper assembly, cribbing or handling can lead to assemblies and/or parts becoming weakened.
Keep young children away during assembly. The product contains small parts that could be ingested.
All joints should always be properly tightened and regularly checked, and retightened, if necessary.
Do not move furniture that is loaded.
3:WARNING! Do not use this seat for people suffering of a physical handicap, and needing a seated continue and frequent position.
WARNING! This product shall be used in a frame of leisure or relaxation. This product does not comply with the norms in force for medical material.
4:For indoor use only.
The furniture shall not be exposed to dripping or splashing.No objects filled with liquids, such as vases, shall be placed on the furniture.
No naked flame sources, such as lighted candles, should be placed on the furniture.
5:Before moving your relaxation seat from the deployed position to the closed position, make sure that nothing or no one is underneath.
Folding the mechanism could cause serious injury.
6:This appliance can be used by children aged from 8 years and above and persons with reduced physical, sensory or mental capabilities or lack of experience and knowledge if they have been given supervision or instruction concerning use of the appliance in a safe way and understand the hazards involved. Children shall not play with the appliance. Cleaning and user maintenance shall not be made by children without supervision.
7:The appliance is only to be used with the power supply unit provided with the appliance.
Cut off the power supply during maintenance and cleaning
8:If the external flexible cable or cord of this transformer is damaged, it shall be replaced by the manufacturer or his service agent or a similar qualified person in order to avoid a hazard.
9:The plug shall remain readily operable.
10:Check often the appliance in order to detect any wear or damage. if these signs occurs or if the appliance hasn't been used correctly or doesn't work, please contact the supplier for additional information.
11:Do not allow children to play with fixed controls.Keep remote controls away from children.
When operating a switch that initiates and maintains the movement of the furniture or terminates the movement of the furniture or causes a change of the direction of the movement of the furniture, make sure that other persons are kept away.
Ensure to place furniture in an area that avoid creating entrapment hazards with other furniture.

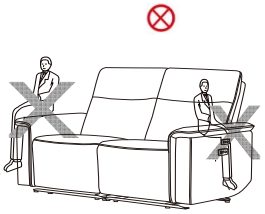

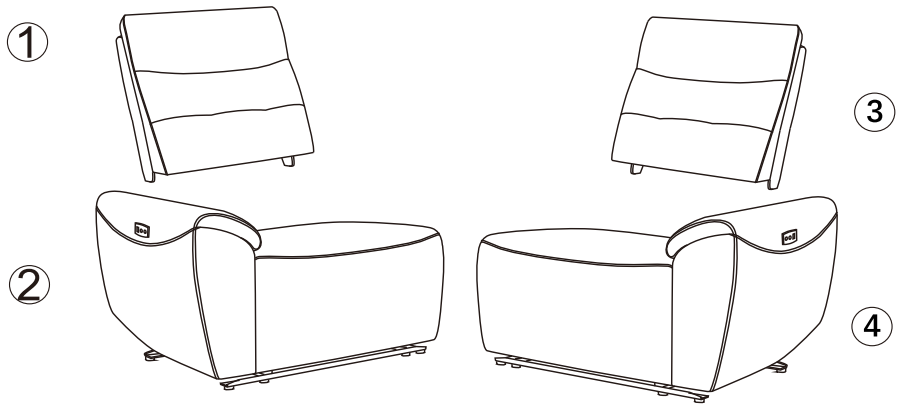

	NICHT INKLUSIVE NOT INCLUDED		2	20 MIN

Nr. No.	ABMESSUNGEN SIZE	Menge Qty	KTN CTN	Nr. No.	ABMESSUNGEN SIZE	Menge Qty	KTN CTN	Nr. No.	ABMESSUNGEN SIZE	Menge Qty	KTN CTN	Nr. No.	ABMESSUNGEN SIZE	Menge Qty	KTN CTN
①	68 x 25 x 49 cm	1	2	⑤				⑨				⑬			
②	96 x 96 x 50 cm	1	2	⑥				⑩				⑭			
③	68 x 25 x 49 cm	1	1	⑦				⑪				⑮			
④	96 x 96 x 50 cm	1	1	⑧				⑫				⑯			

Eisenwaren / Hardware

A x 8	B x 8	C x 2	D x
			
M8x20 mm	φ15	M6	

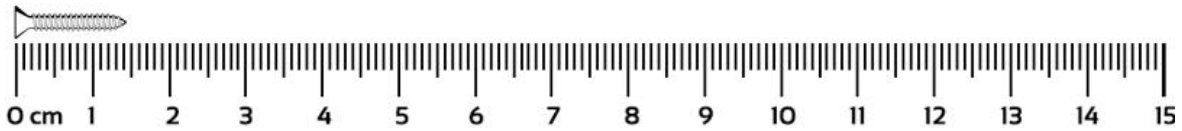

1

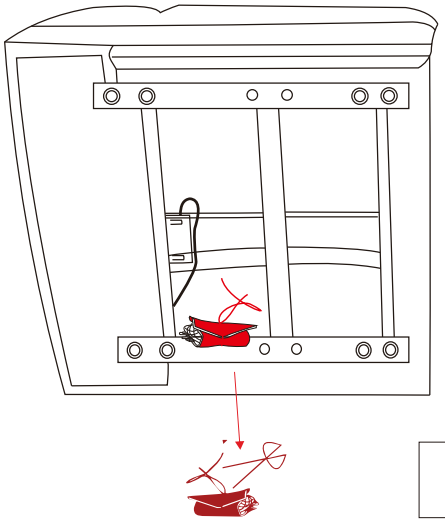

2

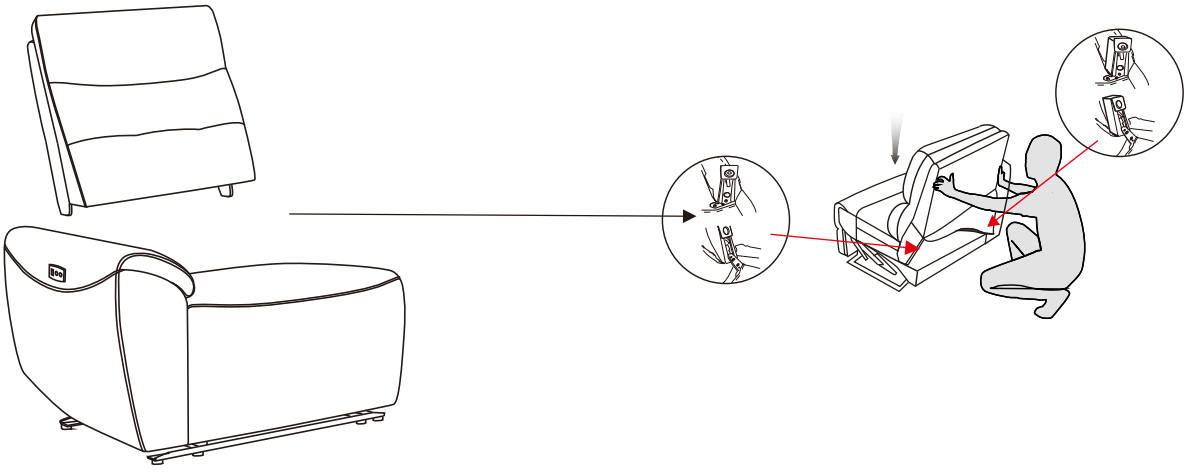

3

A x 4	
	
M8x20 mm	
B x 4	
	
φ15	
C x 1	
	
M6	

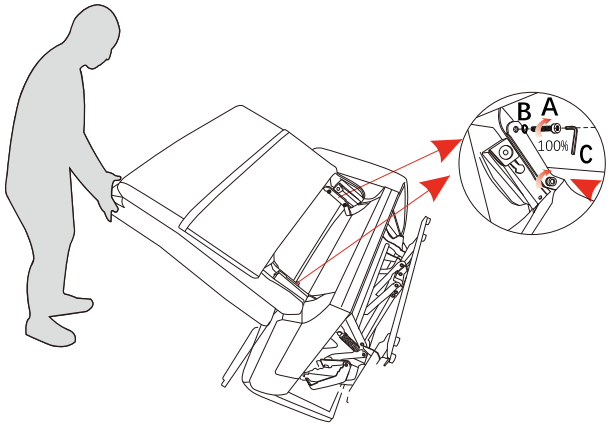

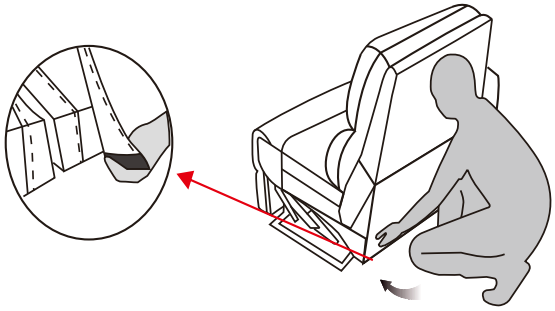

4

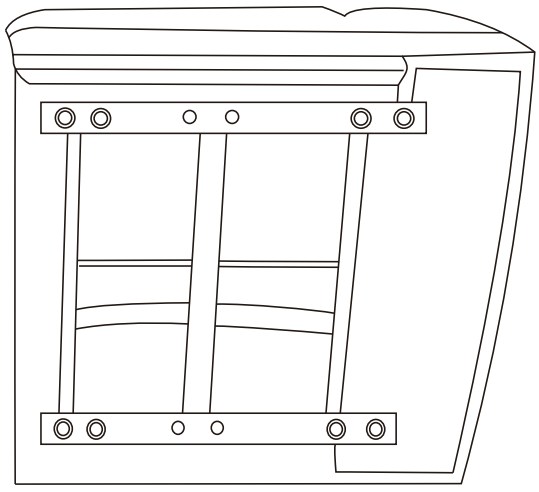

5

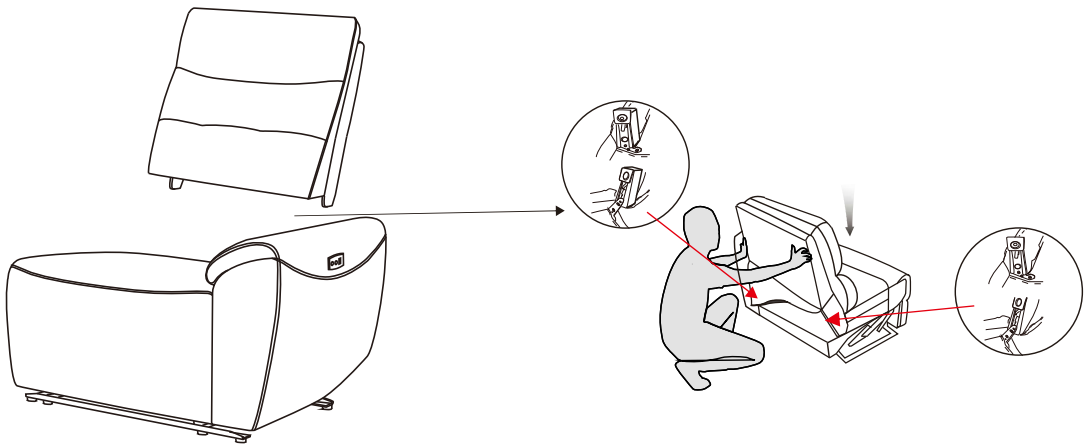

6

A x 4	
	
M8x20 mm	
B x 4	
	
φ15	
C x 1	
	
M6	

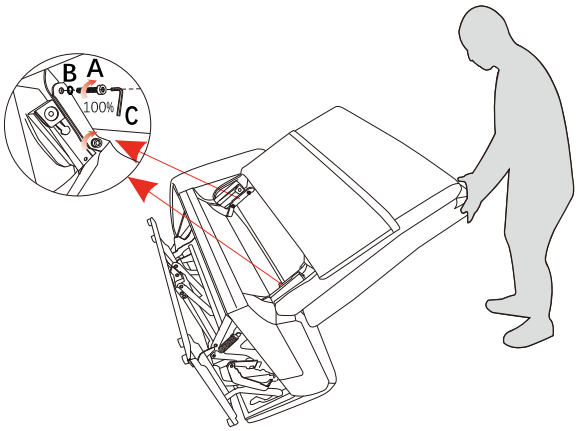

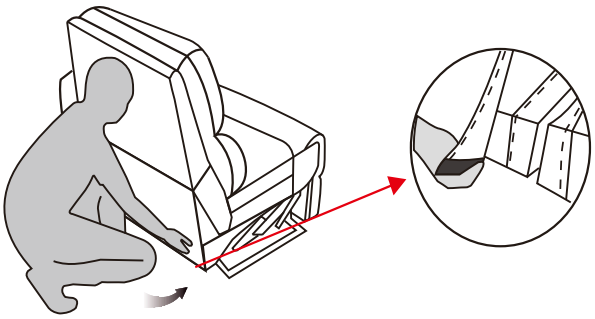

7

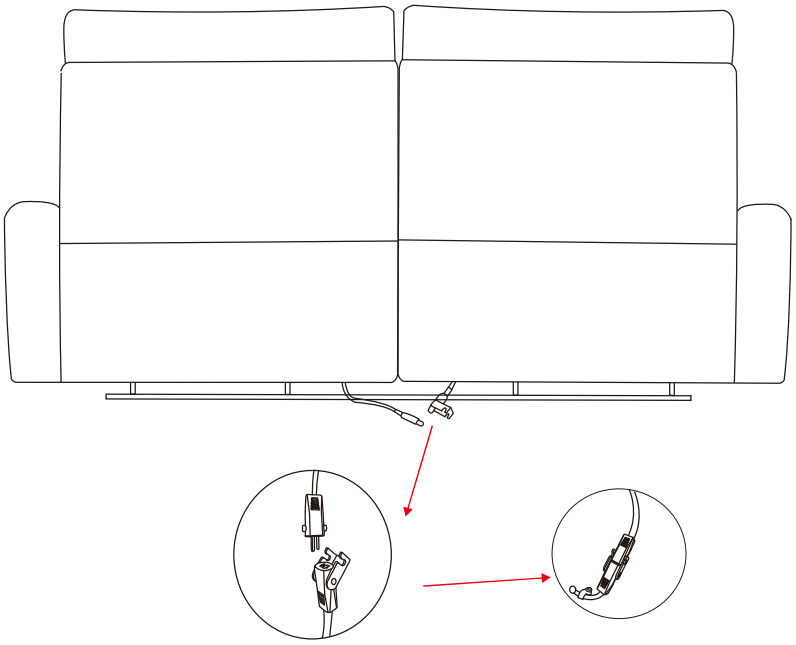

8

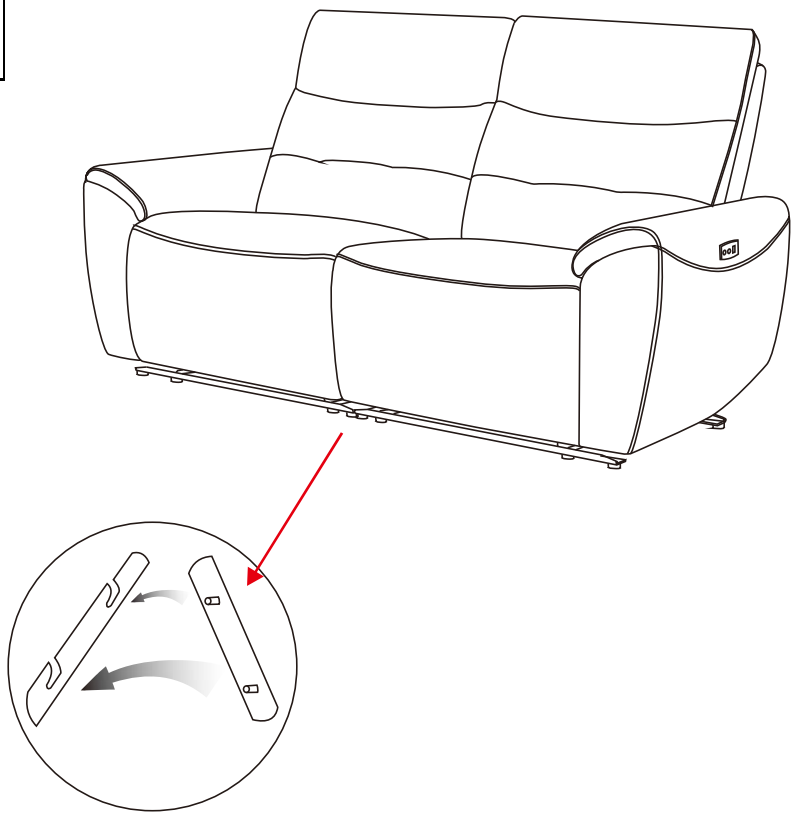

9

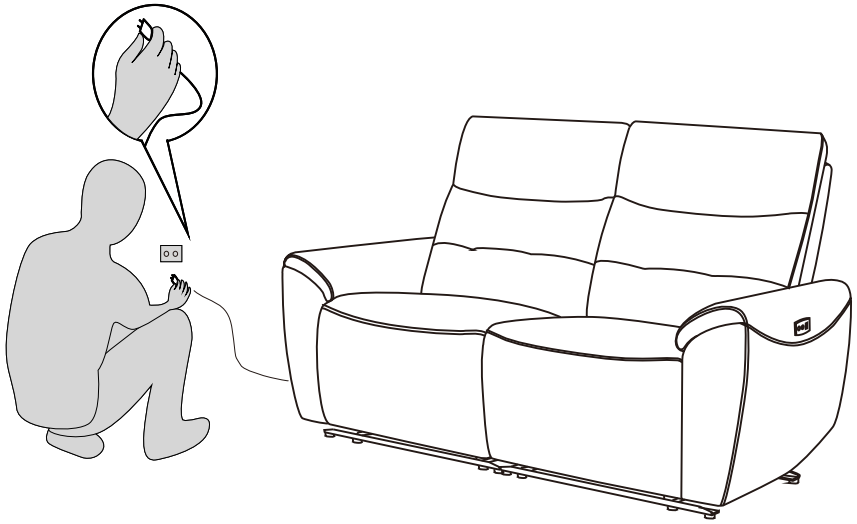

10

POCO EINRICHTUNGSMÄRKTE GmbH
Industriestr. 39 - 59192 Bergkamen - GERMANY
Produkt: OLIVIA
Modell/PO Modell: KM.8028
Ausgang: 29V ⎓ 2A
Motor Max. 2 Min in einem
Zeitraum von 18 Min einschalten
USB > 5V DC 2A
110KG max. pro Sitz
HERGESTELLT IN CHINA/MADE IN CHINA

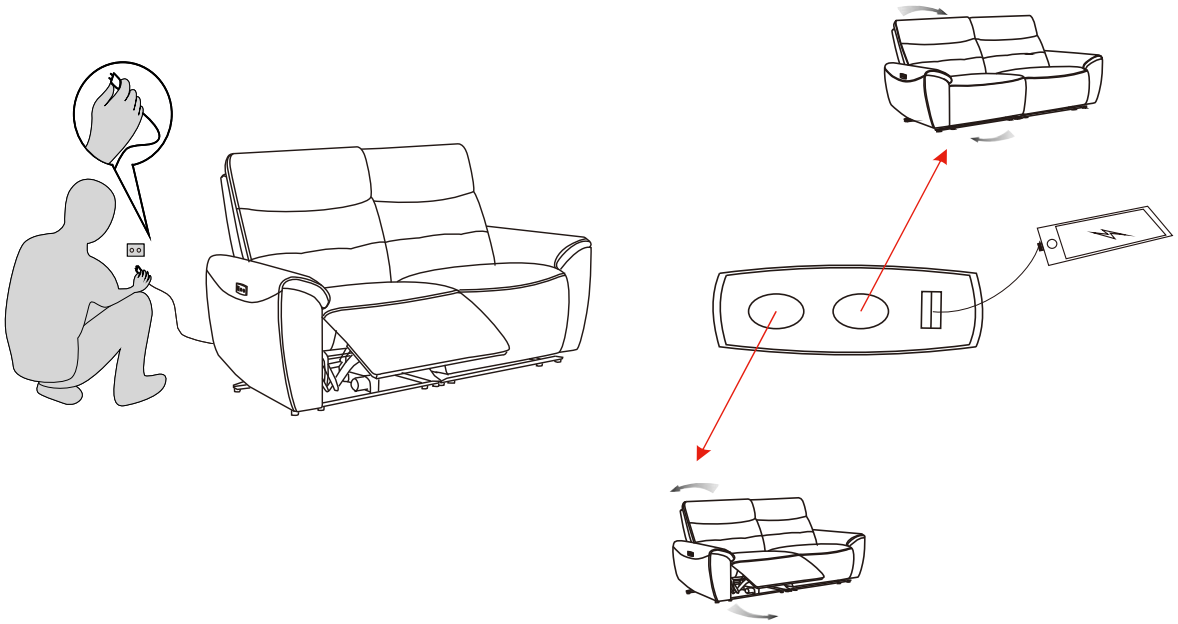

11

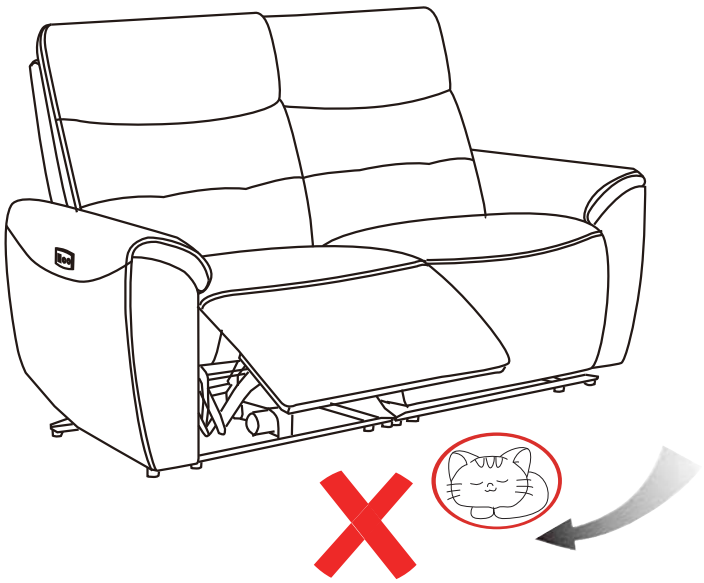

12

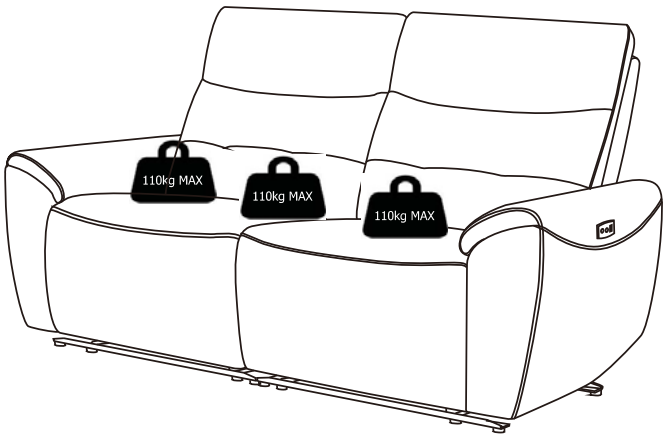

CHARGE MAXIMALE
MAXIMALE LAST
CARICO MASSIMO

13

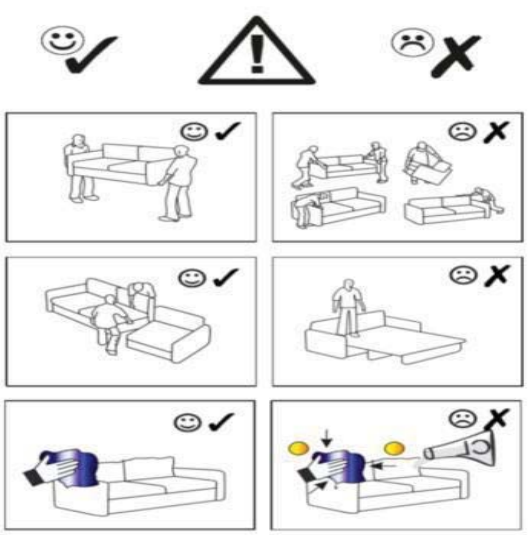

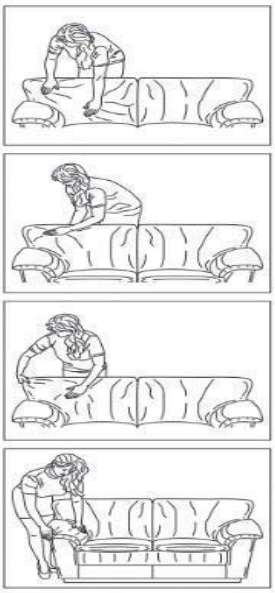

DE

GEBRAUCHSANWEISUNG	1:Versuchen Sie niemals die Verbindungen mit Gewalt herzustellen. Ziehen Sie die Schrauben nach einigen Tagen wieder fest. Bewahren Sie die Anleitung mit den Anweisungen auf, sie enthält Informationen, wenn Sie den Garantieanspruch aufgrund fehlender Teile geltend machen möchten. 2:Stellen Sie für eine sichere Verwendung sicher, dass das maximale Ladegewicht nicht überschritten wird. 3:Die Standardrollen sind für Textilbodenbeläge geeignet. Für Laminat-, Kork-, Holz- und Steinböden empfehlen wir Hartbodenrollen (Typ W) sowie eine Schutzmatte. Solche Rollen erhalten Sie in Baumärkten. Bei Nichtbeachtung wird keine Haftung für eventuelle Schäden übernommen.**-Only for product with wheels, please remove it if product without wheels.** 4:Ein klassischer Relaxsessel kann an eine Wand gestellt werden. Es muss jedoch ein Abstand von mindestens 0,3 m eingehalten werden, um den Sitz entsprechend verstellen zu können.

AUFBEWAHRUNG UND REINIGUNG	1:Ein Sitz verändert naturgemäß seine Form und sein Aussehen. Die Polsterung wird mit der Zeit durchhängen oder sich verschieben. Um die Form Ihres Produkts zu erhalten und die Abnutzung gleichmäßig zu verteilen, wird dringend empfohlen: • die Kissen nach Möglichkeit regelmäßig umzudrehen, • die Oberfläche der Sitzkissen unmittelbar nach längerem Gebrauch glatt zu streichen und zu kneten, um die Form ihrer Füllung wiederherzustellen. 2:Ihr Sitzstoff neigt von Natur aus dazu, Knötchen zu bilden. Dies ist kein Mangel, wenn: • die Knötchen leicht entfernt werden können oder mit der Zeit abnehmen, • die Menge der Knötchen die Ästhetik Ihres Produkts nicht erheblich beeinträchtigt.**-Only for fabric product.** 3:Entfernen Sie den Staub vorsichtig. Verwenden Sie ein weiches, sauberes und feuchtes Tuch mit Seifenwasser. Verwenden Sie keine scheuernden Reinigungsmittel oder Lösungsmittel. 4:Leder ist ein Naturprodukt. Sie können leichte Spuren von Narben sehen, die ursprünglich auf der Haut des Tieres vorhanden waren. Überprüfen Sie für das Pflege- oder Behandlungsmittel, das Sie anwenden möchten, die Kompatibilität mit dem Element, das Sie behandeln möchten. Beachten Sie die Gebrauchsanweisung für das Wartungsprodukt.**-Only for leather product.** 5:Das PU-beschichtete Textil ist von Natur aus empfindlich gegenüber Talg und Schweiß. Die häufige Reinigung der exponierten Stellen ist mit einem nicht-säurehaltigen Produkt wie Marseiller Seife durchzuführen.**-Only for PU product.**

EN

INSTRUCTIONS FOR USE	1:Never force the connections. Re-tighten the screws after few days. Keep the Instructions Al leaflet, it contains information when claiming for missing parts. 2:Ensure to not exceed the maximum loading weight for a safe usage. 3:Standard castors are suitable for textile flooring. For laminate, cork, wood and stone floors, we recommend hard floor castors (type W) as well as a protective mat. You can get these wheels at a hardware store. We cannot be held responsible for any damage in the event of non-compliance.**-Only for product with wheels, please remove it if product without wheels.** 4:Classic relax seat can be placed against a wall. Nevertheless, it is necessary to provide at least 0.3 m distance with it in order to be able to deploy your seat correctly.

STORAGE AND CLEANING	1:A seat will naturally change shape and appearance as the padding sags or shifts over time. In order to prolong the shape of your product and evenly distribute wear, it is strongly recommended: • Turn the cushions over regularly, if possible, • To smooth the surface of the seats immediately after prolonged use and to massage the cushions to restore their swelling. 2:Your seat fabric will have a natural tendency to pill. This is not a defect if: • Pilling can easily be removed or fade over time, • The number of pills does not significantly affect the aesthetics of your product.**-Only for fabric product.** 3:Disconnect the appliance from the power source before cleaning it. 4:Carefully remove the dust. Use a soft and clean damp cloth with soapy water. Do not use abrasive cleaning products or solvents. 5:Leather is a natural product, you may see slight traces of scar initially present on the animal's skin. For any specific maintenance or renovation product, check the compatibility of the products you apply with the support to be maintained. Refer to the instructions for use of the maintenance product.**-Only for leather product**. 6:The PU coated textile is by nature sensitive to sebum and sweat. Frequent cleaning of the exposed areas is to be carried out using a non-acid product such as Marseille soap.**-Only for PU product.**

Nachfolgend finden Sie die Information zu den Symbolen Explanation of the symbols		
Symbols - Symbolen	EN	DE
	DC voltage	Gleichspannungsversorgung
	AC voltage	Wechselspannungsversorgung
	DC plug polarity	Polarität des DG-Steckers
	Electric shock risk	Vorsicht, Gefahr des elektrischen Schlags
	Read & understand operator manual before using this product	Lesen und verstehen Sie die Bedienungsanleitung, bevor Sie dieses Produkt verwenden
	Short-circuit-proof safety isolating transformer	Kurzschlussfester Sicherheitstrenntransformator
	Indoor use only	Nur für den Innenbereich
	Do not open, danger	Nicht öffnen, Gefahr
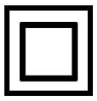	Double or reinforced insulated protection.	Doppelt oder verstärkt isolierter
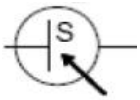	Switch mode power supply unit	Schaltnetzteil
	This product carries the recycling symbol for waste electrical and electronic equipment (WEEE). This means that this product must be processed in accordance with the European Directive 2012/19/EU so that it can be recycled or removed to limit its impact on the environment. The user can restore the product to an organization competent recycling or distributor when he buys a new electrical or electronic device. For more information, please contact your local or regional authorities.	Dieses Produkt trägt das Recycling-Symbol für Elektro- und Elektronikgeräte (WEEE). Das bedeutet, dass dieses Produkt gemäß der Europäischen Richtlinie 2012/19/EU verarbeitet werden muss, damit es recycelt oder entfernt werden kann, um seine Auswirkungen auf die Umwelt zu begrenzen. Der Benutzer kann das Produkt bei einem zuständigen Recyclingunternehmen oder Vertreiber wiederherstellen, wenn er ein neues elektrisches oder elektronisches Gerät kauft.