ZW435/ZW436
ZW437/ZW438

Single / Double Swing Arm
Einzelner / Doppelter Schwenkarm

0-3

3+
YEARS / JAHRE

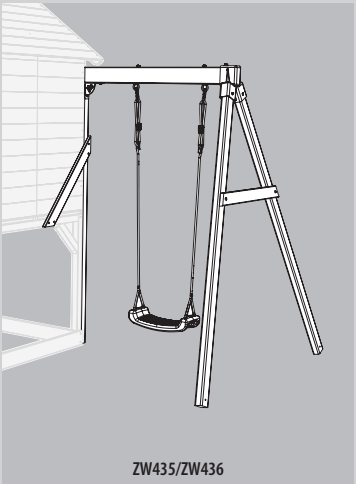

ZW435/ZW436
Single Swing Arm • Einzelner Schwenkarm

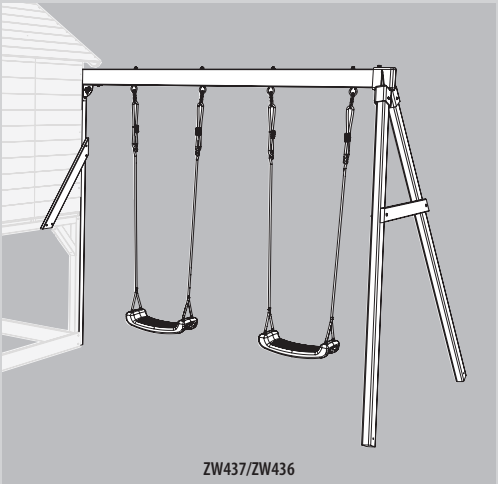

ZW437/ZW436
Double Swing Arm • Doppelter Schwenkarm

ASSEMBLY / MONTAGE

x2 Person build

1hr Build time

50kg

MAXIMUM USER WEIGHT PER USER.

MAXIMALES BENUTZERGEWICHT PRO BENUTZER

SINGLE SWING ARM
- MAXIMUM USERS: 1

DOUBLE SWING ARM
- MAXIMUM USERS: 2

EINZELNER SCHAUKELARM
- MAXIMALE ANZAHL DER BENUTZER: 1

DOPPELTER SCHAUKELARM
- MAXIMALE ANZAHL DER BENUTZER: 2

Instructions for assembly, maintenance and safe use.

Anweisungen für Montage, Wartung und sicheren Gebrauch.

WARNINGS!

EN

- THIS PRODUCT IS INTENDED FOR USE BY CHILDREN FROM AGES 3+ YEARS • MAXIMUM USER WEIGHT PER USER 50KGS.
- **SINGLE SWING ARM** - MAXIMUM USERS: 1
- **DOUBLE SWING ARM** - MAXIMUM USERS: 2
- THIS PRODUCT CONTAINS SMALL PARTS AND IS NOT SUITABLE FOR CHILDREN UNDER 36 MONTHS. CHOKING HAZARD .
- ONLY FOR DOMESTIC USE. FOR OUTDOOR USE ONLY.
- TOY MUST BE ASSEMBLED BY AN ADULT BEFORE USE.
- CHILDREN MUST NOT USE THIS PRODUCT UNTIL PROPERLY INSTALLED.
- ADULT SUPERVISION REQUIRED.
- KEEP AWAY FROM FIRE.
- REMOVE ALL PACKAGING BEFORE GIVING TO YOUR CHILDREN.
- RETAIN PACKAGING FOR FUTURE REFERENCE.
- ANCHORS SUPPLIED WITH THIS PRODUCT MUST BE FITTED BEFORE USE
- PLEASE RETAIN INSTRUCTIONS AS IT CONTAINS IMPORTANT SAFETY INFORMATION.

Instructions for assembly, maintenance and safe use.

Please retain this information for future reference.

1. Toy must be assembled by an adult before use exactly in accordance with the instructions.
2. Children must not use this product until properly installed.
3. Check all parts are present before you start to assemble the product. Place small parts on a tray or similar to ensure they are not lost. The manufacturing process can very occasionally result in sharp edges/waste material so please take care when assembling this product.
4. If any parts are missing do not use the product until the replacement parts are fitted.
5. Ensure your product is sited on level ground. Failure to do this may put additional stress on connections and joints and in time could cause them to fail.
6. Ensure your product is located on a soft impact surface like grass. Never locate your product on hard surfaces like concrete.
7. Avoid locating this product in full sun.
8. Remove all packaging before giving to your children.
9. Equipment should be checked by an adult at the beginning of each season and at regular intervals during the usage season to ensure it is safe. Pay special attention to all connections and fastenings.
10. Parts may need to be replaced if they show signs of wear and tear. Replace any defective parts in accordance with these instructions.
11. Due to the natural characteristics of timber, it is vital to check your playframe regularly for splintering, lifting of surface layers of wood or exposure of rough wood. Affected areas must be rubbed down using coarse sandpaper to restore a smooth, safe surface.
12. Any changes to this toy eg changing or adding an accessory, must be done in accordance with our instructions. Failure to do this will render your guarantee null and void and may make your product unsafe.
13. Ensure children's clothing is appropriate for the play activity.
14. Never place toys near a fire.
15. In high winds, ensure outdoor toys are moved to a sheltered position and/or securely staked down.
16. The age recommendation for this product is clearly stated on the packaging and in these instructions. Please adhere to it at all times. Adult supervision is required at all times to ensure children play safely.
17. When you dispose of this equipment please do so responsibly.

WARNUNG!

DE

- DIESES PRODUKT EIGNET SICH FÜR KINDER ZWISCHEN 3 + JAHRE • MAXIMALES BENUTZERGEWICHT PRO BENUTZER: 50 KG.
- **EINZELNER SCHAUKELARM** - MAXIMALE ANZAHL DER BENUTZER: 1
- **DOPPELTER SCHAUKELARM** - MAXIMALE ANZAHL DER BENUTZER: 2
- DAS PRODUKT ENTHÄLT KLEINTEILE UND IST NICHT FÜR KINDER UNTER 36 MONATEN GEEIGNET. ERSTICKUNGSGEFAHR.
- NUR FÜR DEN HÄUSLICHEN GEBRAUCH. FÜR DRAUSSEN.
- DAS SPIELZEUG MUSS VOR GEBRAUCH VON EINEM ERWACHSENEN GENAU NACH ANLEITUNG ZUSAMMENGEBAUT WERDEN.
- KINDER DÜRFEN DAS PRODUKT NICHT BENUTZEN, BEVOR ES NICHT KORREKT AUFGEBAUT WURDE.
- AUFSICHT DURCH EINEN ERWACHSENEN ERFORDERLICH.
- VON FEUER FERNHALTEN.
- ALLE VERPACKUNGEN ENTFERNEN, BEVOR IHRE KINDER DAS PRODUKT ERHALTEN ODER DAMIT SPIELEN DÜRFEN.
- DIE MITGELIEFERTEN ANKER MÜSSEN VOR DER VERWENDUNG DES PRODUKTS ANGEBRACHT WERDEN.
- BITTE DIE VERPACKUNG FÜR ZUKÜNFTIGE VERWENDUNG AUFHEBEN. BITTE DIE ANLEITUNG AUFBEWAHREN – SIE ENTHÄLT WICHTIGE SICHERHEITSHINWEISE

Zusammenbau-, Wartungs- und Gebrauchsanweisungen.

Bitte diese Informationen zur späteren Bezugnahme aufbewahren.

1. Das Spielzeug muss vor Gebrauch von einem Erwachsenen genau nach Anleitung zusammengebaut werden.
2. Kinder dürfen das Produkt nicht benutzen, bevor es nicht korrekt aufgebaut wurde
3. Vor Zusammenbau des Produkts überprüfen, dass alle Teile vorhanden sind. Kleine Teile auf ein Tablett oder Ähnliches legen, damit sie nicht verloren gehen. Der Herstellungsprozess kann gelegentlich zu scharfen Kanten/Materialresten führen; seien Sie daher vorsichtig beim Zusammenbau dieses Produkts.
4. Sollten irgendwelche Teile fehlen, das Produkt nicht verwenden, bis die Ersatzteile angebracht wurden.
5. Sicherstellen, dass das Produkt auf ebenem Untergrund steht. Bei Nichtbeachtung können die Verbindungsteile und Gelenke zusätzlicher Belastung ausgesetzt werden und versagen.
6. Sicherstellen, dass Ihr Produkt auf weichem Boden wie Gras steht. Das Produkt niemals auf hartem Boden wie Beton aufstellen.
7. Diese Produkt nicht in der vollen Sonne aufstellen.
8. Alle Verpackungen entfernen, bevor Ihre Kinder das Produkt erhalten oder damit spielen dürfen.
9. Geräte sollte zu Beginn jeder Saison sowie regelmäßig während der Gebrauchssaison von einem Erwachsenen überprüft werden, um ihre Sicherheit zu gewährleisten. Besonders auf alle Verbindungen und Befestigungen achten.
10. Teile müssen bei Abnutzungserscheinungen u. U. ersetzt werden. Alle fehlerhaften Teile gemäß diesen Anleitungen ersetzen.
11. Aufgrund der natürlichen Eigenschaften von Holz ist es sehr wichtig, Ihren Spielrahmen regelmäßig auf Splitter sowie abgehobene Oberflächen und raues Holz zu überprüfen. Betroffene Bereiche mit grobem Schleifpapier abschmirgeln, um wieder eine glatte, sichere Oberfläche zu schaffen.
12. Bei allen Abänderungen des Spielzeugs, z. B. Auswechseln oder Hinzufügen von Zubehör, unsere Anleitungen befolgen. Nichtbeachtung führt zum Erlöschen Ihrer Garantie und kann bedeuten, dass Ihr Produkt nicht länger sicher ist.
13. Für die Spielaktivität geeignete Kinderkleidung wählen.
14. Niemals Spielzeug in der Nähe von Feuer aufstellen.
15. Bei starkem Wind sicherstellen, dass Spielzeug für draußen an eine geschützte Position verlegt wird und/oder fest verankert ist.
16. Das empfohlene Alter für dieses Produkt ist deutlich auf der Verpackung und in diesen Anleitungen angegeben. Bitte sich stets daran halten. Aufsicht durch Erwachsene ist steht erforderlich, um die Sicherheit von Kindern beim Spielen zu gewährleisten.
17. Bitte dieses Gerät verantwortungsvoll entsorgen.

Safe Play Area
Sicherer Spielbereich

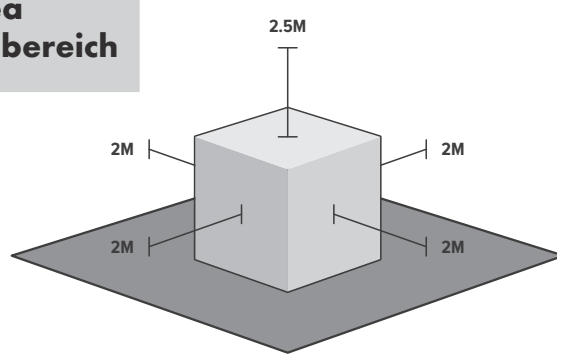

EN The safe play area refers to the zone extending 200cm around the toys on all sides and 250 cm above the toy. The safe play area must be free from all obstacles.

DE Der sichere Spielbereich bezieht sich auf eine Zone von 200 cm rund um das Spielzeug sowie 250 cm oberhalb des Spielzeugs. Der sichere Spielbereich muss frei von allen Hindernissen sein.

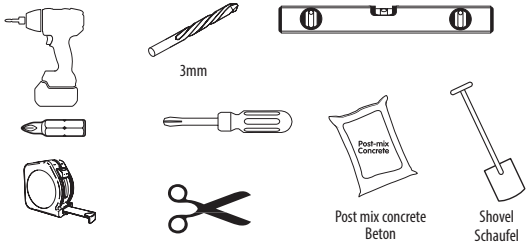

NOT INCLUDED • NICHT ENTHALTEN

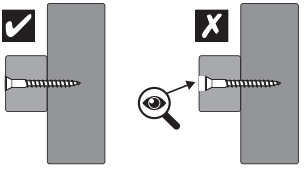

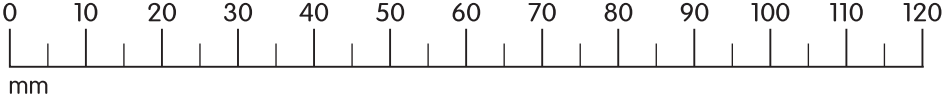

Dimensions • Maße

ZW435/ZW436
Single Swing • Einzelner Schwenkarm

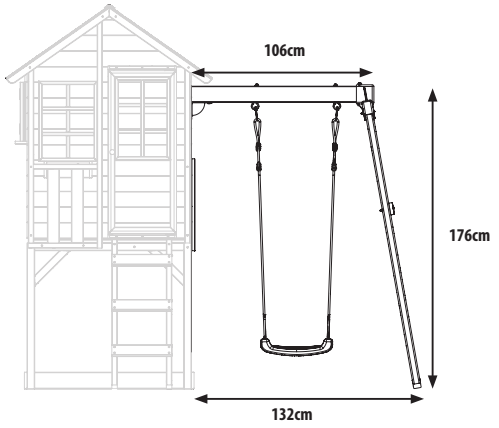

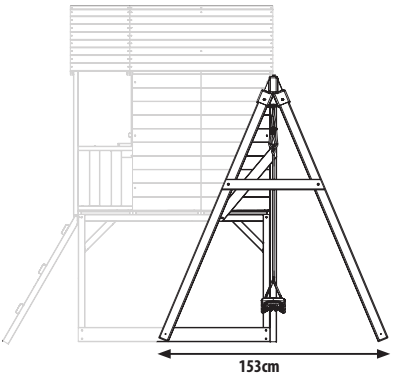

Contents • Inhalt

ZW435/ZW436
Single Swing • Einzelner Schwenkarm

MW1136 **x1**

MW9345 **x1**

PM2001 **x2**

MW1397 **x2**

MW1398 **x1**

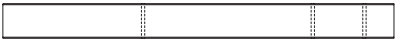
MW1399 **x1**

MW9305 **x1**

PR5224-WG1 **x1**

PM2005-WG1 **x1**

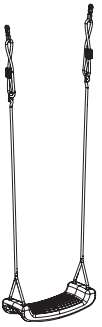
TP915 Green • Grün **x1**
TP917 Red • Rot **x1**

SP5435

FA4526 3.5 x 16mm **x2**

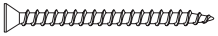
FA4518 4.5 x 60mm **x4**

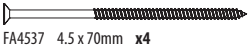
FA4537 4.5 x 70mm **x4**

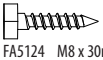
FA5124 M8 x 30mm **x4**

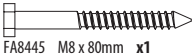
FA8445 M8 x 80mm **x1**

FA5170 M6 x 70mm **x4**

FA5694 M6 x 65mm **x2**

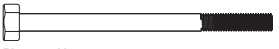
FA5431 M8 x 120mm **x1**

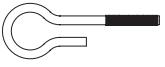
FA9774 M8 **x2**

FA7184 M8 x 25mm **x8**

FA5174 M8 **x3**

FA9764 M6 x 15mm **x6**

FA5192 M6 **x6**

Dimensions • Maße

ZW437/ZW438
Double Swing Arm • Doppelter Schwenkarm

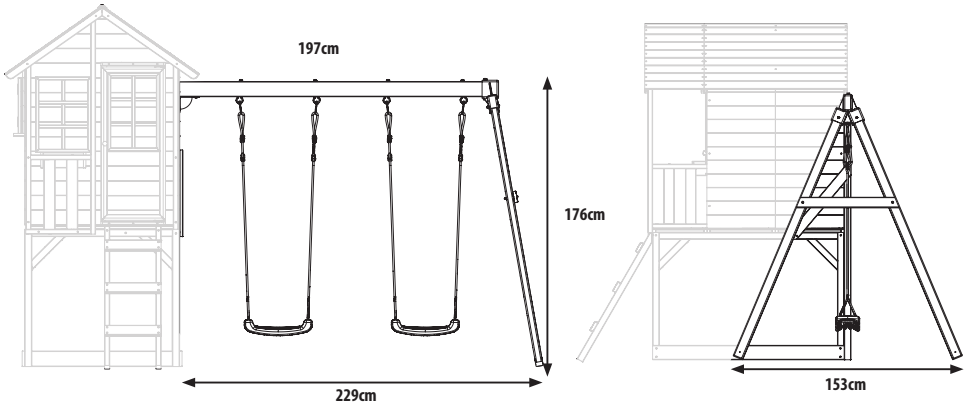

Contents • Inhalt

ZW437/ZW438
Double Swing Arm • Doppelter Schwenkarm

MW1136 **x1**

MW9345 **x1**

PM2001 **x2**

PR5224-WG1 **x1**

MW1397 **x2**

MW1398 **x1**

MW9300 **x1**

MW9305 **x1**

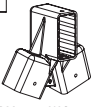
PM2005-WG1 **x1**

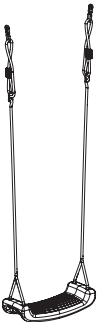
TP915 Green • Grün **x2**
TP917 Red • Rot **x2**

SP5437

FA4526 3.5 x 16mm **x2**

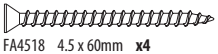
FA4518 4.5 x 60mm **x4**

FA4537 4.5 x 70mm **x4**

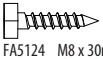
FA5124 M8 x 30mm **x4**

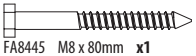
FA8445 M8 x 80mm **x1**

FA5170 M6 x 70mm **x4**

FA5694 M6 x 65mm **x2**

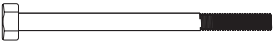
FA5431 M8 x 120mm **x1**

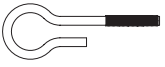
FA9774 M8 **x4**

FA7184 M8 x 25mm **x10**

FA9764 M6 x 15mm **x6**

FA5174 M8 **x5**

FA5192 M6 **x6**

1

MW1397 **x2**

FA5694 M6 x 65mm **x2**

FA9764 M6 x 15mm **x2**

FA5192 M6 **x2**

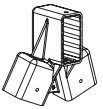

PM2005 **x1**

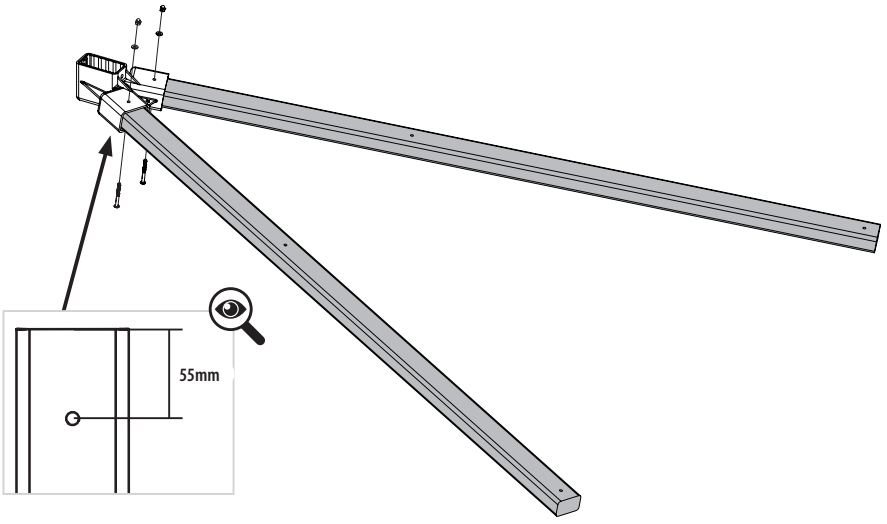

2

MW1136 **x1**

FA5170 M6 x 70mm **x2**

FA5192 M6 **x2**

FA9764 M6 x 15mm **x2**

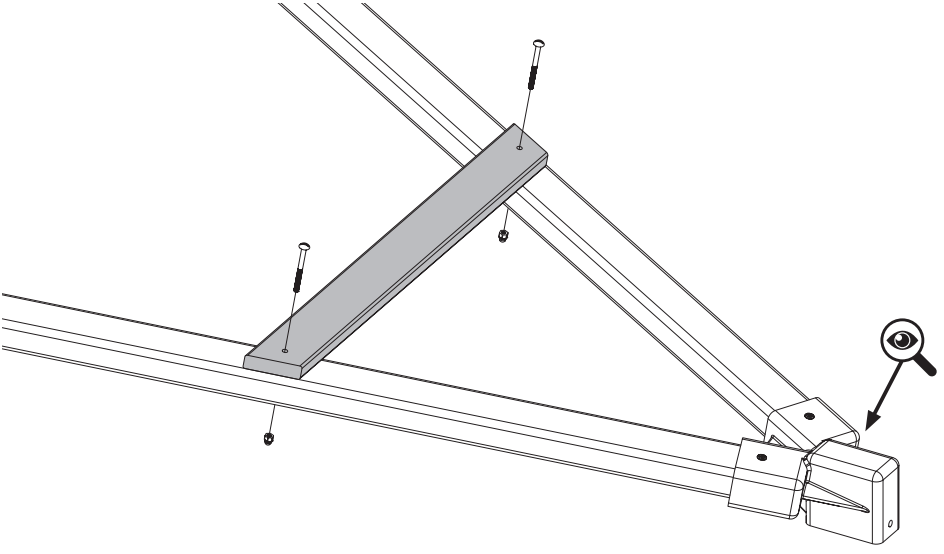

3

ZW435/ZW436
Single Swing • Einzelner Schwenkarm

MW1399 **x1**

FA5431 M8 x 120mm **x1**

FA7184 M8 x 25mm **x1**

FA5174 M8 **x1**

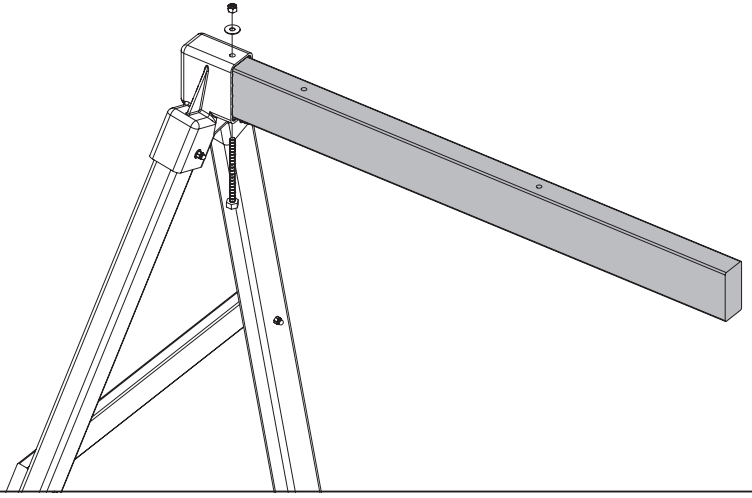

3

ZW437/ZW438
Double Swing Arm • Doppelter Schwenkarm

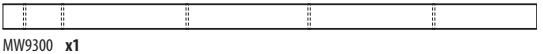
MW9300 **x1**

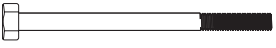
FA5431 M8 x 120mm **x1**

FA7184 M8 x 25mm **x1**

FA5174 M8 **x1**

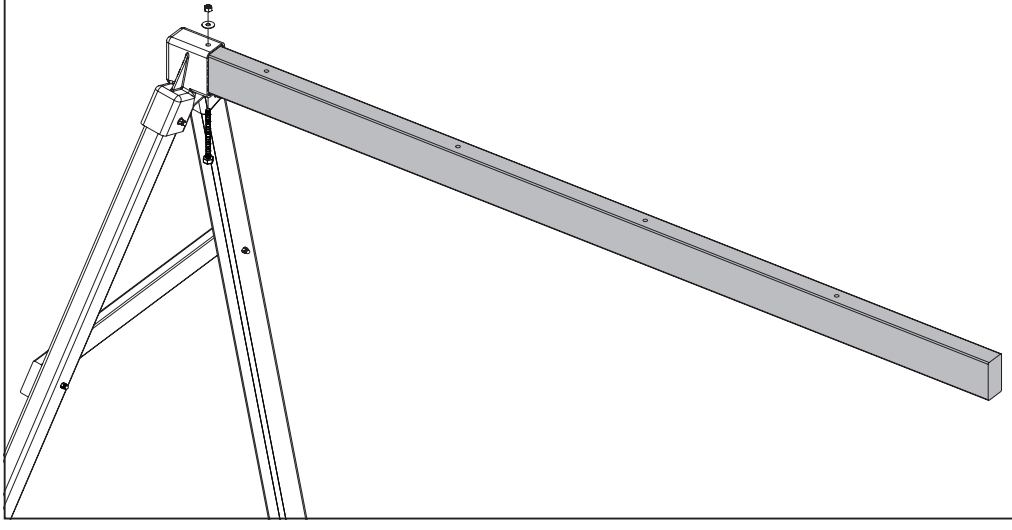

4

MW1398 **x1**

FA8445 M8 x 80mm **x1**

FA7184 M8 x 25mm **x1**

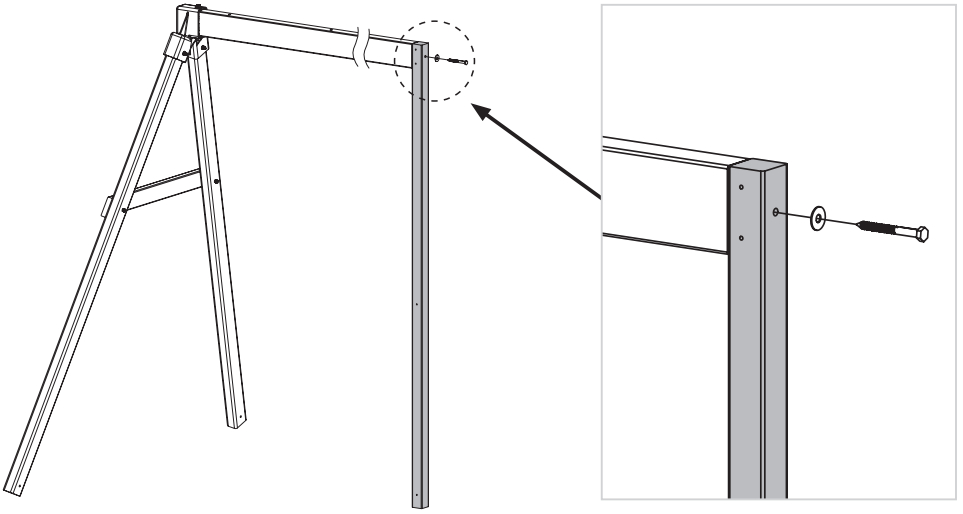

5

PR5224 **x1**

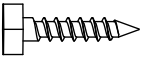

FA5124 M8 x 30mm **x4**

FA7184 M8 x 25mm **x4**

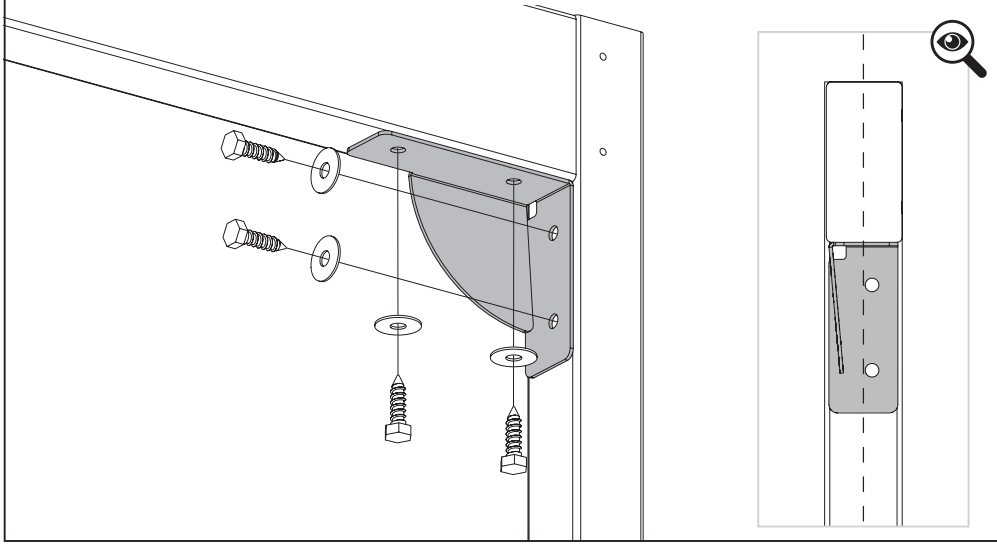

6

FA4537 M4.5 x 70mm **x4**

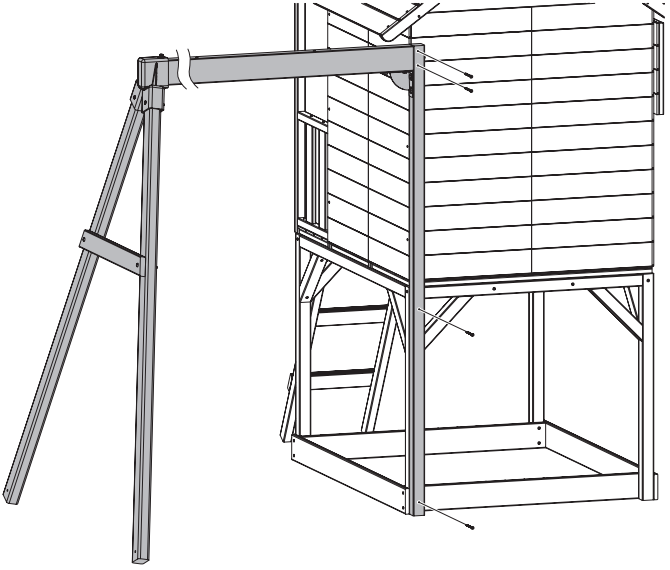

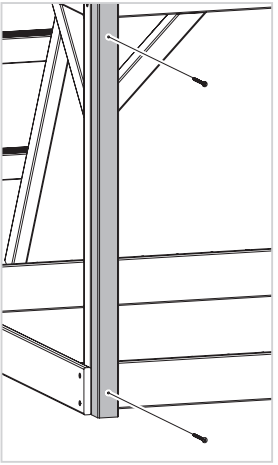

7

MW9305 **x1**

MW9344 **x1**

FA4518 M4.5 x 60mm **x4**

FA4526 3.5 x 16mm **x2**

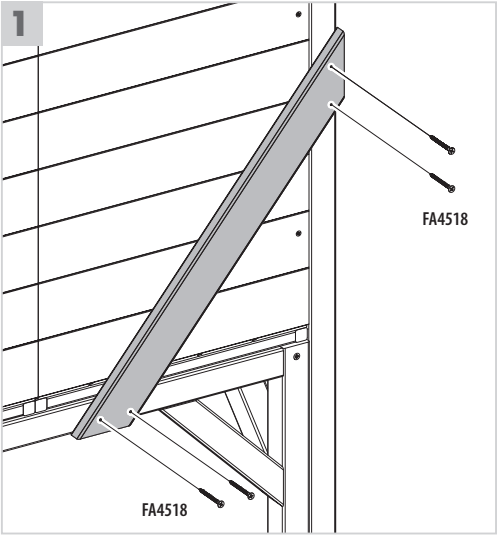

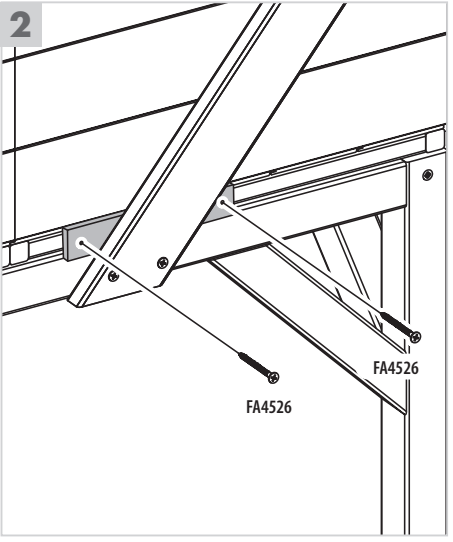

8

ZW435/ZW436
Single Swing Arm • Einzelner Schwenkarm

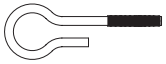
FA9774 M8 **x2**

FA7184 M8 x 25mm **x2**

FA5174 M8 **x2**

TP915 Green • Grün **x1**
TP917 Red • Rot **x1**

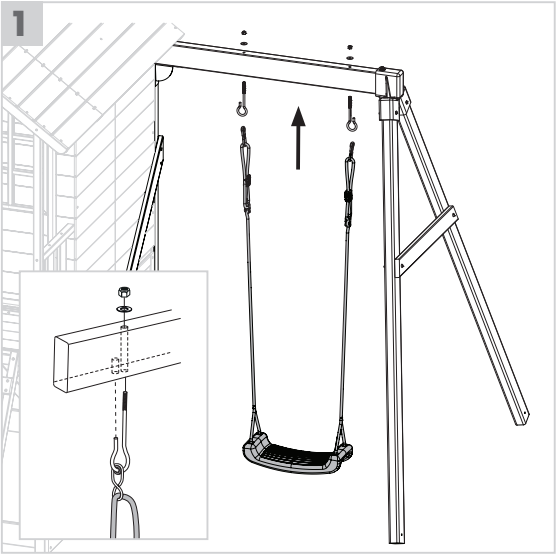

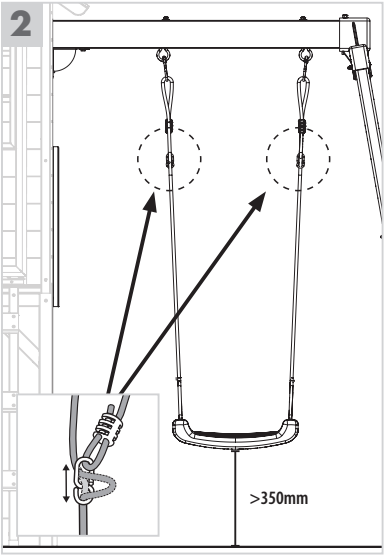

8

ZW437/ZW438
Double Swing Arm • Doppelter Schwenkarm

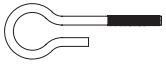
FA9774 M8 **x4**

FA7184 M8 x 25mm **x4**

FA5174 M8 **x4**

TP915 Green • Grün **x2**
TP917 Red • Rot **x2**

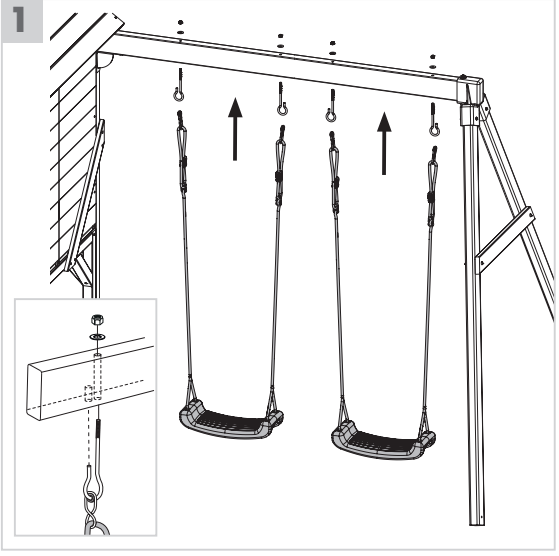

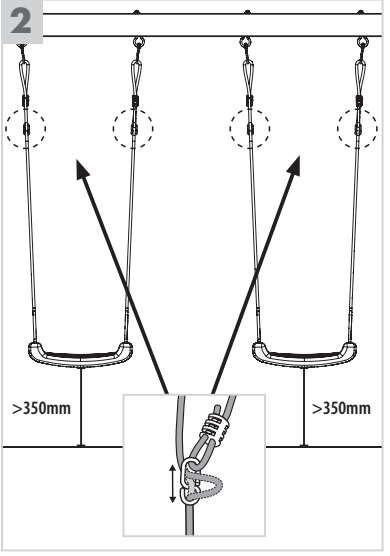

9

FA5170 M6 x 70mm **x2**

FA5192 M6 **x2**

FA9764 M6 x 15mm **x2**

PM2001 **x2**

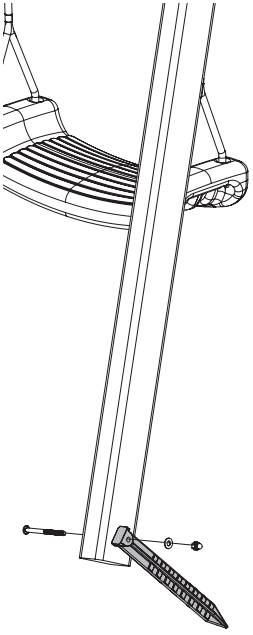

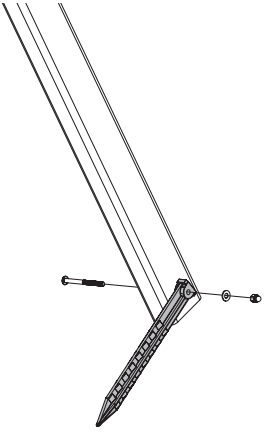

1

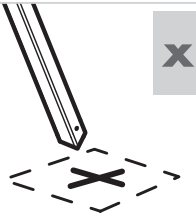

2

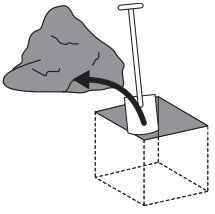

3

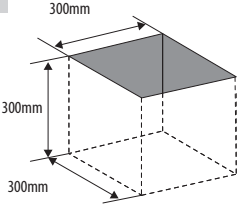

5

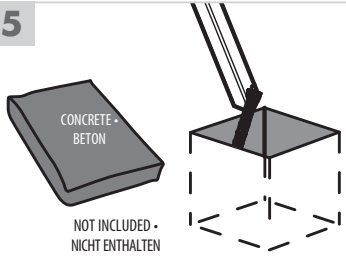

6

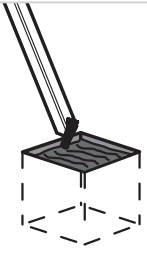

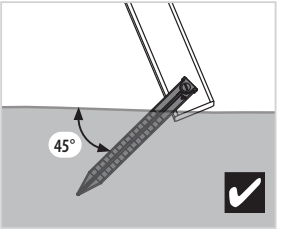

ZWERKULES

EN

Thank you!

Thank you for purchasing this product.

DE

Danke schön!

Vielen Dank für den Kauf dieses Produkts.

50NRTH GmbH
Straßburgstrasse 14-16, D-54516 Wittlich, Germany.

www.50NRTH.com
service@50NRTH.com
+49 (0) 6571 95 117-0

We reserve the right to alter the specification on this product without prior notice.
Wir behalten uns das Recht vor, die Spezifikation dieses Produkts ohne vorherige Ankündigung zu ändern.

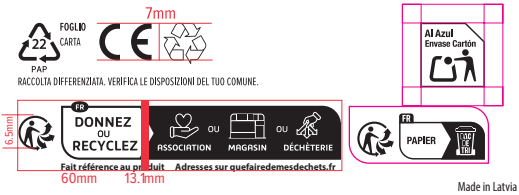

Made in Latvia

ZW435_436_437_438_IN0435ZW-A 0225