Melanie

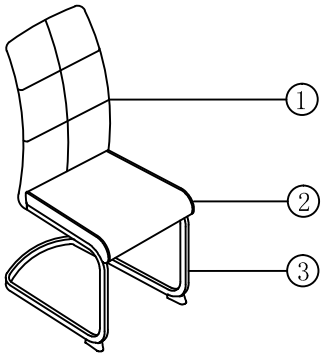



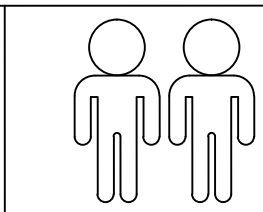

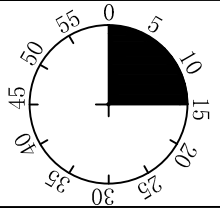

1

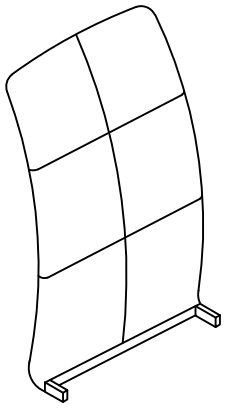

2

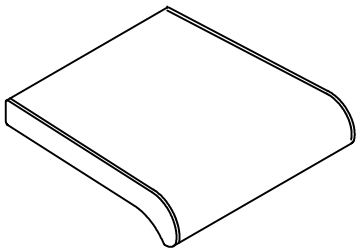

3

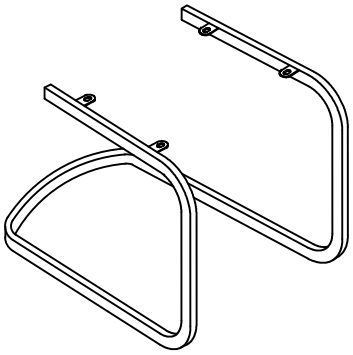

1	1 x
2	1 x
3	1 x

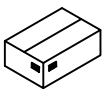
1/1

A	B	C	D	E	F
M6X20  4x	M6x12  4x	Ø18xØ6x1.5  4x	4MM  1x	M4x25  4x	 2x

07/24

I.

1

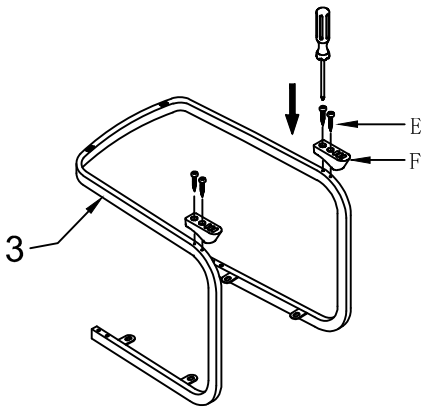

E M4x25 4x

F 2x

100%

2

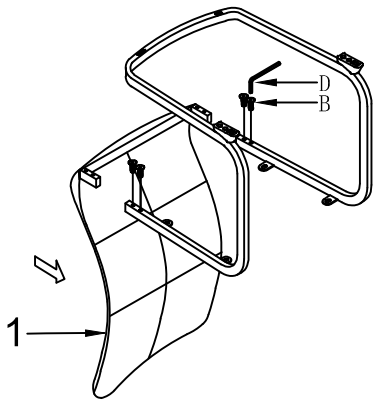

B M6x12 4x

D 4MM 1x

75%

3

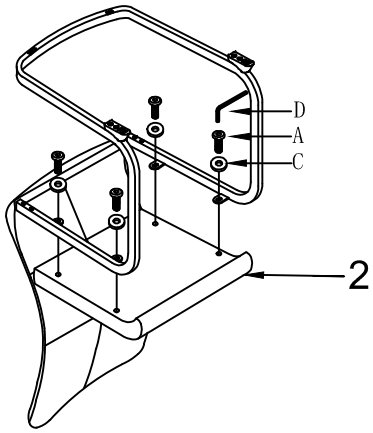

A M6X20 4x

C Ø18xØ6x1.5 4x

D 4MM 1x

75%

4

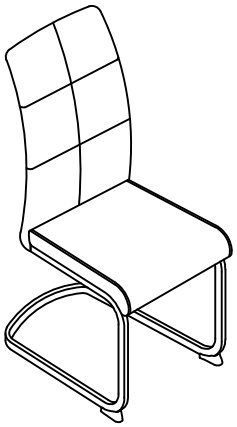

D 4MM 1x

100%







LE TRI + FACILE

BAC DE TRI

Séparez les éléments avant de trier